ТИПОВЫЕ СТРОИТЕЛЬНЫЕ КОНСТРУКЦИИ, ИЗДЕЛИЯ И УЗЛЫ

СЕРИЯ 3.015-1/82

УНИФИЦИРОВАННЫЕ ОТДЕЛЬНО СТОЯЩИЕ ОПОРЫ ПОД ТЕХНОЛОГИЧЕСКИЕ ТРУБОПРОВОДЫ

ВЫПУСК II-5

ЧАСТЬ 2 (СТР 109...181)

СБОРНЫЕ ЖЕЛЕЗОБЕТОННЫЕ КОЛОННЫ И ТРАВЕРСЫ

ВАРИАНТ АРМИРОВАНИЯ СТАЛЬЮ КЛАССА АТ-IVС АРМАТУРНЫЕ ИЗДЕЛИЯ

РАБОЧИЕ ЧЕРТЕЖИ

23376-03
ЦЕНА 5-70
вып. 2-5
часть 2

ЦЕНТРАЛЬНЫЙ ИНСТИТУТ ТИПОВОГО ПРОЕКТИРОВАНИЯ
ГОССТРОЯ СССР

Москва, А-445, Смольная ул., 22

Сдано в печать III 1989 года

Заказ № 2261 Тираж 4230 экз

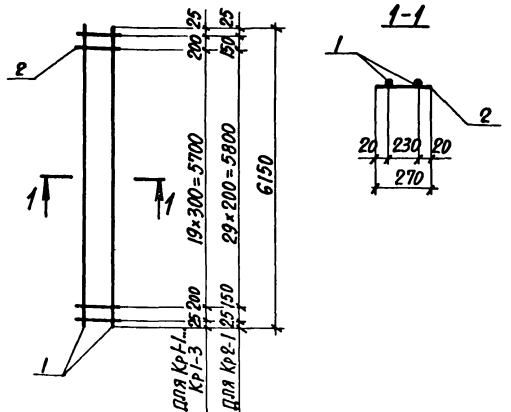

Марка каркаса	Поз.	Наименование	Кол.	Масса ед., кг	Общая масса, кг
Кр1-1	1	Ф16 Ат-IVс, ℓ=6150	2	9,7	20,7
	2	Ф6 АI, ℓ=270	22	0,06	
Кр1-2	1	Ф18 Ат-IVс, ℓ=6150	2	12,3	25,9
	2	Ф6 АI, ℓ=270	22	0,06	
Кр1-3	1	Ф20 Ат-IVс, ℓ=6150	2	15,2	31,7
	2	Ф6 АI, ℓ=270	22	0,06	
Кр2-1	1	Ф16 Ат-IVс, ℓ=6150	2	9,7	21,3
	2	Ф6 АI, ℓ=270	32	0,06	

Арматура класса А-I по ГОСТ 5781-82,
Ат-IVс по ГОСТ 10884-81*.
Технические требования смотреть в выпуске II-4.

Нач. отд.	Бродский	
Н. контр.	Зорин	
Гл. констр.	Зорин	
Рук. гр.	Шаховский	
Разраб.	Боднянская	
Рассчит.	Петраш	
Исполн.	Артеменко	
Проверил	Боднянская	

3.015-1/82.II-5-116

Каркас Кр1-1...Кр1-3; Кр2-1

Стадия	Лист	Листов
Р		1

ХАРЬКОВСКИЙ ПРОМСТРОЙНИИПРОЕКТ

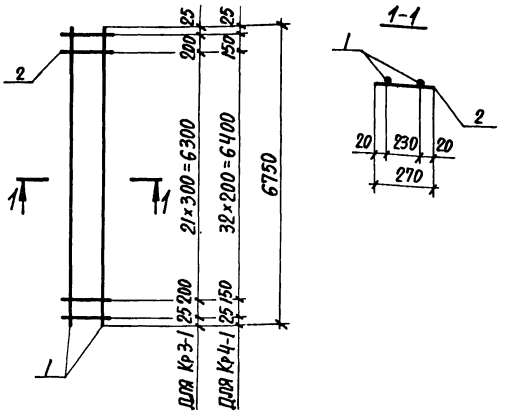

Марка каркаса	Поз.	Наименование	Кол.	Масса ед., кг	Общая масса, кг
Кр3-1	1	Ф16 Ат-IVс, ℓ=6750	2	10,7	22,8
	2	Ф6 АI, ℓ=270	24	0,06	
Кр4-1	1	Ф16 Ат-IVс, ℓ=6750	2	10,7	23,5
	2	Ф6 АI, ℓ=270	35	0,06	

Арматура класса А-I по ГОСТ 5781-82,
Ат-IVс по ГОСТ 10884-81*.
Технические требования смотреть в выпуске II-4.

Нач. отд.	Бродский	
Н. контр.	Зорин	
Гл. констр.	Зорин	
Рук. гр.	Шаховский	
Разраб.	Боднянская	
Рассчит.	Петраш	
Исполн.	Артеменко	
Проверил	Боднянская	

3.015-1/82.II-5-117

Каркас Кр3-1; Кр4-1

Стадия	Лист	Листов
Р		1

ХАРЬКОВСКИЙ ПРОМСТРОЙНИИПРОЕКТ

Инв. № подл. | Подпись и дата | Взам. инв. №

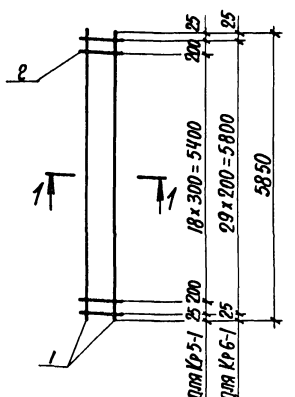

Марка каркаса	Поз.	Наименование	Кол.	Масса ед., кг	Общая масса, кг
Кр 5-1	1	Ф16 Ат-IVс, ℓ=5850	2	9,2	19,7
	2	Ф6 АI, ℓ=270	21	0,06	
Кр 6-1	1	Ф16 Ат-IVс, ℓ=5850	2	9,2	20,2
	2	Ф6 АI, ℓ=270	30	0,06	

Арматура класса А-I по ГОСТ 5781-82,
Ат-IVс по ГОСТ 10884-81*.
Технические требования смотреть в выпуске II-4.

Нач. отд.	Бродский		
Н. контр.	Зорин		
Гл. констр.	Зорин		
Рук. гр.	Шахновский		
Разраб.	Боднянская		
Рассчит.	Петраш		
Исполн.	Артеменко		
Проверил	Боднянская		

3.015-1/82.II-5-118

Каркас Кр5-1; Кр6-1

Стадия	Лист	Листов
Р		1

Харьковский промстройниипроект

Инв. № подл. | Подпись и дата | Взам. инв. №

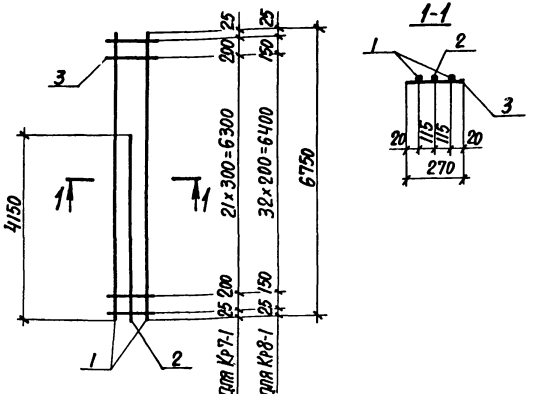

Марка каркаса	Поз.	Наименование	Кол.	Масса ед., кг	Общая масса, кг
Кр 7-1	1	Ф16 Ат-IVс, ℓ=6750	2	10,7	29,4
	2	Ф16 Ат-IVс, ℓ=4150	1	6,6	
	3	Ф6 АI, ℓ=270	24	0,06	
Кр 8-1	1	Ф16 Ат-IVс, ℓ=6750	2	10,7	30,1
	2	Ф16 Ат-IVс, ℓ=4150	1	6,6	
	3	Ф6 АI, ℓ=270	35	0,06	

Арматура класса А-I по ГОСТ 5781-82,
Ат-IVс по ГОСТ 10884-81*.
Технические требования смотреть в выпуске II-4.

Нач. отд.	Бродский		
Н. контр.	Зорин		
Гл. констр.	Зорин		
Рук. гр.	Шахновский		
Разраб.	Боднянская		
Рассчит.	Петраш		
Исполн.	Артеменко		
Проверил	Боднянская		

3.015-1/82.II-5-119

Каркас Кр7-1; Кр8-1

Стадия	Лист	Листов
Р		1

Харьковский промстройниипроект

Инв. № подл. | Подпись и дата | Взам. инв. №

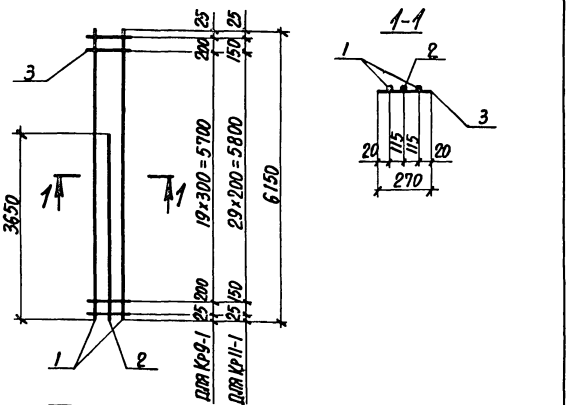

Марка каркаса	Поз.	Наименование	Кол.	Масса ед., кг	Общая масса, кг
Кр9-1	1	Ф18Ат-IVс, ℓ=6150	2	12,3	31,7
	2	Ф16Ат-IVс, ℓ=3650	1	5,8	
	3	Ф6АI, ℓ=270	22	0,06	
Кр11-1	1	Ф18Ат-IVс, ℓ=6150	2	12,3	32,3
	2	Ф16Ат-IVс, ℓ=3650	1	5,8	
	3	Ф6АI, ℓ=270	32	0,06	

Арматура класса А-I по ГОСТ 5781-82,
Ат-IVс по ГОСТ 10884-81*.

Нач. отд.	Бродский		3.015-1/82.IV-5-120		
Н. контр.	Зорин				
Гл. констр.	Зорин				
Рук. гр.	Шахновский		Каркас Кр9-1; Кр11-1	Стадия: Р	Лист	Листов: 1
Разраб.	Боднянская			Харьковский Промстройниипроект		
Рассчит.	Петраш					
Исполн.	Артеменко					
Проверил	Боднянская					

Формат А4

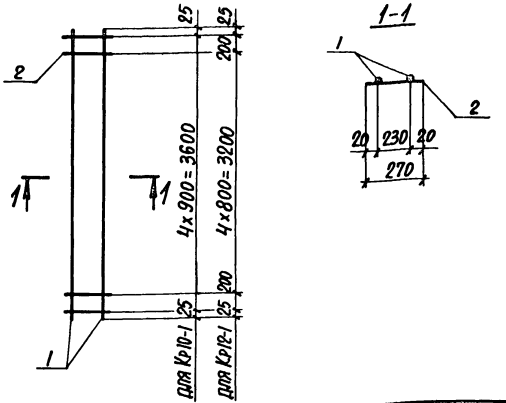

Марка каркаса	Поз.	Наименование	Кол.	Масса ед., кг	Общая масса, кг
Кр10-1	1	Ф16Ат-IVс, ℓ=3650	2	5,8	11,9
	2	Ф6АI, ℓ=270	5	0,06	
Кр12-1	1	Ф16Ат-IVс, ℓ=3650	2	5,8	12,0
	2	Ф6АI, ℓ=270	7	0,06	

Арматура класса АI по ГОСТ 5781-82,
Ат-IVс по ГОСТ 10884-81*.

Инв. № подл. | Подпись и дата | Взам. инв. №

Нач. отд.	Бродский		3.015-1/82.IV-5-121		
Н. контр.	Зорин				
Гл. констр.	Зорин				
Рук. гр.	Шахновский		Каркас Кр10-1; Кр12-1	Стадия: Р	Лист	Листов: 1
Разраб.	Боднянская			Харьковский Промстройниипроект		
Рассчит.	Петраш					
Исполн.	Артеменко					
Проверил	Боднянская					

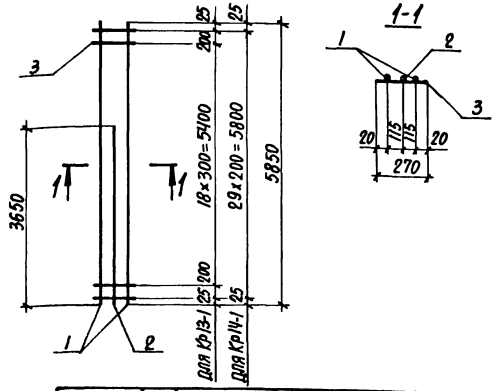

Марка каркаса	Поз.	Наименование	Кол.	Масса ед., кг	Общая масса, кг
Кр13-1	1	Ф18Ат-IVс, ℓ=5850	2	11,7	30,5
	2	Ф16Ат-IVс, ℓ=3650	1	5,8	
	3	Ф6АI, ℓ=270	22	0,06	
Кр14-1	1	Ф18Ат-IVс, ℓ=5850	2	11,7	31,0
	2	Ф16Ат-IVс, ℓ=3650	1	5,8	
	3	Ф6АI, ℓ=270	30	0,06	

Арматура класса А-I по ГОСТ 5781-82,
Ат-IVс по ГОСТ 10884-81*.

Нач. отд.	Бродский		3.015-1/82.II-5-122
Н. контр.	Зорин		
Гл. констр.	Зорин		
Рук. гр.	Шахновский		Каркас Кр13-1; Кр14-1
Разраб.	Боднянская		Стадия Р; Лист; Листов 1
Рассчит.	Петраш		ХАРЬКОВСКИЙ ПРОМСТРОЙНИИПРОЕКТ
Исполн.	Артеменко		
Проверил	Боднянская		

Инв. № подл. | Подпись и дата | Взам. инв. №

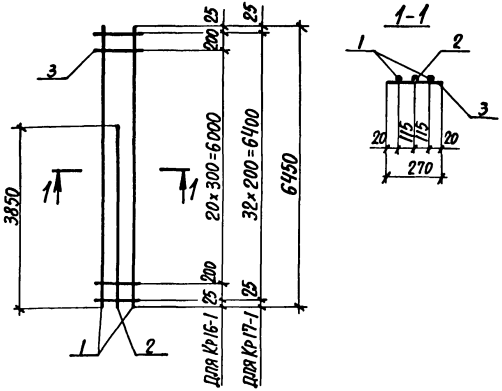

Марка каркаса	Поз.	Наименование	Кол.	Масса ед., кг	Общая масса, кг
Кр16-1	1	Ф18Ат-IVс, ℓ=6450	2	12,9	33,3
	2	Ф16Ат-IVс, ℓ=3850	1	6,1	
	3	Ф6АI, ℓ=270	23	0,06	
Кр17-1	1	Ф18Ат-IVс, ℓ=6450	2	12,9	33,9
	2	Ф16Ат-IVс, ℓ=3850	1	6,1	
	3	Ф6АI, ℓ=270	33	0,06	

Арматура класса А-I по ГОСТ 5781-82,
Ат-IVс по ГОСТ 10884-81*.

Нач. отд.	Бродский		3.015-1/82.II-5-123
Н. контр.	Зорин		
Гл. констр.	Зорин		
Рук. гр.	Шахновский		Каркас Кр16-1; Кр17-1
Разраб.	Боднянская		Стадия Р; Лист; Листов 1
Рассчит.	Петраш		ХАРЬКОВСКИЙ ПРОМСТРОЙНИИПРОЕКТ
Исполн.	Артеменко		
Проверил	Боднянская		

Инв. № подл. | Подпись и дата | Взам. инв. №

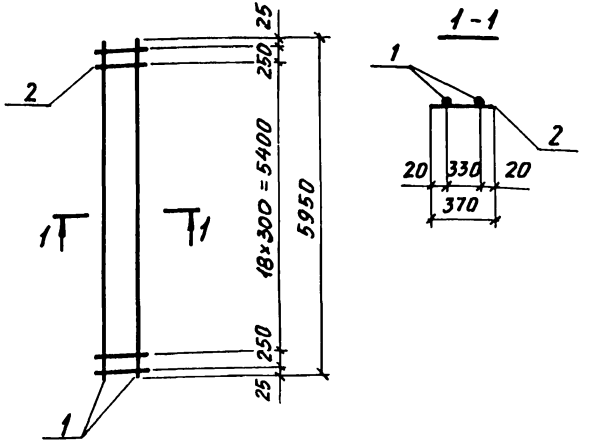

Марка каркаса	Поз.	Наименование	Кол.	Масса ед., кг	Общая масса, кг
Кр 18-1	1	Ф22Ат-IVС, ℓ=5950	2	17,7	37,1
	2	Ф6АI, ℓ=370	21	0,08	
Кр 18-2	1	Ф25Ат-IVС, ℓ=5950	2	22,9	49,0
	2	Ф8АI, ℓ=370	21	0,15	
Кр 18-3	1	Ф18Ат-IVС, ℓ=5950	2	11,9	25,5
	2	Ф6АI, ℓ=370	21	0,08	

Арматура класса А-I по ГОСТ 5781-82
Ат-IVС по ГОСТ 10884-81*

Нач. отд.	Бродский		
Н. контр.	Зорин		
Гл. констр.	Зорин		
Рук. гр.	Шахновский		
Разраб.	Боднянская		
Рассчит.	Петраш		
Исполн.	Артеменко		
Проверил	Боднянская		

3.015-1/82.II-5-124

КАРКАС
Кр 18-1... Кр 18-3

Стадия	Лист	Листов
Р		1

ХАРЬКОВСКИЙ ПРОМСТРОЙНИИПРОЕКТ

Инв. № подл. | Подпись и дата | Взам. инв. №

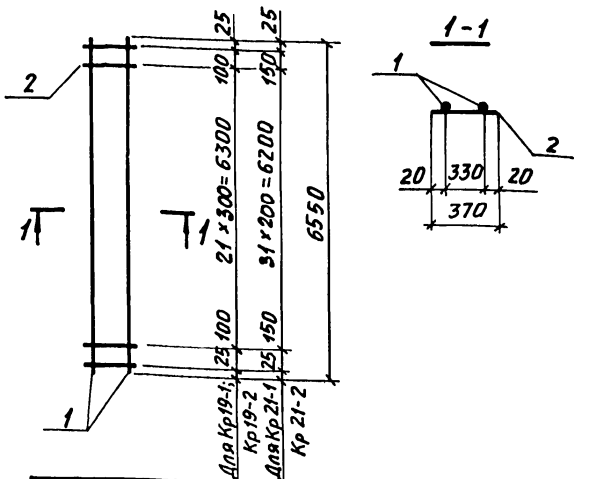

Марка каркаса	Поз.	Наименование	Кол.	Масса ед., кг	Общая масса, кг
Кр 19-1	1	Ф16Ат-IVС, ℓ=6550	2	10,4	22,7
	2	Ф6АI, ℓ=370	24	0,08	
Кр 19-2	1	Ф18Ат-IVС, ℓ=6550	2	13,1	28,1
	2	Ф6АI, ℓ=370	24	0,08	
Кр 21-1	1	Ф16Ат-IVС, ℓ=6550	2	10,4	23,5
	2	Ф6АI, ℓ=370	34	0,08	
Кр 21-2	1	Ф8Ат-IVС, ℓ=6550	2	13,1	28,9
	2	Ф6АI, ℓ=370	34	0,08	

Арматура класса А-I по ГОСТ 5781-82
Ат-IVС по ГОСТ 10884-81*

Нач. отд.	Бродский		
Н. контр.	Зорин		
Гл. констр.	Зорин		
Рук. гр.	Шахновский		
Разраб.	Боднянская		
Рассчит.	Петраш		
Исполн.	Артеменко		
Проверил	Боднянская		

3.015-1/82.II-5-125

КАРКАС
Кр 19-1; Кр 19-2; Кр 21-1; Кр 21-2

Стадия	Лист	Листов
Р		1

ХАРЬКОВСКИЙ ПРОМСТРОЙНИИПРОЕКТ

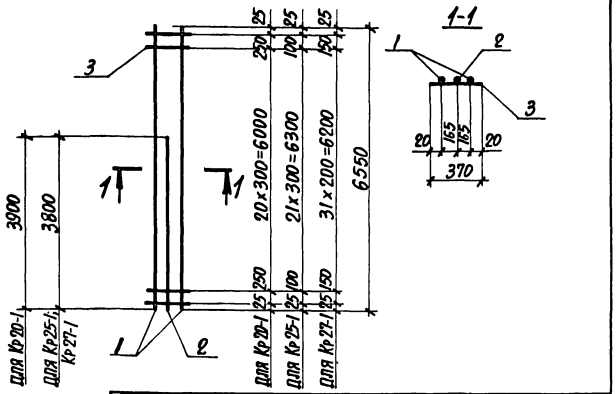

Марка каркаса	Поз.	Наименование	Кол.	Масса ед., кг	Общая масса, кг
Кр 20-1	1	Ф20 Ат-IVс, ℓ=6550	2	16,2	43,8
	2	Ф20 Ат-IVс, ℓ=3900	1	9,6	
	3	Ф6 АI, ℓ=370	23	0,08	
Кр 25-1	1	Ф18 Ат-IVс, ℓ=6550	2	13,1	34,1
	2	Ф16 Ат-IVс, ℓ=3800	1	6,0	
	3	Ф6 АI, ℓ=370	24	0,08	
Кр 27-1	1	Ф18 Ат-IVс, ℓ=6550	2	13,1	34,9
	2	Ф16 Ат-IVс, ℓ=3800	1	6,0	
	3	Ф6 АI, ℓ=370	34	0,08	

Арматура класса А-I по ГОСТ 5781-82,
Ат-IVс по ГОСТ 10884-81*.

Нач. отд.	Бродский	
Н. контр.	Зорин	
Гл. констр.	Зорин	
Рук. гр.	Шахновский	
Разраб.	Боднянская	
Рассчит.	Петраш	
Исполн.	Артеменко	
Проверил	Боднянская	

3.015-1/82.II-5-126

Каркас
Кр 20-1; Кр 25-1; Кр 27-1

Стадия	Лист	Листов
Р		1

ХАРЬКОВСКИЙ ПРОМСТРОЙНИИПРОЕКТ

Инв. № подл. | Подпись и дата | Взам. инв. №

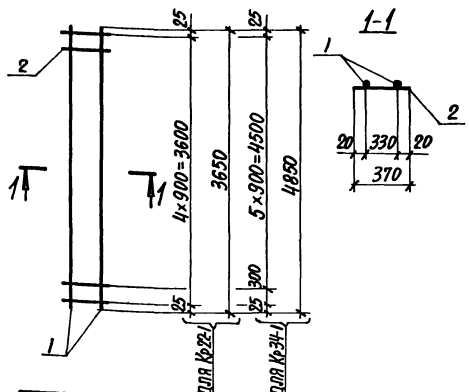

Марка каркаса	Поз.	Наименование	Кол.	Масса ед., кг	Общая масса, кг
Кр 22-1	1	Ф20 Ат-IVс, ℓ=3650	2	9,0	18,4
	2	Ф6 АI, ℓ=370	5	0,08	
Кр 34-1	1	Ф22 Ат-IVс, ℓ=4850	2	14,5	29,6
	2	Ф6 АI, ℓ=370	7	0,08	

Арматура класса А-I по ГОСТ 5781-82,
Ат-IVс по ГОСТ 10884-81*.

Нач. отд.	Бродский	
Н. контр.	Зорин	
Гл. констр.	Зорин	
Рук. гр.	Шахновский	
Разраб.	Боднянская	
Рассчит.	Петраш	
Исполн.	Артеменко	
Проверил	Боднянская	

3.015-1/82.II-5-127

Каркас
Кр 22-1; Кр 34-1

Стадия	Лист	Листов
Р		1

ХАРЬКОВСКИЙ ПРОМСТРОЙНИИПРОЕКТ

Инв. № подл. | Подпись и дата | Взам. инв. №

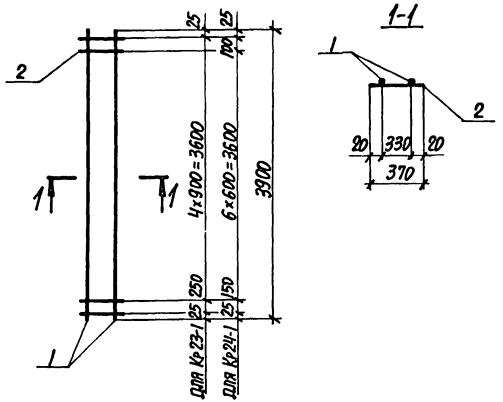

Марка каркаса	Поз.	Наименование	Кол.	Масса ед., кг	Общая масса, кг
Кр 23-1	1	Ф16Ат-IVс, ℓ=3900	2	6,2	12,9
	2	Ф6АI, ℓ=370	6	0,08	
Кр 24-1	1	Ф16Ат-IVс, ℓ=3900	2	6,2	13,1
	2	Ф6АI, ℓ=370	9	0,08	

Арматура класса А-I по ГОСТ 5781-82,
Ат-IVс по ГОСТ 10884-81*.

Нач. отд.	Бродский	3.015-1/82.II-5-128	
Н. контр.	Зорин		
Гл. констр.	Зорин		
Рук. гр.	Шахновский	Каркас Кр 23-1; Кр 24-1	Стадия: Р; Лист: ; Листов: 1
Разраб.	Боднянская		
Рассчит.	Петраш		
Исполн.	Артеменко		
Проверил	Боднянская		Харьковский промстройниипроект

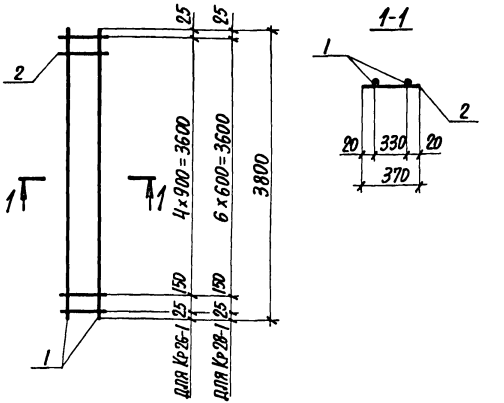

Марка каркаса	Поз.	Наименование	Кол.	Масса ед., кг	Общая масса, кг
Кр 26-1	1	Ф16Ат-IVс, ℓ=3800	2	6,0	12,5
	2	Ф6АI, ℓ=370	6	0,08	
Кр 28-1	1	Ф16Ат-IVс, ℓ=3800	2	6,0	12,6
	2	Ф6АI, ℓ=370	8	0,08	

Арматура класса А-I по ГОСТ 5781-82,
Ат-IVс по ГОСТ 10884-81*.

Нач. отд.	Бродский	3.015-1/82.II-5-129	
Н. контр.	Зорин		
Гл. констр.	Зорин		
Рук. гр.	Шахновский	Каркас Кр 26-1; Кр 28-1	Стадия: Р; Лист: ; Листов: 1
Разраб.	Боднянская		
Рассчит.	Петраш		
Исполн.	Артеменко		
Проверил	Боднянская		Харьковский промстройниипроект

Инв. № подл. | Подпись и дата | Взам. инв. №

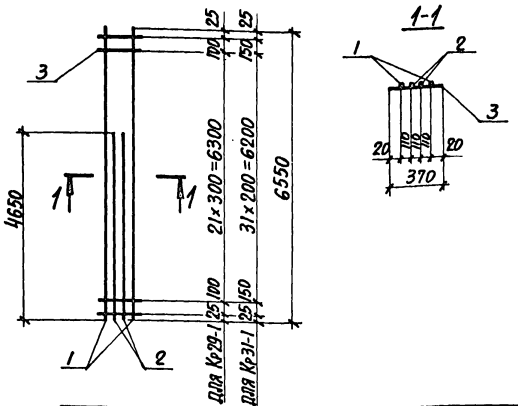

Марка каркаса	Поз.	Наименование	Кол.	Масса ед., кг	Общая масса, кг
Кр 29-1	1	Ф18 Ат-IVс, ℓ=6550	2	13,1	42,9
	2	Ф16 Ат-IVс, ℓ=4650	2	7,4	
	3	Ф6 AI, ℓ=370	24	0,08	
Кр 31-1	1	Ф18 Ат-IVс, ℓ=6550	2	13,1	43,7
	2	Ф16 Ат-IVс, ℓ=4650	2	7,4	
	3	Ф6 AI, ℓ=370	34	0,08	

Арматура класса А-I по ГОСТ 5781-82,
Ат-IVс по ГОСТ 10884-81*.

Нач.отд.	Бродский	3.015-1/82.II-5-130	
Н.контр.	Зорин		
Гл.констр.	Зорин		
Рук.гр.	Шаржновский		
Разраб.	Боднянская	Каркас Кр 29-1; Кр 31-1	Стадия Р; Лист; Листов 1
Рассчит.	Петраш		
Исполн.	Артеменко		
Проверил	Боднянская		Харьковский промстройниипроект

Инв.№ подл. | Подпись и дата | Взам.инв.№

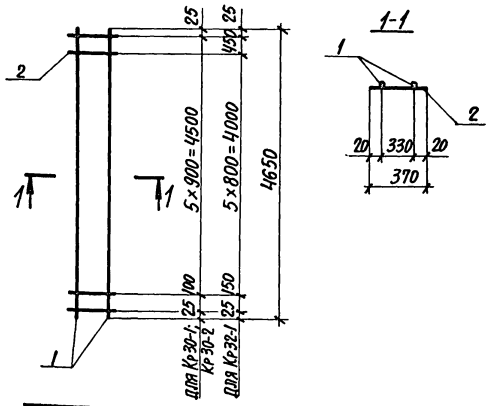

Марка каркаса	Поз.	Наименование	Кол.	Масса ед., кг	Общая масса, кг
Кр 30-1	1	Ф18 Ат-IVс, ℓ=4650	2	9,3	19,2
	2	Ф6 AI, ℓ=370	7	0,08	
Кр 30-2	1	Ф16 Ат-IVс, ℓ=4650	2	7,4	15,4
	2	Ф6 AI, ℓ=370	7	0,08	
Кр 32-1	1	Ф18 Ат-IVс, ℓ=4650	2	9,3	19,2
	2	Ф6 AI, ℓ=370	8	0,08	

Арматура класса А-I по ГОСТ 5781-82,
Ат-IVс по ГОСТ 10884-81*.

Нач.отд.	Бродский	3.015-1/82.II-5-131	
Н.контр.	Зорин		
Гл.констр.	Зорин		
Рук.гр.	Шаржновский		
Разраб.	Боднянская	Каркас Кр 30-1; Кр 30-2; Кр 32-1	Стадия Р; Лист; Листов 1
Рассчит.	Петраш		
Исполн.	Артеменко		
Проверил	Боднянская		Харьковский промстройниипроект

Инв.№ подл. | Подпись и дата | Взам.инв.№

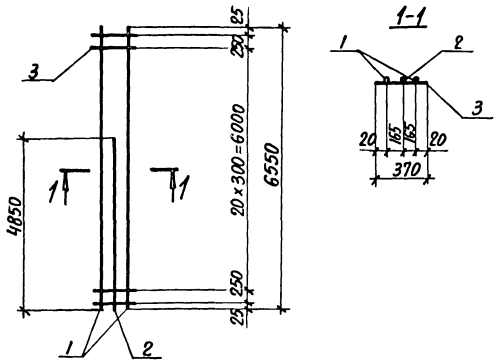

Марка каркаса	Поз.	Наименование	Кол.	Масса ед., кг	Общая масса, кг
Кр 33-1	1	Ф22 Ат-IVс, ℓ=6550	2	19,5	55,3
	2	Ф22 Ат-IVс, ℓ=4850	1	14,5	
	3	Ф6 АI, ℓ=370	23	0,08	

Арматура класса А-I по ГОСТ 5781-82,
Ат-IVс по ГОСТ 10884-81*.

Нач. отд.	Бродский		3.015-1/82. II-5-132
Н. контр.	Зорин		
Гл. констр.	Зорин		
Рук. гр.	Шляховский		Каркас Кр 33-1
Разраб.	Боднянская		Стадия: Р; Лист; Листов: 1
Рассчит.	Петраш		Харьковский промстройниипроект
Исполн.	Артеменко		
Проверил	Боднянская		

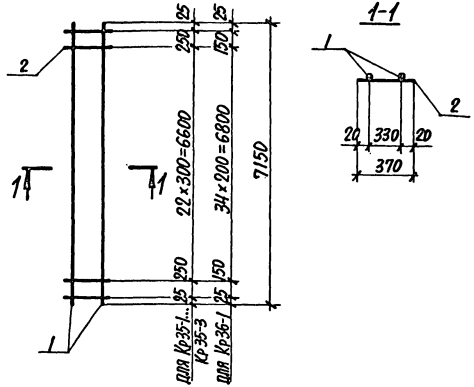

Марка каркаса	Поз.	Наименование	Кол.	Масса ед., кг	Общая масса, кг
Кр 35-1	1	Ф16 Ат-IVс, ℓ=7150	2	11,3	24,6
	2	Ф6 АI, ℓ=370	25	0,08	
Кр 35-2	1	Ф18 Ат-IVс, ℓ=7150	2	14,3	30,6
	2	Ф6 АI, ℓ=370	25	0,08	
Кр 35-3	1	Ф20 Ат-IVс, ℓ=7150	2	17,7	37,4
	2	Ф6 АI, ℓ=370	25	0,08	
Кр 36-1	1	Ф16 Ат-IVс, ℓ=7150	2	11,3	25,6
	2	Ф6 АI, ℓ=370	37	0,08	

Арматура класса А-I по ГОСТ 5781-82,
Ат-IVс по ГОСТ 10884-81*.

Инв. № подл. | Подпись и дата | Взам. инв. №

Нач. отд.	Бродский		3.015-1/82. II-5-133
Н. контр.	Зорин		
Гл. констр.	Зорин		
Рук. гр.	Шляховский		Каркас Кр 35-1...Кр 35-3; Кр 36-1
Разраб.	Боднянская		Стадия: Р; Лист; Листов: 1
Рассчит.	Петраш		Харьковский промстройниипроект
Исполн.	Артеменко		
Проверил	Боднянская		

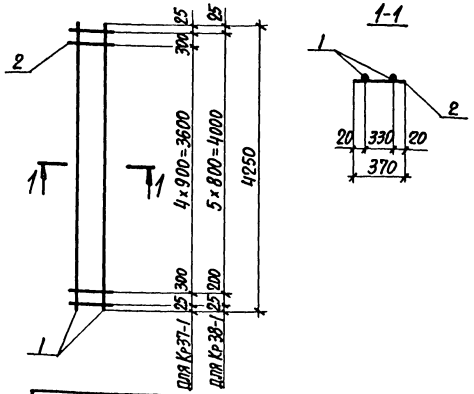

Марка каркаса	Поз.	Наименование	Кол.	Масса ед., кг	Общая масса, кг
Кр 37-1	1	Ф16 Ат-IVс, ℓ=4250	2	6,7	14,0
	2	Ф6 АI, ℓ=370	7	0,08	
Кр 38-1	1	Ф16 Ат-IVс, ℓ=4250	2	6,7	14,0
	2	Ф6 АI, ℓ=370	7	0,08	

Арматура класса А-I по ГОСТ 5781-82,
Ат-IVс по ГОСТ 10884-81*.

Нач.отд.	Бродский		
Н.контр.	Зорин		
Гл.констр.	Зорин		
Рук.гр.	Шахновский		
Разраб.	Боднянская		
Рассчит.	Петраш		
Исполн.	Артеменко		
Проверил	Боднянская		

3.015-1/82.II-5-134

Каркас
Кр 37-1; Кр 38-1

Стадия	Лист	Листов
Р		1

ХАРЬКОВСКИЙ ПРОМСТРОЙНИИПРОЕКТ

Инв.№ подл. | Подпись и дата | Взам.инв.№

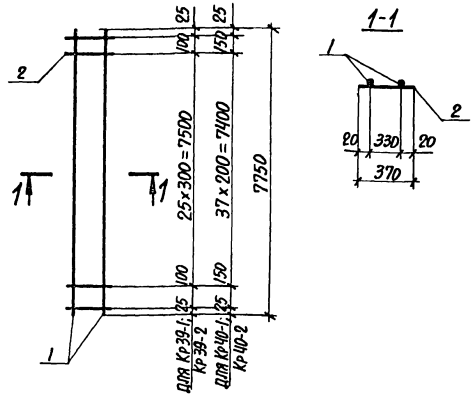

Марка каркаса	Поз.	Наименование	Кол.	Масса ед., кг	Общая масса, кг
Кр 39-1	1	Ф16 Ат-IVс, ℓ=7750	2	12,3	26,8
	2	Ф6 АI, ℓ=370	28	0,08	
Кр 39-2	1	Ф18 Ат-IVс, ℓ=7750	2	15,5	33,2
	2	Ф6 АI, ℓ=370	28	0,08	
Кр 40-1	1	Ф16 Ат-IVс, ℓ=7750	2	12,3	27,8
	2	Ф6 АI, ℓ=370	40	0,08	
Кр 40-2	1	Ф18 Ат-IVс, ℓ=7750	2	15,5	34,2
	2	Ф6 АI, ℓ=370	40	0,08	

Арматура класса А-I по ГОСТ 5781-82,
Ат-IVс по ГОСТ 10884-81*.

Нач.отд.	Бродский		
Н.контр.	Зорин		
Гл.констр.	Зорин		
Рук.гр.	Шахновский		
Разраб.	Боднянская		
Рассчит.	Петраш		
Исполн.	Артеменко		
Проверил	Боднянская		

3.015-1/82.II-5-135

Каркас
Кр 39-1; Кр 39-2;
Кр 40-1; Кр 40-2

Стадия	Лист	Листов
Р		1

ХАРЬКОВСКИЙ ПРОМСТРОЙНИИПРОЕКТ

Инв.№ подл. | Подпись и дата | Взам.инв.№

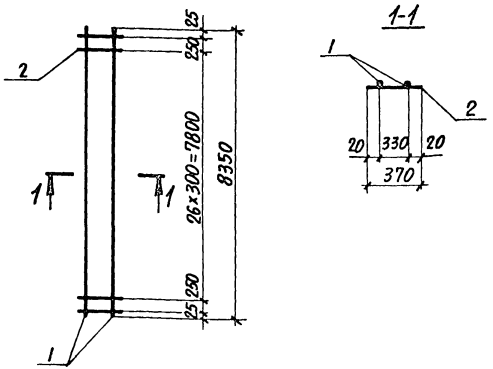

Марка каркаса	Поз.	Наименование	Кол.	Масса ед., кг	Общая масса, кг
КР41-1	1	Ф16Ат-IVс, ℓ=8350	2	13,2	28,7
	2	Ф6АI, ℓ=370	29	0,08	
КР41-2	1	Ф22Ат-IVс, ℓ=8350	2	24,9	52,1
	2	Ф6АI, ℓ=370	29	0,08	
КР41-3	1	Ф25Ат-IVс, ℓ=8350	2	32,2	68,8
	2	Ф8АI, ℓ=370	29	0,15	
КР41-4	1	Ф18Ат-IVс, ℓ=8350	2	16,7	36,8
	2	Ф6АI, ℓ=370	43	0,08	

Арматура класса А-I по ГОСТ 5781-82,
Ат-IVс по ГОСТ 10884-81*.

Нач.отд.	Бродский		
Н.контр.	Зорин		
Гл.констр.	Зорин		
Рук.гр.	Шахновский		
Разраб.	Боднянская		
Рассчит.	Петраш		
Исполн.	Артеменко		
Проверил	Боднянская		

3.015-1/82.II-5-136

Каркас
КР41-1...КР41-4

Стадия	Лист	Листов
Р		1

ХАРЬКОВСКИЙ ПРОМСТРОЙНИИПРОЕКТ

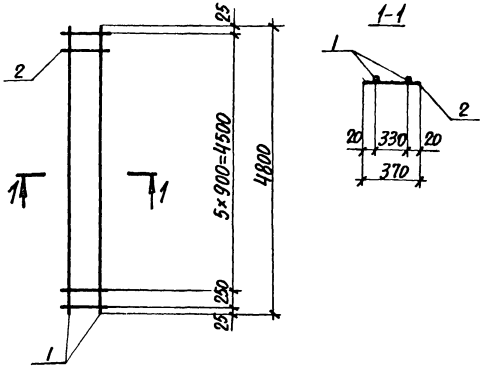

Марка каркаса	Поз.	Наименование	Кол.	Масса ед., кг	Общая масса, кг
КР45-1	1	Ф18Ат-IVс, ℓ=4800	2	9,6	19,8
	2	Ф6АI, ℓ=370	7	0,08	

Арматура класса А-I по ГОСТ 5781-82,
Ат-IVс по ГОСТ 10884-81*.

Нач.отд.	Бродский		
Н.контр.	Зорин		
Гл.констр.	Зорин		
Рук.гр.	Шахновский		
Разраб.	Боднянская		
Рассчит.	Петраш		
Исполн.	Артеменко		
Проверил	Боднянская		

3.015-1/82.II-5-137

Каркас
КР45-1

Стадия	Лист	Листов
Р		1

ХАРЬКОВСКИЙ ПРОМСТРОЙНИИПРОЕКТ

Инв.№ подл. | Подпись и дата | Взам.инв.№

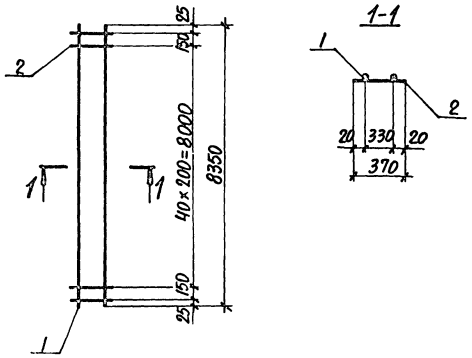

Марка каркаса	Поз.	Наименование	Кол.	Масса ед., кг	Общая масса, кг
Кр 42-1	1	Ф16Ат-IVс, ℓ=8350	2	13,2	29,8
	2	Ф6АI, ℓ=370	43	0,08	

Арматура класса А-I по ГОСТ 5781-82,
Ат-IVс по ГОСТ 10884-81*.

Нач.отд.	Бродский		
Н.контр.	Зорин		
Гл.констр.	Зорин		
Рук. гр.	Шахновский		
Разраб.	Боднянская		
Рассчит.	Петраш		
Исполн.	Артеменко		
Проверил	Боднянская		

3.015-1/82.II-5-138

Каркас Кр 42-1

Стадия	Лист	Листов
Р		1

ХАРЬКОВСКИЙ ПРОМСТРОЙНИИПРОЕКТ

Инв.№ подл. | Подпись и дата | Взам. инв.№

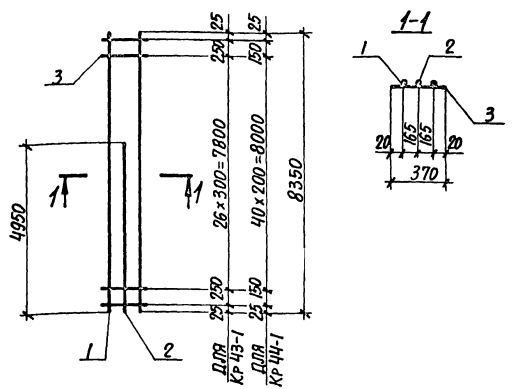

Марка каркаса	Поз.	Наименование	Кол.	Масса ед., кг	Общая масса, кг
Кр 43-1	1	Ф16Ат-IVс, ℓ=8350	2	13,2	36,5
	2	Ф16Ат-IVс, ℓ=4950	1	7,8	
	3	Ф6АI, ℓ=370	29	0,08	
Кр 44-1	1	Ф16Ат-IVс, ℓ=8350	2	13,2	37,6
	2	Ф16Ат-IVс, ℓ=4950	1	7,8	
	3	Ф6АI, ℓ=370	43	0,08	

Арматура класса А-I по ГОСТ 5781-82,
Ат-IVс по ГОСТ 10884-81*.

Нач.отд.	Бродский		
Н.контр.	Зорин		
Гл.констр.	Зорин		
Рук. гр.	Шахновский		
Разраб.	Боднянская		
Рассчит.	Петраш		
Исполн.	Артеменко		
Проверил	Боднянская		

3.015-1/82.II-5-139

Каркас Кр 43-1; Кр 44-1

Стадия	Лист	Листов
Р		1

ХАРЬКОВСКИЙ ПРОМСТРОЙНИИПРОЕКТ

Инв.№ подл. | Подпись и дата | Взам. инв.№

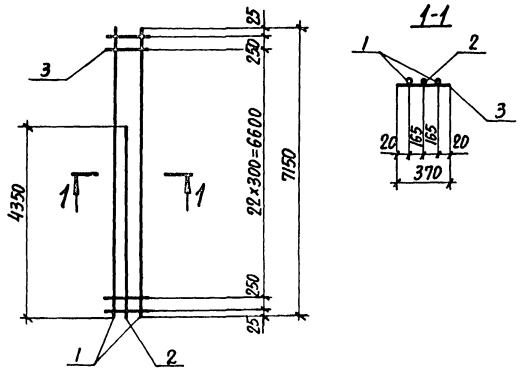

Марка каркаса	Поз.	Наименование	Кол.	Масса ед., кг	Общая масса, кг
Кр 46-1	1	Ф20 Ат-IVс, ℓ=7150	2	17,7	48,1
	2	Ф20 Ат-IVс, ℓ=4350	1	10,7	
	3	Ф6 АI, ℓ=370	25	0,08	
Кр 46-2	1	Ф22 Ат-IVс, ℓ=7150	2	21,3	57,6
	2	Ф22 Ат-IVс, ℓ=4350	1	13,0	
	3	Ф6 АI, ℓ=370	25	0,08	

Арматура класса А-I по ГОСТ 5781-82,
Ат-IVс по ГОСТ 10884-81*.

Нач. отд.	Бродский		3.015-1/82.II-5-140
Н. контр.	Зорин		
Гл. констр.	Зорин		
Рук. гр.	Шахновский		Каркас Кр 46-1; Кр 46-2
Разраб.	Боднянская		Стадия: Р; Лист: ; Листов: 1
Рассчит.	Петраш		ХАРЬКОВСКИЙ ПРОМСТРОЙНИИПРОЕКТ
Исполн.	Артеменко		
Проверил	Боднянская		

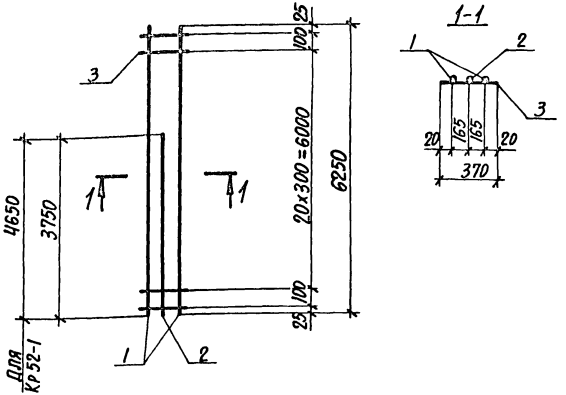

Марка каркаса	Поз.	Наименование	Кол.	Масса ед., кг	Общая масса, кг
Кр 47-1	1	Ф20 Ат-IVс, ℓ=6250	2	15,4	41,9
	2	Ф20 Ат-IVс, ℓ=3750	1	9,3	
	3	Ф6 АI, ℓ=370	23	0,08	
Кр 52-1	1	Ф22 Ат-IVс, ℓ=6250	2	18,6	52,9
	2	Ф22 Ат-IVс, ℓ=4650	1	13,9	
	3	Ф6 АI, ℓ=370	23	0,08	

Арматура класса А-I по ГОСТ 5781-82,
Ат-IVс по ГОСТ 10884-81*.

Нач. отд.	Бродский		3.015-1/82.II-5-141
Н. контр.	Зорин		
Гл. констр.	Зорин		
Рук. гр.	Шахновский		Каркас Кр 47-1; Кр 52-1
Разраб.	Боднянская		Стадия: Р; Лист: ; Листов: 1
Рассчит.	Петраш		ХАРЬКОВСКИЙ ПРОМСТРОЙНИИПРОЕКТ
Исполн.	Артеменко		
Проверил	Боднянская		

Инв. № подл. | Подпись и дата | Взам. инв. №

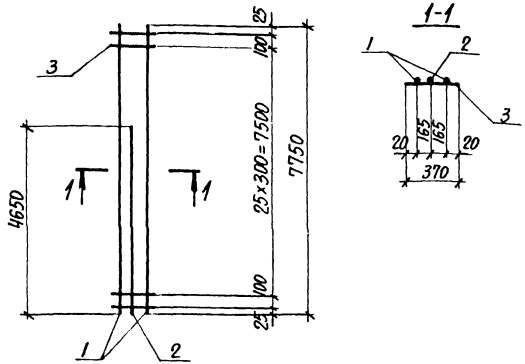

Марка каркаса	Поз.	Наименование	Кол.	Масса ед., кг	Общая масса, кг
Кр 48-1	1	Ф16 Ат-IVс, ℓ=7750	2	12,3	34,2
	2	Ф16 Ат-IVс, ℓ=4650	1	7,4	
	3	Ф6 АI, ℓ=370	28	0,08	
Кр 48-2	1	Ф20 Ат-IVс, ℓ=7750	2	19,1	47,8
	2	Ф16 Ат-IVс, ℓ=4650	1	7,4	
	3	Ф6 АI, ℓ=370	28	0,08	

Арматура класса А-I по ГОСТ 5781-82,
Ат-IVс по ГОСТ 10884-81*.

Нач. отд.	Бродский		
Н. контр.	Зорин		
Гл. констр.	Зорин		
Рук. гр.	Шахновский		
Разраб.	Боднянская		
Рассчит.	Петраш		
Исполн.	Артеменко		
Проверил	Боднянская		

3.015-1/82.II-5-142

Каркас
Кр 48-1; Кр 48-2

Стадия	Лист	Листов
Р		1

ХАРЬКОВСКИЙ ПРОМСТРОЙНИИПРОЕКТ

Инв. № подл. | Подпись и дата | Взам. инв. №

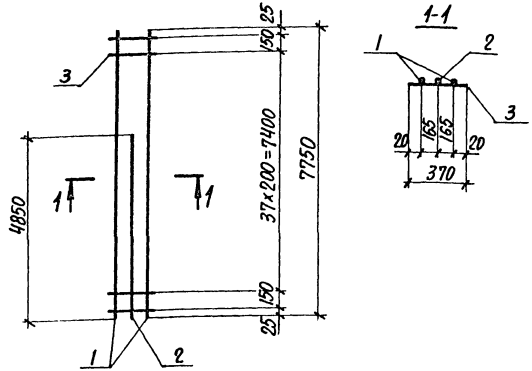

Марка каркаса	Поз.	Наименование	Кол.	Масса ед., кг	Общая масса, кг
Кр 49-1	1	Ф16 Ат-IVс, ℓ=7750	2	12,3	35,5
	2	Ф16 Ат-IVс, ℓ=4850	1	7,7	
	3	Ф6 АI, ℓ=370	40	0,08	
Кр 49-2	1	Ф20 Ат-IVс, ℓ=7750	2	19,1	49,1
	2	Ф16 Ат-IVс, ℓ=4850	1	7,7	
	3	Ф6 АI, ℓ=370	40	0,08	

Арматура класса А-I по ГОСТ 5781-82,
Ат-IVс по ГОСТ 10884-81*.

Нач. отд.	Бродский		
Н. контр.	Зорин		
Гл. констр.	Зорин		
Рук. гр.	Шахновский		
Разраб.	Боднянская		
Рассчит.	Петраш		
Исполн.	Артеменко		
Проверил	Боднянская		

3.015-1/82.II-5-143

Каркас
Кр 49-1; Кр 49-2

Стадия	Лист	Листов
Р		1

ХАРЬКОВСКИЙ ПРОМСТРОЙНИИПРОЕКТ

Инв. № подл. | Подпись и дата | Взам. инв. №

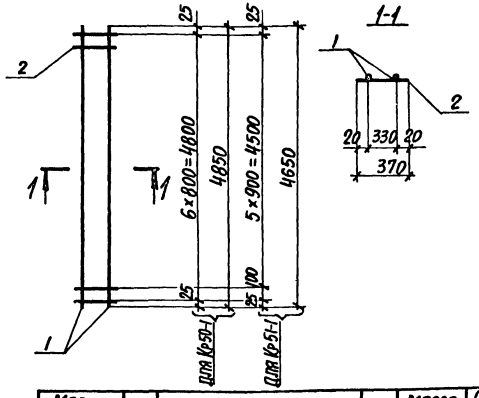

Марка каркаса	Поз.	Наименование	Кол.	Масса ед., кг	Общая масса, кг
Кр 50-1	1	Ф16 Ат-IVс, ℓ=4850	2	7,7	16,0
	2	Ф6 АI, ℓ=370	7	0,08	
Кр 51-1	1	Ф22 Ат-IVс, ℓ=4650	2	13,9	28,4
	2	Ф6 АI, ℓ=370	7	0,08	

Арматура класса А-I по ГОСТ 5781-82,
Ат-IVс по ГОСТ 10884-81*.

Нач. отд.	Бродский	3.015-1/82.II-5-144	
Н. контр.	Зорин		
Гл. констр.	Зорин		
Рук. гр.	Шахновский	Каркас Кр 50-1; Кр 51-1	Стадия Р; Лист; Листов 1
Разраб.	Боднянская		
Рассчит.	Петраш		Харьковский Промстройниипроект
Исполн.	Артеменко		
Проверил	Боднянская		

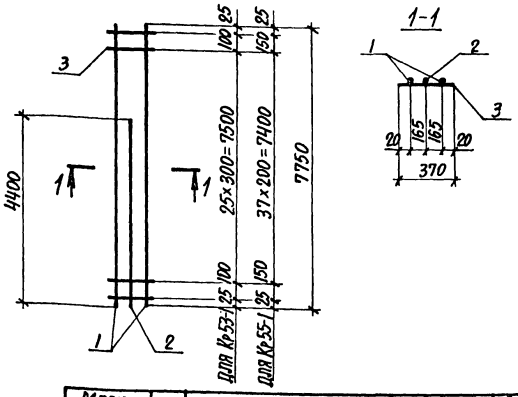

Марка каркаса	Поз.	Наименование	Кол.	Масса ед., кг	Общая масса, кг
Кр 53-1	1	Ф18 Ат-IVс, ℓ=7750	2	15,5	40,2
	2	Ф16 Ат-IVс, ℓ=4400	1	7,0	
	3	Ф6 АI, ℓ=370	28	0,08	
Кр 55-1	1	Ф18 Ат-IVс, ℓ=7750	2	15,5	41,2
	2	Ф16 Ат-IVс, ℓ=4400	1	7,0	
	3	Ф6 АI, ℓ=370	40	0,08	

Арматура класса А-I по ГОСТ 5781-82,
Ат-IVс по ГОСТ 10884-81*.

Нач. отд.	Бродский	3.015-1/82.II-5-145	
Н. контр.	Зорин		
Гл. констр.	Зорин		
Рук. гр.	Шахновский	Каркас Кр 53-1; Кр 55-1	Стадия Р; Лист; Листов 1
Разраб.	Боднянская		
Рассчит.	Петраш		Харьковский Промстройниипроект
Исполн.	Артеменко		
Проверил	Боднянская		

Инв. № подл. | Подпись и дата | Взам. инв. №

Формат А4

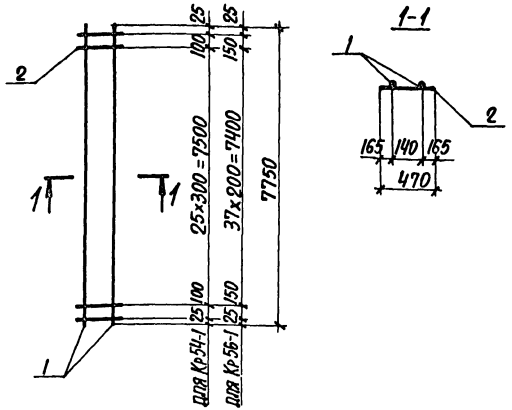

Марка каркаса	Поз.	Наименование	Кол.	Масса ед., кг	Общая масса, кг
Кр 54-1	1	Ф16 Ат-IVс, ℓ=7750	2	12,3	27,4
	2	Ф6 АI, ℓ=470	28	0,10	
Кр 56-1	1	Ф16 Ат-IVс, ℓ=7750	2	12,3	28,6
	2	Ф6 АI, ℓ=470	40	0,10	

Арматура класса А-I по ГОСТ 5781-82,
Ат-IVс по ГОСТ 10884-81*.

Нач. отд.	Бродский		3.015-1/82. II-5-146		
Н. контр.	Зорин				
Гл. констр.	Зорин				
Рук. гр.	Шяхновский		Каркас Кр 54-1; Кр 56-1	Стадия	Лист	Листов
Разраб.	Боднянская			Р		1
Рассчит.	Петраш			Харьковский промстройниипроект		
Исполн.	Артеменко					
Проверил	Боднянская					

Инв. № подл. | Подпись и дата | Взам. инв. №

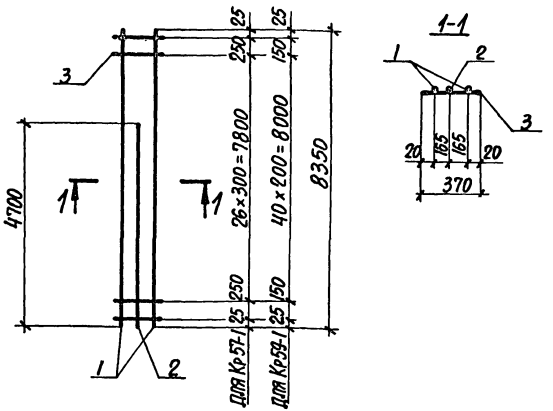

Марка каркаса	Поз.	Наименование	Кол.	Масса ед., кг	Общая масса, кг
Кр 57-1	1	Ф16 Ат-IVс, ℓ=8350	2	13,2	36,1
	2	Ф16 Ат-IVс, ℓ=4700	1	7,4	
	3	Ф6 АI, ℓ=370	29	0,08	
Кр 59-1	1	Ф16 Ат-IVс, ℓ=8350	2	13,2	37,2
	2	Ф16 Ат-IVс, ℓ=4700	1	7,4	
	3	Ф6 АI, ℓ=370	43	0,08	

Арматура класса А-I по ГОСТ 5781-82,
Ат-IVс по ГОСТ 10884-81*.

Нач. отд.	Бродский		3.015-1/82. II-5-147		
Н. контр.	Зорин				
Гл. констр.	Зорин				
Рук. гр.	Шяхновский		Каркас Кр 57-1; Кр 59-1	Стадия	Лист	Листов
Разраб.	Боднянская			Р		1
Рассчит.	Петраш			Харьковский промстройниипроект		
Исполн.	Артеменко					
Проверил	Боднянская					

Инв. № подл. | Подпись и дата | Взам. инв. №

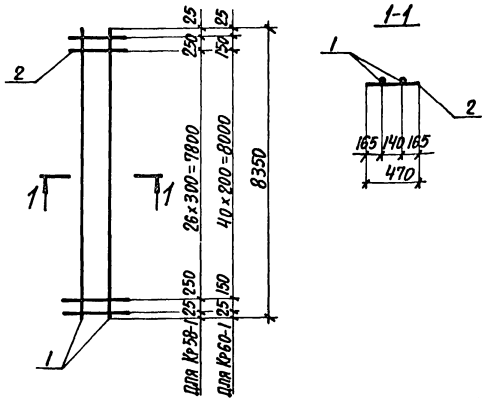

Марка каркаса	Поз.	Наименование	Кол.	Масса ед., кг	Общая масса, кг
Кр 58-1	1	Ф16 Ат-IVс, ℓ=8350	2	13,2	29,3
	2	Ф6 АI, ℓ=470	29	0,10	
Кр 60-1	1	Ф16 Ат-IVс, ℓ=8350	2	13,2	30,7
	2	Ф6 АI, ℓ=470	43	0,10	

Арматура класса А-I по ГОСТ 5781-82,
Ат-IVс по ГОСТ 10884-81*.

Нач. отд.	Бродский		3.015-1/82.II-5-148
Н. контр.	Зорин		
Гл. констр.	Зорин		
Рук. гр.	Шахновский		Каркас Кр 58-1; Кр 60-1
Разраб.	Боднянская		Стадия: Р; Лист: ; Листов: 1
Рассчит.	Петраш		ХАРЬКОВСКИЙ ПРОМСТРОЙНИИПРОЕКТ
Исполн.	Артеменко		
Проверил	Боднянская		

Инв. № подл. | Подпись и дата | Взам. инв. №

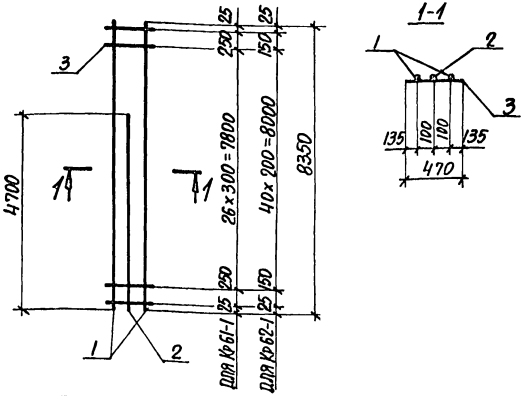

Марка каркаса	Поз.	Наименование	Кол.	Масса ед., кг	Общая масса, кг
Кр 61-1	1	Ф16 Ат-IVс, ℓ=8350	2	13,2	36,7
	2	Ф16 Ат-IVс, ℓ=4700	1	7,4	
	3	Ф6 АI, ℓ=470	29	0,10	
Кр 62-1	1	Ф16 Ат-IVс, ℓ=8350	2	13,2	38,1
	2	Ф16 Ат-IVс, ℓ=4700	1	7,4	
	3	Ф6 АI, ℓ=470	43	0,10	

Арматура класса А-I по ГОСТ 5781-82,
Ат-IVс по ГОСТ 10884-81*.

Нач. отд.	Бродский		3.015-1/82.II-5-149
Н. контр.	Зорин		
Гл. констр.	Зорин		
Рук. гр.	Шахновский		Каркас Кр 61-1; Кр 62-1
Разраб.	Боднянская		Стадия: Р; Лист: ; Листов: 1
Рассчит.	Петраш		ХАРЬКОВСКИЙ ПРОМСТРОЙНИИПРОЕКТ
Исполн.	Артеменко		
Проверил	Боднянская		

Инв. № подл. | Подпись и дата | Взам. инв. №

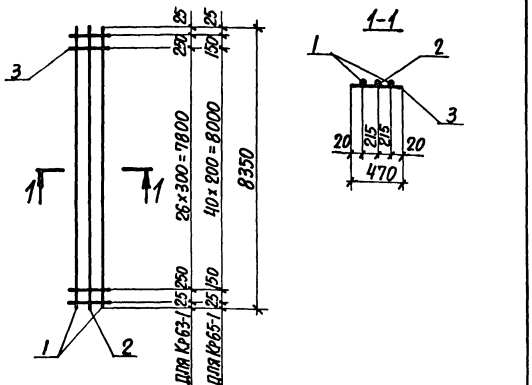

Марка каркаса	Поз.	Наименование	Кол.	Масса ед., кг	Общая масса, кг
Кр63-1	1	Ф25Ат-IVс, ℓ=8350	2	32,2	83,1
	2	Ф16Ат-IVс, ℓ=8350	1	13,2	
	3	Ф8АI, ℓ=470	29	0,19	
Кр65-1	1	Ф25Ат-IVс, ℓ=8350	2	32,2	85,8
	2	Ф16Ат-IVс, ℓ=8350	1	13,2	
	3	Ф8АI, ℓ=470	43	0,19	

Арматура класса А-I по ГОСТ 5781-82,
Ат-IVс по ГОСТ 10884-81*.

Нач. отд.	Бродский		
Н. контр.	Зорин		
Гл. констр.	Зорин		
Рук. гр.	Шахновская		
Разраб.	Боднянская		
Рассчит.	Петраш		
Исполн.	Артеменко		
Проверил	Боднянская		

3.015-1/82.II-5-150

Каркас Кр63-1; Кр65-1

Стадия	Лист	Листов
Р		1

ХАРЬКОВСКИЙ ПРОМСТРОЙНИИПРОЕКТ

Инв. № подл. | Подпись и дата | Взам. инв. №

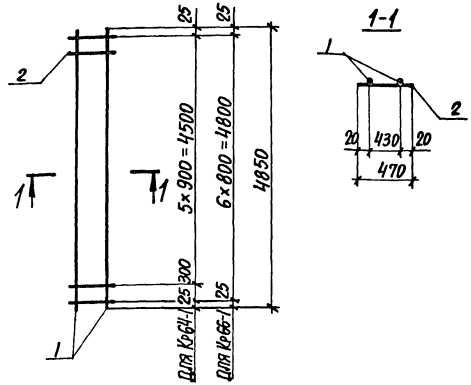

Марка каркаса	Поз.	Наименование	Кол.	Масса ед., кг	Общая масса, кг
Кр64-1	1	Ф16Ат-IVс, ℓ=4850	2	7,7	16,7
	2	Ф8АI, ℓ=470	7	0,19	
Кр66-1	1	Ф16Ат-IVс, ℓ=4850	2	7,7	16,7
	2	Ф8АI, ℓ=470	7	0,19	

Арматура класса А-I по ГОСТ 5781-82,
Ат-IVс по ГОСТ 10884-81*.

Нач. отд.	Бродский		
Н. контр.	Зорин		
Гл. констр.	Зорин		
Рук. гр.	Шахновский		
Разраб.	Боднянская		
Рассчит.	Петраш		
Исполн.	Артеменко		
Проверил	Боднянская		

3.015-1/82.II-5-151

Каркас Кр64-1; Кр66-1

Стадия	Лист	Листов
Р		1

ХАРЬКОВСКИЙ ПРОМСТРОЙНИИПРОЕКТ

Инв. № подл. | Подпись и дата | Взам. инв. №

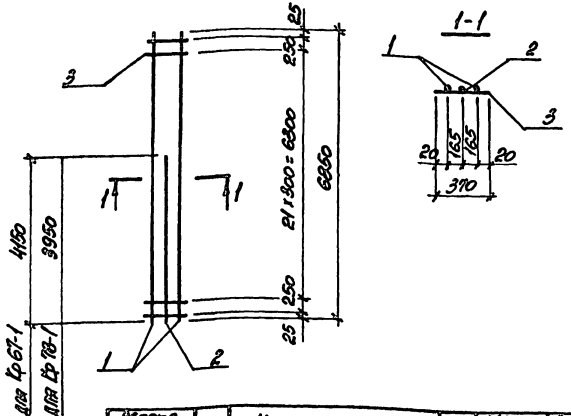

Марка каркаса	Поз.	Наименование	Кол.	Масса ед., кг	Общая масса, кг
Кр67-1	1	ф25АТ-IVс, l=6850	2	26,4	66,7
	2	ф20АТ-IVс, l=4150	1	10,3	
	3	ф8АI, l=370	24	0,15	
Кр78-1	1	ф22АТ-IVс, l=6850	2	20,4	54,5
	2	ф22АТ-IVс, l=3950	1	11,8	
	3	ф6АI, l=370	24	0,08	

Арматура класса А-I по ГОСТ 5781-82,
АТ-IVс по ГОСТ 10884-81*.

Нач. отд.	Бродский	
Н. контр.	Зорин	
Гл. конст.	Зорин	
Рук. гр.	Шахновский	
Разраб.	Болнянская	
Рассчит.	Петраш	
Исполн.	Артеменко	
Провер.	Болнянская	

3.015-1/82.II-5-152

Каркас Кр67-1; Кр78-1

Стадия	Лист	Листов
Р		1

ХАРЬКОВСКИЙ ПРОМСТРОЙНИИПРОЕКТ

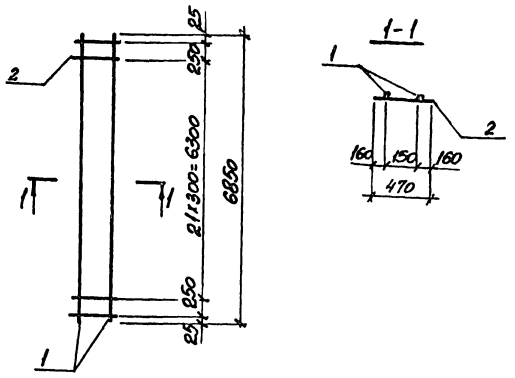

Марка каркаса	Поз.	Наименование	Кол.	Масса ед., кг	Общая масса, кг
Кр68-1	1	ф20АТ-IVс, l=6850	2	16,9	37,4
	2	ф8АI, l=370	24	0,15	

Арматура класса А-I по ГОСТ 5781-82,
АТ-IVс по ГОСТ 10884-81*.

Нач. отд.	Бродский	
Н. контр.	Зорин	
Гл. конс.	Зорин	
Рук. гр.	Шахновский	
Разраб.	Болнянская	
Рассчит.	Петраш	
Исполн.	Артеменко	
Провер.	Болнянская	

3.015-1/82.II-5-153

Каркас Кр68-1

Стадия	Лист	Листов
Р		1

ХАРЬКОВСКИЙ ПРОМСТРОЙНИИПРОЕКТ

Инв. № подл. | Подпись и дата | Взам. инв. №

23376-03 20

Формат А4

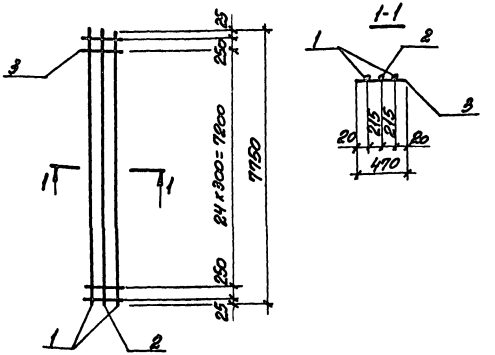

Марка каркаса	Поз.	Наименование		Кол.	Масса ед., кг	Общая масса, кг
Кр 69-1	1	ф22 Ат-IVс,	ℓ=7150	2	23,1	64,4
	2	ф18 Ат-IVс,	ℓ=7150	1	15,5	
	3	ф6 АI,	ℓ=470	27	0,10	

Арматура класса А-I по ГОСТ 5781-82,
АТ-IVс по ГОСТ 10884-81*.

Нач. отд.	Бродский		
Н. контр.	Зорин		
Гл. конст.	Зорин		
Рук. гр.	Шахновская		
Разраб.	Борщанская		
Рассчит.	Петраш		
Исполн.	Артеменко		
Провер.	Борщанская		

3.015-1/82.II-5-154

Каркас Кр 69-1

Стадия	Лист	Листов
Р		1

ХАРЬКОВСКИЙ ПРОМСТРОЙНИИПРОЕКТ

Инв. № подл. | Подпись и дата | Взам. инв. №

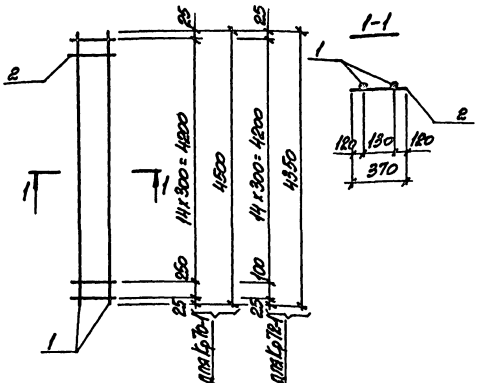

Марка каркаса	Поз.	Наименование		Кол.	Масса ед., кг	Общая масса, кг
Кр 70-1	1	ф18 АТ-IIс,	ℓ=4500	2	9,0	19,3
	2	ф6 АI,	ℓ=370	16	0,08	
Кр 72-1	1	ф20 АТ-IIс,	ℓ=4350	2	10,7	22,7
	2	ф6 АI,	ℓ=370	16	0,08	

Арматура класса А-I по ГОСТ 5781-82,
АТ-IIс по ГОСТ 10884-81*.

Нач. отд.	Бродский		
Н. контр.	Зорин		
Гл. конст.	Зорин		
Рук. гр.	Шахновская		
Разраб.	Борщанская		
Рассчит.	Петраш		
Исполн.	Артеменко		
Провер.	Борщанская		

3.015-1/82.II-5-155

Каркас Кр 70-1; Кр 72-1

Стадия	Лист	Листов
Р		1

ХАРЬКОВСКИЙ ПРОМСТРОЙНИИПРОЕКТ

Инв. № подл. | Подпись и дата | Взам. инв. №

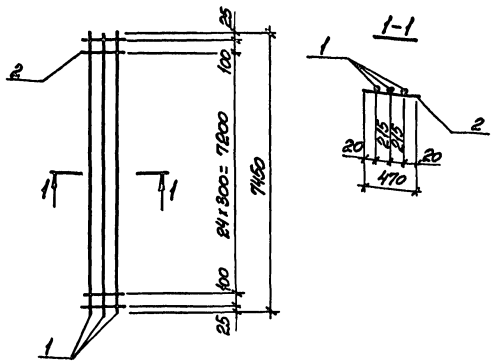

Марка каркаса	Поз.	Наименование		Кол.	Масса ед., кг	Общая масса, кг
Кр 71-1	1	ф20АТ-IVс,	ℓ=7450	3	18,4	57,9
	2	ф6АI,	ℓ=470	27	0,10	
Кр 71-2	1	ф22АТ-IVс,	ℓ=7450	3	22,2	69,3
	2	ф6АI,	ℓ=470	27	0,10	

Арматура класса А-I по ГОСТ 5781-82
Ат-IVс по ГОСТ 10884-81*

Нач. отд.	Бродский		
Н. контр.	Зорин		
Гл. констр.	Зорин		
Рук. гр.	Шахновский		
Разраб.	Болтянская		
Рассчит.	Петраш		
Исполн.	Артеменко		
Провер.	Болтянская		

3.015-1/82.II-5-156

Каркас Кр 71-1; Кр 71-2

Стадия	Лист	Листов
Р		1

ХАРЬКОВСКИЙ ПРОМСТРОЙНИИПРОЕКТ

Инв. № подл. | Подпись и дата | Взам. инв. №

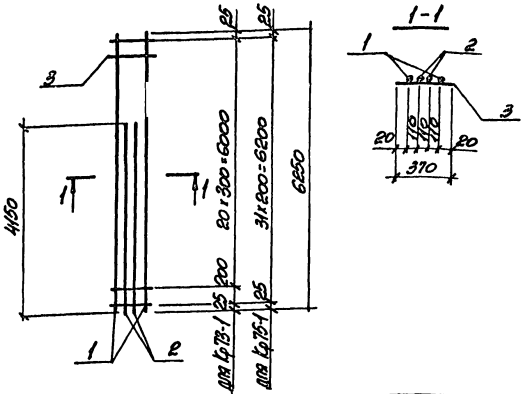

Марка каркаса	Поз.	Наименование		Кол.	Масса ед., кг	Общая масса, кг
Кр 73-1	1	ф20АТ-IVс,	ℓ=6250	2	15,4	45,8
	2	ф16АТ-IVс,	ℓ=4150	2	6,6	
	3	ф6АI,	ℓ=370	22	0,08	
Кр 75-1	1	ф20АТ-IVс,	ℓ=6250	2	15,4	46,6
	2	ф16АТ-IVс,	ℓ=4150	2	6,6	
	3	ф6АI,	ℓ=370	32	0,08	

Арматура класса А-I по ГОСТ 5781-82,
Ат-IVс по ГОСТ 10884-81*

Нач. отд.	Бродский		
Н. контр.	Зорин		
Гл. конст.	Зорин		
Рук. гр.	Шахновский		
Разраб.	Болтянская		
Рассчит.	Петраш		
Исполн.	Артеменко		
Провер.	Болтянская		

3.015-1/82.II-5-157

Каркас Кр 73-1; Кр 75-1

Стадия	Лист	Листов
Р		1

ХАРЬКОВСКИЙ

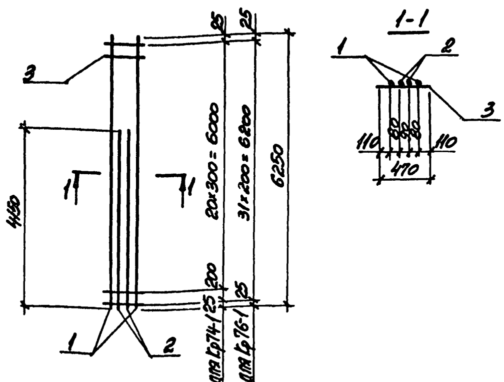

Марка каркаса	Поз.	Наименование	Кол.	Масса ед., кг	Общая масса, кг
Кр74-1	1	ф16Ат-IVс, ℓ=6250	2	9,9	35,2
	2	ф16Ат-IVс, ℓ=4150	2	6,6	
	3	ф6АI, ℓ=470	22	0,10	
Кр76-1	1	ф16Ат-IVс, ℓ=6250	2	9,9	36,2
	2	ф16Ат-IVс, ℓ=4150	2	6,6	
	3	ф6АI, ℓ=470	32	0,10	

Арматура класса А-I по ГОСТ 5781-82,
Ат-IVс по ГОСТ 10884-81*

Нач.отд.	Бродский	3.015-1/82.II-5-158	
Н.контр.	Зорин		
Гл.конст.	Зорин		
Рук.гр.	Шахновский	Каркас Кр74-1; Кр76-1	Стадия Р, Лист, Листов 1
Разраб.	Богнянская		
Рассчит.	Петраш		Харьковский Промстройниипроект
Исполн.	Артеменко		
Провер.	Богнянская		

Инв.№ подл. | Подпись и дата | Взам.инв.№

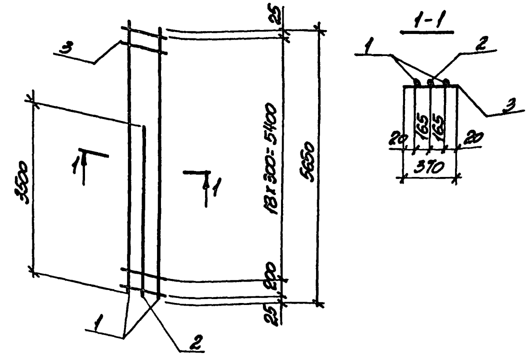

Марка каркаса	Поз.	Наименование	Кол.	Масса ед., кг	Общая масса, кг
Кр77-1	1	ф22Ат-IVс, ℓ=5650	2	16,8	43,9
	2	ф20Ат-IVс, ℓ=3500	1	8,7	
	3	ф6АI, ℓ=370	20	0,08	

Арматура класса А-I по ГОСТ 5781-82,
Ат-IVс по ГОСТ 10884-81*

Нач.отд.	Бродский	3.015-1/82.II-5-159	
Н.контр.	Зорин		
Гл.конст.	Зорин		
Рук.гр.	Шахновский	Каркас Кр77-1	Стадия Р, Лист, Листов 1
Разраб.	Богнянская		
Рассчит.	Петраш		Харьковский Промстройниипроект
Исполн.	Артеменко		
Провер.	Богнянская		

Инв.№ подл. | Подпись и дата | Взам.инв.№

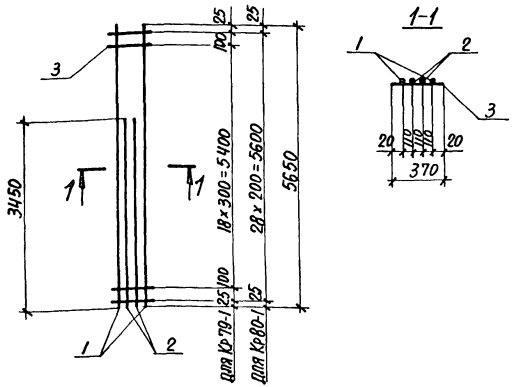

Марка каркаса	Поз.	Наименование	Кол.	Масса ед., кг	Общая масса, кг
Кр 79-1	1	Ф18 Ат-IVс, ℓ=5650	2	11,3	35,3
	2	Ф16 Ат-IVс, ℓ=3450	2	5,5	
	3	Ф6 АI, ℓ=370	21	0,08	
Кр 80-1	1	Ф18 Ат-IVс, ℓ=5650	2	11,3	35,9
	2	Ф16 Ат-IVс, ℓ=3450	2	5,5	
	3	Ф6 АI, ℓ=370	29	0,08	

Арматура класса А-I по ГОСТ 5781-82,
Ат-IVс по ГОСТ 10884-81*.

Нач. отд.	Бродский	3.015-1/82.ПЗ-5-160	
Н. контр.	Зорин		
Гл. констр.	Зорин		
Рук. гр.	Шахновский		
Разраб.	Боднянская	Каркас Кр 79-1; Кр 80-1	Стадия: Р; Лист: ; Листов: 1
Рассчит.	Петраш		
Исполн.	Артеменко		
Проверил	Боднянская		Харьковский промстройниипроект

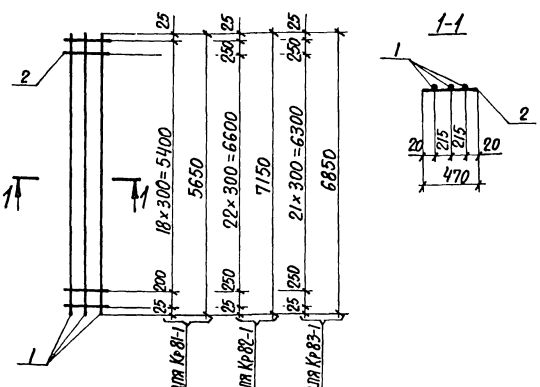

Марка каркаса	Поз.	Наименование	Кол.	Масса ед., кг	Общая масса, кг
Кр 81-1	1	Ф22 Ат-IVс, ℓ=5650	3	16,8	52,4
	2	Ф6 АI, ℓ=470	20	0,10	
Кр 82-1	1	Ф22 Ат-IVс, ℓ=7150	3	21,3	66,4
	2	Ф6 АI, ℓ=470	25	0,10	
Кр 83-1	1	Ф22 Ат-IVс, ℓ=6850	3	20,4	63,6
	2	Ф6 АI, ℓ=470	24	0,10	

Арматура класса А-I по ГОСТ 5781-82,
Ат-IVс по ГОСТ 10884-81*.

Инв. № подл. | Подпись и дата | Взам. инв. №

Нач. отд.	Бродский	3.015-1/82.ПЗ-5-161	
Н. контр.	Зорин		
Гл. констр.	Зорин		
Рук. гр.	Шахновский		
Разраб.	Боднянская	Каркас Кр 81-1; Кр 82-1; Кр 83-1	Стадия: Р; Лист: ; Листов: 1
Рассчит.	Петраш		
Исполн.	Артеменко		
Проверил	Боднянская		Харьковский промстройниипроект

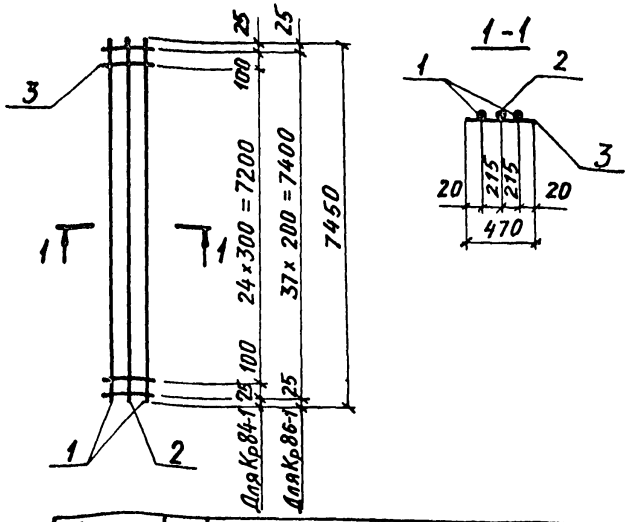

Марка каркаса	Поз.	Наименование	Кол.	Масса ед., кг	Общая масса, кг
Кр 84-1	1	Ø18Ат-IVС, ℓ=7450	2	14,9	44,3
	2	Ø16Ат-IVС, ℓ=7450	1	11,8	
	3	Ø 6АI, ℓ= 470	27	0,10	
Кр 86-1	1	Ø18Ат-IVС, ℓ=7450	2	14,9	45,4
	2	Ø16Ат-IVС, ℓ=7450	1	11,8	
	3	Ø 6АI, ℓ= 470	38	0,10	

Арматура класса А-I по ГОСТ 5781-82,
Ат-IVС по ГОСТ 10884-81*

Нач. отд.	Бродский		
Н. контр.	Зорин		
Гл. конс.	Зорин		
Рук. гр.	Шахновский		
Разраб.	Боднянская		
Рассчит.	Петраш		
Исполн.	Артеменко		
Провер.	Боднянская		

3.015-1/82.II-5-162

Каркас Кр 84-1; Кр 86-1

Стадия	Лист	Листов
Р		1

ХАРЬКОВСКИЙ ПРОМСТРОЙНИИПРОЕКТ

Инв. № подл. | Подпись и дата | Взам. инв. №

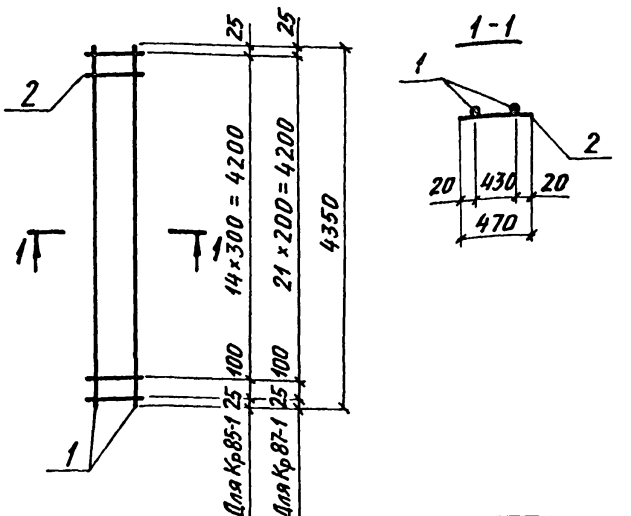

Марка каркаса	Поз.	Наименование	Кол.	Масса ед., кг	Общая масса, кг
Кр 85-1	1	Ø18Ат-IVС, ℓ=4350	2	8,7	19,0
	2	Ø 6Ат, ℓ= 470	16	0,10	
Кр 87-1	1	Ø18Ат-IVС, ℓ=4350	2	8,7	19,7
	2	Ø 6АI, ℓ= 470	23	0,10	

Арматура класса А-I по ГОСТ 5781-82,
Ат-IVС по ГОСТ 10884-81*

Нач. отд.	Бродский		
Н. контр.	Зорин		
Гл. констр.	Зорин		
Рук. гр.	Шахновский		
Разраб.	Боднянская		
Рассчит.	Петраш		
Исполн.	Артеменко		
Провер.	Боднянская		

3.015-1/82.II-5-163

Каркас Кр 85-1; Кр 87-1

Стадия	Лист	Листов
Р		1

ХАРЬКОВСКИЙ ПРОМСТРОЙНИИПРОЕКТ

Инв. № подл. | Подпись и дата | Взам. инв. №

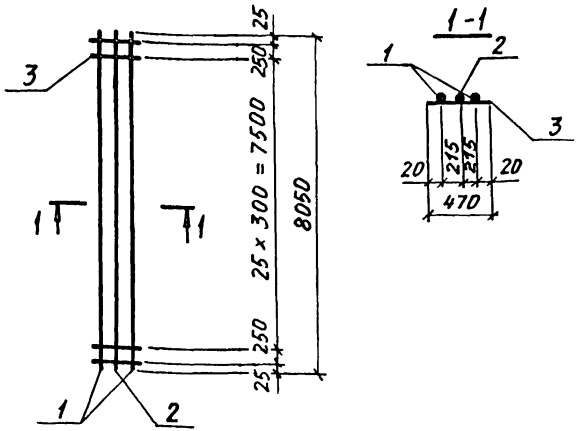

Марка каркаса	Поз.	Наименование	Кол	Масса ед., кг	Общая масса, кг
Кр 88-1	1	ф 25 Ат-IVС, ℓ=8050	2	31,0	80,0
	2	ф 16 Ат-IVС, ℓ=8050	1	12,7	
	3	ф 8 AI, ℓ=470	28	0,19	
Кр 88-2	1	ф 22 Ат-IVС, ℓ=8050	2	24,0	63,5
	2	ф 16 Ат-IVС, ℓ=8050	1	12,7	
	3	ф 6 AI, ℓ=470	28	0,10	
Кр 88-3	1	ф 25 Ат-IVС, ℓ=8050	2	31,0	87,2
	2	ф 20 Ат-IVС, ℓ=8050	1	19,9	
	3	ф 8 AI, ℓ=470	23	0,19	

Арматура класса А-I по ГОСТ 5781-82,
Ат-IVС по ГОСТ 10884-87*

Нач. отд.	Бродский		
Н. контр.	Зорин		
Гл. конст.	Зорин		
Рук. гр.	Шахновский		
Разраб.	Боднянская		
Рассчит.	Петраш		
Исполн.	Артеменко		
Провер.	Боднянская		

3.015-1/82.II-5-164

Каркас Кр 88-1... Кр 88-3

Стадия	Лист	Листов
Р		1

ХАРЬКОВСКИЙ ПРОМСТРОЙНИИПРОЕКТ

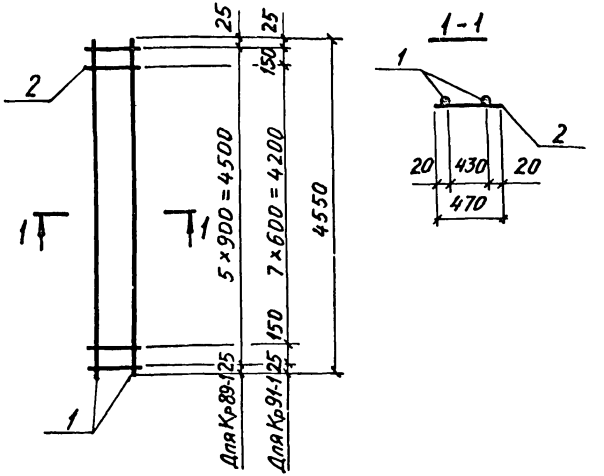

Марка каркаса	Поз.	Наименование	Кол	Масса ед., кг	Общая масса, кг
Кр 89-1	1	ф 16 Ат-IVС, ℓ=4550	2	7,2	15,5
	2	ф 8 AI, ℓ=470	6	0,19	
Кр 91-1	1	ф 16 Ат-IVС, ℓ=4550	2	7,2	16,3
	2	ф 8 AI, ℓ=470	10	0,19	

Арматура класса А-I по ГОСТ 5787-82,
Ат-IVС по ГОСТ 10884-81*

Нач. отд.	Бродский		
Н. контр.	Зорин		
Гл. констр.	Зорин		
Рук. гр.	Шахновский		
Разраб.	Боднянская		
Рассчит.	Петраш		
Исполн.	Артеменко		
Проверил	Боднянская		

3.015-1/82.II-5-165

Каркас Кр 89-1; Кр 91-1

Стадия	Лист	Листов
Р		1

ХАРЬКОВСКИЙ ПРОМСТРОЙНИИПРОЕКТ

Инв. № подл. | Подпись и дата | Взам. инв. №

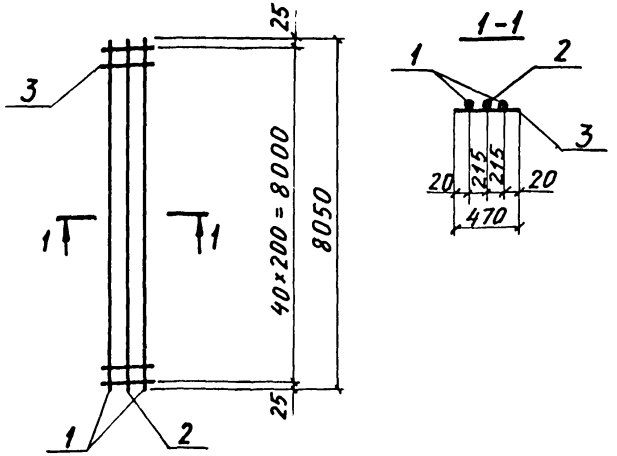

Марка каркаса	Поз.	Наименование	Кол.	Масса ед., кг	Общая масса, кг
Кр 90-1	1	Ф25Ат-IVС, ℓ=8050	2	31,0	82,5
	2	Ф16Ат-IVС, ℓ=8050	1	12,7	
	3	Ф 8АI, ℓ=470	41	0,19	
Кр 90-2	1	Ф22Ат-IVС, ℓ=8050	2	24,0	64,8
	2	Ф16Ат-IVС, ℓ=8050	1	12,7	
	3	Ф6АI, ℓ=470	41	0.10	

Арматура класса А-I по ГОСТ 5781-82,
Ат-IVС по ГОСТ 10884-81.*

Нач. отд	Бродский		
Н. контр	Зорин		
Гл. конст	Зорин		
Рук. гр.	Шахновский		
Разраб.	Боднянская		
Рассчит.	Петраш		
Исполн.	Артеменко		
Проверил	Боднянская		

3.015-1/82.II-5-166

Каркас
Кр 90-1; Кр 90-2

Стадия	Лист	Листов
Р		1

ХАРЬКОВСКИЙ ПРОМСТРОЙНИИПРОЕКТ

Инв. № подл. | Подпись и дата | Взам. инв. №

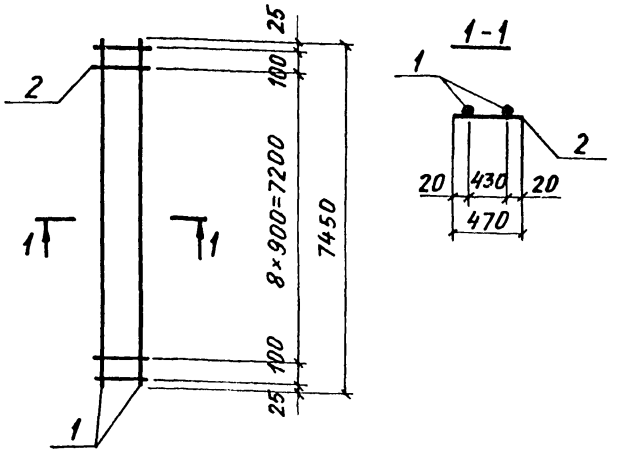

Марка каркаса	Поз.	Наименование	Кол.	Масса ед., кг	Общая масса, кг
Кр 92-1	1	Ф22Ат-IVС, ℓ=7450	2	22,2	45,5
	2	Ф6АI, ℓ=470	11	0,10	

Арматура класса А-I по ГОСТ 5781-82,
Ат-IVС по ГОСТ 10884-81.*

Нач. отд	Бродский		
Н. контр.	Зорин		
Гл. констр	Зорин		
Рук. гр.	Шахновский		
Разраб.	Боднянская		
Рассчит.	Петращ		
Исполн.	Артеменко		
Проверил	Боднянская		

3.015-1/82.II-5-167

Каркас
Кр 92-1

Стадия	Лист	Листов
Р		1

ХАРЬКОВСКИЙ ПРОМСТРОЙНИИПРОЕКТ

Инв. № подл. | Подпись и дата | Взам. инв. №

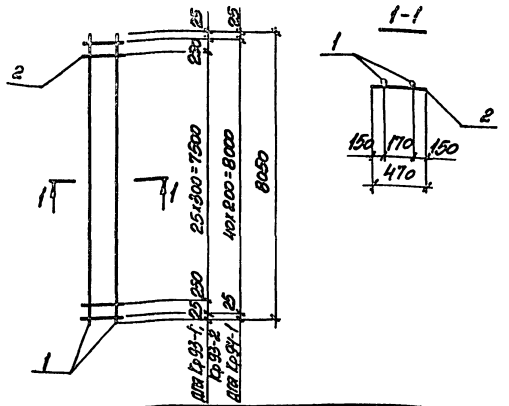

Марка каркаса	Поз.	Наименование		Кол.	Масса ед., кг	Общая масса, кг
Кр 93-1	1	ф16 АТ-IVс,	ℓ=8050	2	12,7	28,2
	2	ф6 АI,	ℓ=470	28	0,10	
Кр 93-2	1	ф20 АТ-IVс,	ℓ=8050	2	19,9	45,1
	2	ф8 АI,	ℓ=470	28	0,19	
Кр 94-1	1	ф16 АТ-IVс,	ℓ=8050	2	12,7	29,5
	2	ф6 АI,	ℓ=470	41	0,10	

Арматура класса А-I по ГОСТ 5781-82,
АТ-IVс по ГОСТ 10884-81*.

Нач. отд.	Бродский		
Н. контр.	Зорин		
Гл. конст.	Зорин		
Рук. гр.			
Разраб.			
Рассчит.	Петраш		
Исполн.			
Прозер.			

3.015-1/82. II-5-168

Каркас Кр93-1; Кр93-2; Кр94-1

Стадия	Лист	Листов
Р		

ХАРЬКОВСКИЙ ПРОМСТРОЙНИИПРОЕКТ

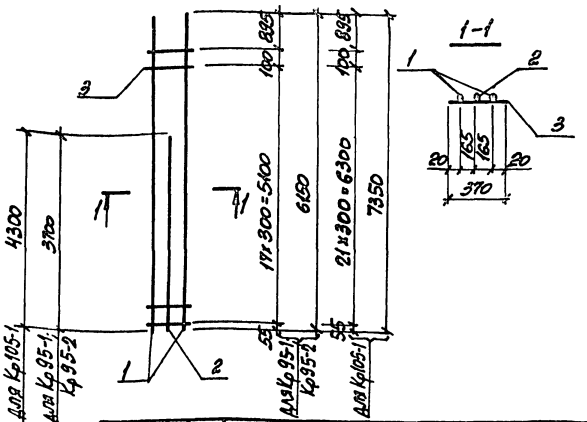

Марка каркаса	Поз.	Наименование		Кол.	Масса ед., кг	Общая масса, кг
Кр95-1	1	ф18 АТ-IVс,	ℓ=6150	2	12,3	32,0
	2	ф16 АТ-IVс,	ℓ=3700	1	5,9	
	3	ф6 АI,	ℓ=370	19	0,08	
Кр95-2	1	ф20 АТ-IVс,	ℓ=6150	2	15,2	37,8
	2	ф16 АТ-IVс,	ℓ=3700	1	5,9	
	3	ф6 АI,	ℓ=370	19	0,08	
Кр105-1	1	ф22 АТ-IVс,	ℓ=7350	2	21,9	56,2
	2	ф20 АТ-IVс,	ℓ=4300	1	10,6	
	3	ф6 АI,	ℓ=370	23	0,08	

Арматура класса А-I по ГОСТ 5781-82,
АТ-IVс по ГОСТ 10884-81*.

Инв.№ подл. | Подпись и дата | Взам. инв.№

Нач. отд.	Бродский		
Н. контр.	Зорин		
Гл. конст.	Зорин		
Рук. гр.			
Разраб.			
Рассчит.	Петраш		
Исполн.			
Прозер.			

3.015-1/82. II-5-169

Каркас Кр95-1; Кр95-2; Кр105-1

Стадия	Лист	Листов
Р		

ХАРЬКОВСКИЙ ПРОМСТРОЙНИИПРОЕКТ

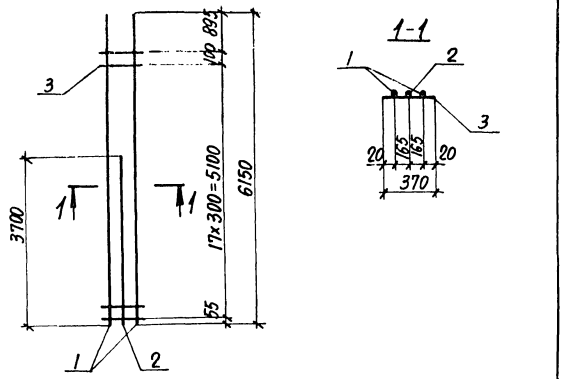

Марка каркаса	Поз.	Наименование	Кол.	Масса ед., кг	Общая масса, кг
Кр 95-3	1	Ф22 Ат-IVс, ℓ=6150	2	18,3	45,5
	2	Ф18 Ат-IVс, ℓ=3700	1	7,4	
	3	Ф6 АI, ℓ=370	19	0,08	
Кр 95-4	1	Ф22 Ат-IVс, ℓ=6150	2	18,3	44,0
	2	Ф16 Ат-IVс, ℓ=3700	1	5,9	
	3	Ф6 АI, ℓ=370	19	0,08	

Арматура класса А-I по ГОСТ 5781-82,
Ат-IVс по ГОСТ 10884-81*.

Нач. отд.	Бродский		
Н. контр.	Зорин		
Гл. констр.	Зорин		
Рук. гр.	Шахновский		
Разраб.	Боднянская		
Рассчит.	Петриш		
Исполн.	Артеменко		
Проверил	Боднянская		

3.015-1/82.II-5-170

Каркас Кр 95-3; Кр 95-4

Стадия	Лист	Листов
Р		1

Харьковский промстройниипроект

Инв. № подл. | Подпись и дата | Взам. инв. №

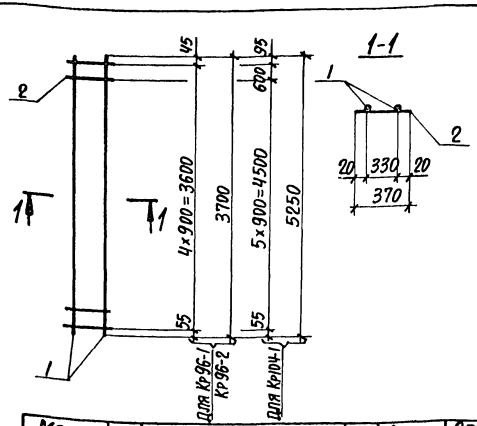

Марка каркаса	Поз.	Наименование	Кол.	Масса ед., кг	Общая масса, кг
Кр 96-1	1	Ф16 Ат-IVс, ℓ=3700	2	5,9	12,2
	2	Ф6 АI, ℓ=370	5	0,08	
Кр 96-2	1	Ф18 Ат-IVс, ℓ=3700	2	7,4	15,2
	2	Ф6 АI, ℓ=370	5	0,08	
Кр 104-1	1	Ф18 Ат-IVс, ℓ=5250	2	10,5	21,6
	2	Ф6 АI, ℓ=370	7	0,08	

Арматура класса А-I по ГОСТ 5781-82,
Ат-IVс по ГОСТ 10884-81*.

Нач. отд.	Бродский		
Н. контр.	Зорин		
Гл. констр.	Зорин		
Рук. гр.	Шахновский		
Разраб.	Боднянская		
Рассчит.	Петриш		
Исполн.	Артеменко		
Проверил	Боднянская		

3.015-1/82.II-5-171

Каркас Кр 96-1; Кр 96-2; Кр 104-1

Стадия	Лист	Листов
Р		1

Харьковский промстройниипроект

Инв. № подл. | Подпись и дата | Взам. инв. №

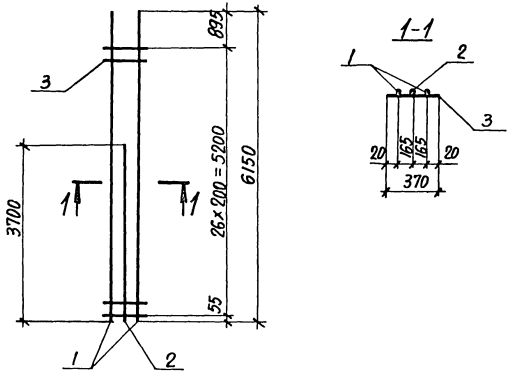

Марка каркаса	Поз.	Наименование	Кол.	Масса ед., кг	Общая масса, кг
Кр 97-1	1	Ф18 Ат-IVс, ℓ=6150	2	12,3	32,7
	2	Ф16 Ат-IVс, ℓ=3700	1	5,9	
	3	Ф6 АI, ℓ=370	27	0,08	
Кр 97-2	1	Ф20 Ат-IVс, ℓ=6150	2	15,2	38,5
	2	Ф16 Ат-IVс, ℓ=3700	1	5,9	
	3	Ф6 АI, ℓ=370	27	0,08	

Арматура класса А-I по ГОСТ 5781-82,
Ат-IVс по ГОСТ 10884-81*.

Нач. отд.	Бродский	3.015-1/82.II-5-172	
Н. контр.	Зорин		
Гл. констр.	Зорин		
Рук. гр.	Шахновский	Каркас Кр 97-1; Кр 97-2	Стадия: Р; Лист: —; Листов: 1
Разраб.	Боднянская		
Рассчит.	Петраш		
Исполн.	Артеменко		Харьковский Промстройниипроект
Проверил	Боднянская		

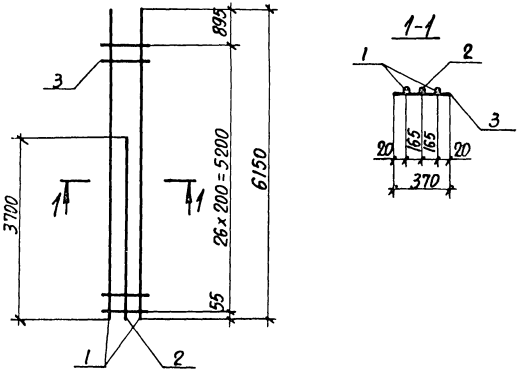

Марка каркаса	Поз.	Наименование	Кол.	Масса ед., кг	Общая масса, кг
Кр 97-3	1	Ф22 Ат-IVс, ℓ=6150	2	18,3	46,2
	2	Ф18 Ат-IVс, ℓ=3700	1	7,4	
	3	Ф6 АI, ℓ=370	27	0,08	
Кр 97-4	1	Ф22 Ат-IVс, ℓ=6150	2	18,3	44,7
	2	Ф16 Ат-IVс, ℓ=3700	1	5,9	
	3	Ф6 АI, ℓ=370	27	0,08	

Арматура класса А-I по ГОСТ 5781-82,
Ат-IVс по ГОСТ 10884-81*.

Инв. № подл. | Подпись и дата | Взам. инв. №

Нач. отд.	Бродский	3.015-1/82.II-5-173	
Н. контр.	Зорин		
Гл. констр.	Зорин		
Рук. гр.	Шахновский	Каркас Кр 97-3; Кр 97-4	Стадия: Р; Лист: —; Листов: 1
Разраб.	Боднянская		
Рассчит.	Петраш		
Исполн.	Артеменко		Харьковский Промстройниипроект
Проверил	Боднянская		

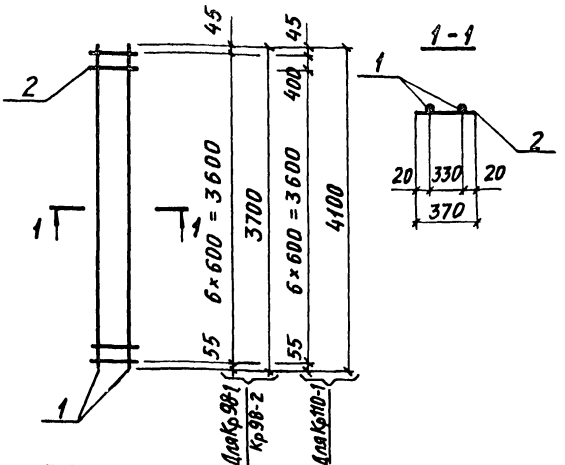

Марка каркаса	Поз.	Наименование	Кол.	Масса ед., кг	Общая масса, кг
Кр 98-1	1	ф16 Ат-IVС, ℓ=3700	2	5,9	12,4
	2	ф6 AI, ℓ=370	7	0,08	
Кр 98-2	1	ф18 Ат-IVС, ℓ=3700	2	7,4	15,4
	2	ф6 AI, ℓ=370	7	0,08	
Кр 110-1	1	ф16 Ат-IVС, ℓ=4100	2	6,5	13,6
	2	ф6 AI, ℓ=370	8	0,08	

Арматура класса А-I по ГОСТ 5781-82,
Ат-IVС по ГОСТ 10884-81*

Нач. отд.	Бродский	3.015-1/82.II-5-174	
Н. контр.	Зорин		
Гл. констр.	Зорин		
Рук. гр.	Шахновский		
Разраб.	Боднянская	Каркас Кр 98-1; Кр 98-2; Кр 110-1	Стадия Р; Лист; Листов 1
Рассчит.	Петраш		
Исполн.	Артеменко		
Проверил	Боднянская		Харьковский промстройниипроект

Инв. № подл. | Подпись и дата | Взам. инв. №

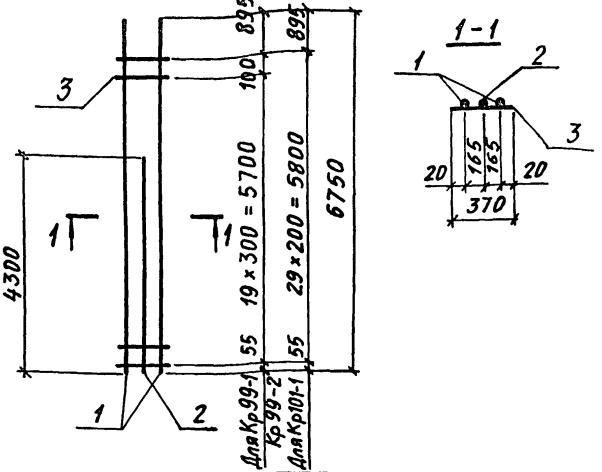

Марка каркаса	Поз.	Наименование	Кол.	Масса ед., кг	Общая масса, кг
Кр 99-1	1	ф18 Ат-IVС, ℓ=6750	2	13,5	35,5
	2	ф16 Ат-IVС, ℓ=4300	1	6,8	
	3	ф6 AI, ℓ=370	21	0,08	
Кр 99-2	1	ф20 Ат-IVС, ℓ=6750	2	16,7	43,7
	2	ф18 Ат-IVС, ℓ=4300	1	8,6	
	3	ф6 AI, ℓ=370	21	0,08	
Кр 101-1	1	ф18 Ат-IVС, ℓ=6750	2	13,5	36,2
	2	ф16 Ат-IVС, ℓ=4300	1	6,8	
	3	ф6 AI, ℓ=370	30	0,08	

Арматура класса А-I по ГОСТ 5781-82,
Ат-IVС по ГОСТ 10884-81*

Нач. отд.	Бродский	3.015-1/82.II-5-175	
Н. контр.	Зорин		
Гл. констр.	Зорин		
Рук. гр.	Шахновский		
Разраб.	Боднянская	Каркас Кр 99-1; Кр 99-2; Кр 101-1	Стадия Р; Лист; Листов 1
Рассчит.	Петраш		
Исполн.	Артеменко		
Проверил	Боднянская		Харьковский промстройниипроект

Инв. № подл. | Подпись и дата | Взам. инв. №

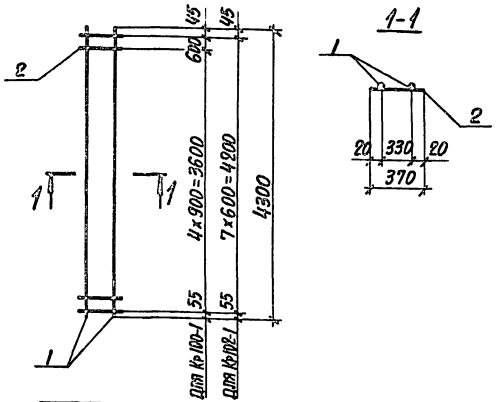

Марка каркаса	Поз.	Наименование	Кол.	Масса ед., кг	Общая масса, кг
Кр100-1	1	Ф18 Ат-IVс, ℓ=4300	2	8,6	17,7
	2	Ф6 АI, ℓ=370	6	0,08	
Кр102-1	1	Ф18 Ат-IVс, ℓ=4300	2	8,6	17,8
	2	Ф6 АI, ℓ=370	8	0,08	

Арматура класса А-I по ГОСТ 5781-82,
Ат-IVс по ГОСТ 10884-81*.

Нач.отд.	Бродский		3.015-1/82.II-5-176
Н.контр.	Зорин		
Гл.констр.	Зорин		
Рук.гр.	Шахновский		Каркас Кр100-1; Кр102-1
Разраб.	Боднянская		Стадия: Р; Лист: ; Листов: 1
Рассчит.	Петраш		Харьковский промстройниипроект
Исполн.	Артеменко		
Проверил	Боднянская		

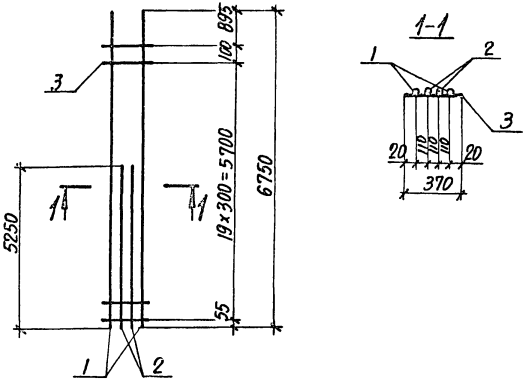

Марка каркаса	Поз.	Наименование	Кол.	Масса ед., кг	Общая масса, кг
Кр103-1	1	Ф20 Ат-IVс, ℓ=6750	2	16,7	56,1
	2	Ф18 Ат-IVс, ℓ=5250	2	10,5	
	3	Ф6 АI, ℓ=370	21	0,08	

Арматура класса А-I по ГОСТ 5781-82,
Ат-IVс по ГОСТ 10884-81*.

Инв.№ подл. | Подпись и дата | Взам.инв.№			
Нач.отд.	Бродский		3.015-1/82.II-5-177
Н.контр.	Зорин		
Гл.констр.	Зорин		
Рук.гр.	Шахновский		Каркас Кр 103-1
Разраб.	Боднянская		Стадия: Р; Лист: ; Листов: 1
Рассчит.	Петраш		Харьковский промстройниипроект
Исполн.	Артеменко		
Проверил	Боднянская		

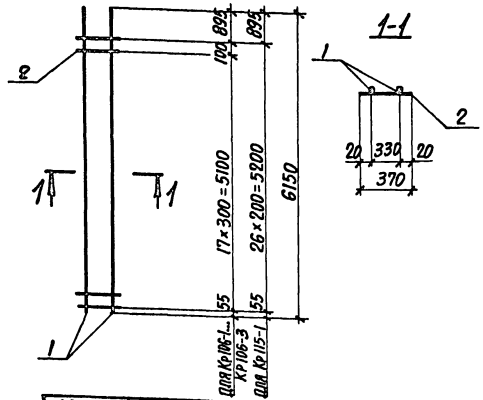

Марка каркаса	Поз.	Наименование	Кол.	Масса ед., кг	Общая масса, кг
Кр 106-1	1	Ф20 Ат-IVс, ℓ=6150	2	15,2	31,9
	2	Ф6 АI, ℓ=370	19	0,08	
Кр 106-2	1	Ф16 Ат-IVс, ℓ=6150	2	9,7	20,9
	2	Ф6 АI, ℓ=370	19	0,08	
Кр 106-3	1	Ф22 Ат-IVс, ℓ=6150	2	18,3	38,1
	2	Ф6 АI, ℓ=370	19	0,08	
Кр 115-1	1	Ф16 Ат-IVс, ℓ=6150	2	9,7	21,6
	2	Ф6 АI, ℓ=370	27	0,08	

Арматура класса А-I по ГОСТ 5781-82,
Ат-IVс по ГОСТ 10884-81*.

Инв. № подл. | Подпись и дата | Взам. инв. №

Нач. отд.	Бродский	
Н. контр.	Зорин	
Гл. констр.	Зорин	
Рук. гр.	Шахновский	
Разраб.	Боднянская	
Рассчит.	Петраш	
Исполн.	Артеменко	
Проверил	Боднянская	

3.015-1/82.II-5-178

Каркас Кр106-1...Кр106-3; Кр115-1

Стадия	Лист	Листов
Р		1

Харьковский Промстройниипроект

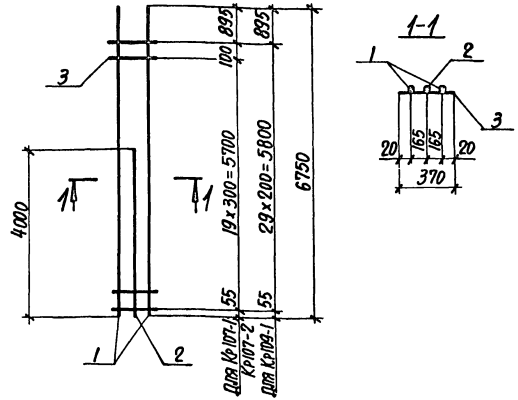

Марка каркаса	Поз.	Наименование	Кол.	Масса ед., кг	Общая масса, кг
Кр 107-1	1	Ф22 Ат-IVс, ℓ=6750	2	20,1	53,8
	2	Ф22 Ат-IVс, ℓ=4000	1	11,9	
	3	Ф6 АI, ℓ=370	21	0,08	
Кр 107-2	1	Ф18 Ат-IVс, ℓ=6750	2	13,5	35,0
	2	Ф16 Ат-IVс, ℓ=4000	1	6,3	
	3	Ф6 АI, ℓ=370	21	0,08	
Кр 109-1	1	Ф18 Ат-IVс, ℓ=6750	2	13,5	35,7
	2	Ф16 Ат-IVс, ℓ=4000	1	6,3	
	3	Ф6 АI, ℓ=370	30	0,08	

Арматура класса А-I по ГОСТ 5781-82,
Ат-IVс по ГОСТ 10884-81*.

Инв. № подл. | Подпись и дата | Взам. инв. №

Нач. отд.	Бродский	
Н. контр.	Зорин	
Гл. констр.	Зорин	
Рук. гр.	Шахновский	
Разраб.	Боднянская	
Рассчит.	Петраш	
Исполн.	Артеменко	
Проверил	Боднянская	

3.015-1/82.II-5-179

Каркас Кр107-1; Кр107-2; Кр109-1

Стадия	Лист	Листов
Р		1

Харьковский Промстройниипроект

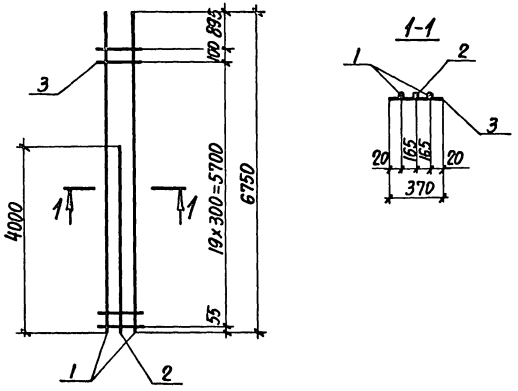

Марка каркаса	Поз.	Наименование	Кол.	Масса ед., кг	Общая масса, кг
Кр 107-3	1	Ф25 Ат-IVс, ℓ=6750	2	26,0	63,2
	2	Ф18 Ат-IVс, ℓ=4000	1	8,0	
	3	Ф8 АI, ℓ=370	21	0,15	
Кр 107-4	1	Ф20 Ат-IVс, ℓ=6750	2	16,7	45,0
	2	Ф20 Ат-IVс, ℓ=4000	1	9,9	
	3	Ф6 АI, ℓ=370	21	0,08	

Арматура класса А-I по ГОСТ 5781-82,
Ат-IVс по ГОСТ 10884-81*.

Нач. отд.	Бродский		3.015-1/82.II-5-180		
Н. контр.	Зорин				
Гл. констр.	Зорин				
Рук. гр.	Шахновский		Каркас Кр 107-3; Кр 107-4	Стадия Р	Лист	Листов 1
Разраб.	Боднянская			ХАРЬКОВСКИЙ ПРОМСТРОЙНИИПРОЕКТ		
Рассчит.	Петраш					
Исполн.	Артеменко					
Проверил	Боднянская					

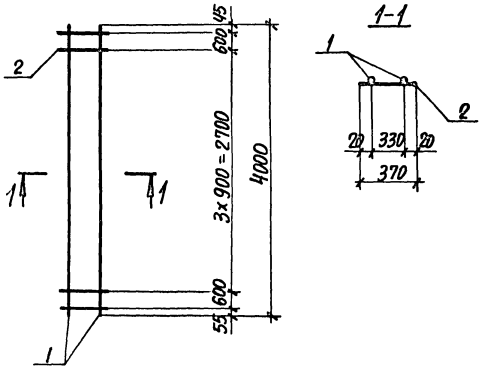

Марка каркаса	Поз.	Наименование	Кол.	Масса ед., кг	Общая масса, кг
Кр 108-1	1	Ф16 Ат-IVс, ℓ=4000	2	6,3	13,1
	2	Ф6 АI, ℓ=370	6	0,08	
Кр 108-2	1	Ф18 Ат-IVс, ℓ=4000	2	8,0	16,9
	2	Ф8 АI, ℓ=370	6	0,15	

Арматура класса А-I по ГОСТ 5781-82,
Ат-IVс по ГОСТ 10884-81*.

Нач. отд.	Бродский		3.015-1/82.II-5-181		
Н. контр.	Зорин				
Гл. констр.	Зорин				
Рук. гр.	Шахновский		Каркас Кр 108-1; Кр 108-2	Стадия Р	Лист	Листов 1
Разраб.	Боднянская			ХАРЬКОВСКИЙ ПРОМСТРОЙНИИПРОЕКТ		
Рассчит.	Петраш					
Исполн.	Артеменко					
Проверил	Боднянская					

Инв. № подл. | Подпись и дата | Взам. инв. №

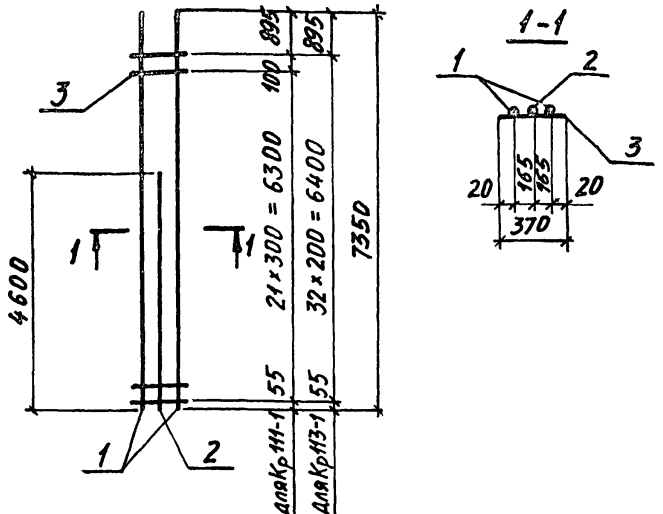

Марка каркаса	Поз.	Наименование	Кол.	Масса ед., кг	Общая масса, кг
Кр 111-1	1	ф18Ат-IVС, ℓ=7350	2	14,7	38,5
	2	ф16Ат-IVС, ℓ=4600	1	7,3	
	3	ф6АI, ℓ=370	23	0,08	
Кр 113-1	1	ф18Ат-IVС, ℓ=7350	2	14,7	39,3
	2	ф16Ат-IVС, ℓ=4600	1	7,3	
	3	ф6АI, ℓ=370	33	0,08	

Арматура класса А-I по ГОСТ 5781-82,
Ат-IVС по ГОСТ 10884-81*

Нач. отд.	Бродский		
Н. контр.	Зорин		
Гл. констр.	Зорин		
Рук. гр.	Шахновский		
Разраб.	Боднянская		
Рассчит.	Петраш		
Исполн.	Артеменко		
Проверил	Боднянская		

3.015-1/82.II-5-182

Каркас
Кр 111-1; Кр 113-1

Стадия	Лист	Листов
Р		1

ХАРЬКОВСКИЙ ПРОМСТРОЙНИИПРОЕКТ

Инв. № подл. | Подпись и дата | Взам. инв. №

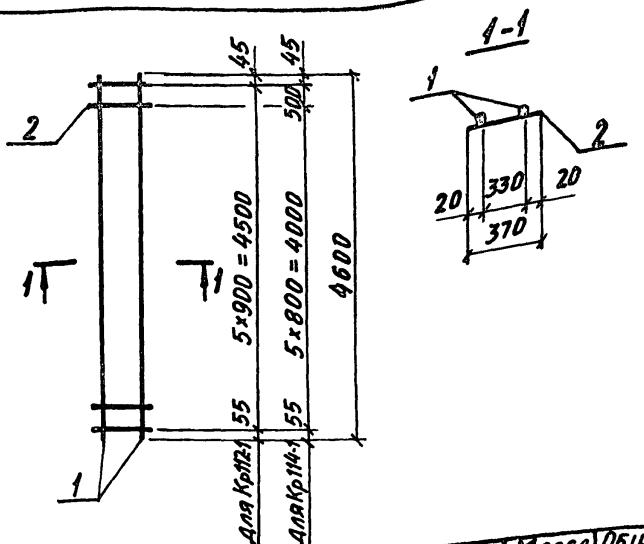

Марка каркаса	Поз.	Наименование	Кол.	Масса ед., кг	Общая масса, кг
Кр 112-1	1	ф18Ат-IVС, ℓ=4600	2	9,2	18,9
	2	ф6АI, ℓ=370	6	0,08	
Кр 114-1	1	ф18Ат-IVС, ℓ=4600	2	9,2	19,0
	2	ф6АI, ℓ=370	7	0,08	

Арматура класса А-I по ГОСТ 5781-82,
Ат-IVС по ГОСТ 10884-81*

Нач. отд.	Бродский		
Н. контр.	Зорин		
Гл. констр.	Зорин		
Рук. гр.	Шахновский		
Разраб.	Боднянская		
Рассчит.	Петраш		
Исполн.	Артеменко		
Проверил	Боднянская		

3.015-1/82.II-5-183

Каркас
Кр 112-1; Кр 114-1

Стадия	Лист	Листов
Р		1

ХАРЬКОВСКИЙ ПРОМСТРОЙНИИПРОЕКТ

Инв. № подл. | Подпись и дата | Взам. инв. №

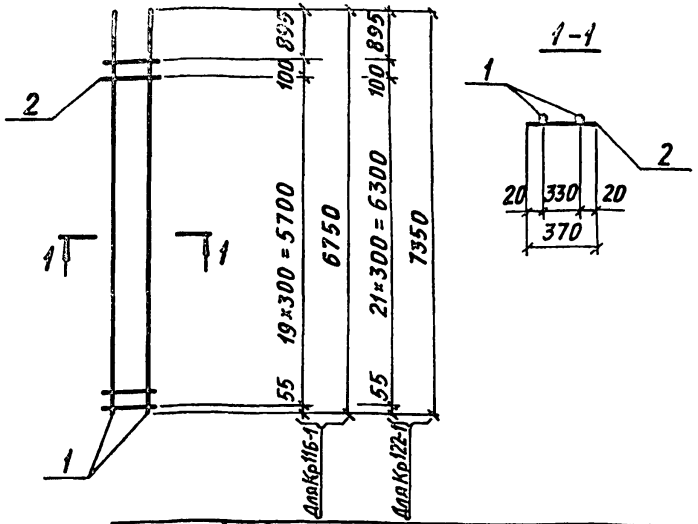

Марка каркаса	Поз.	Наименование	Кол.	Масса ед., кг	Общая масса, кг
Кр 116-1	1	Ф18Ат-IVС, ℓ=6750	2	13,5	28,7
	2	Ф 6АI, ℓ= 370	21	0,08	
Кр 122-1	1	Ф20Ат-IVС, ℓ=7350	2	18,2	38,2
	2	Ф6АI, ℓ= 370	23	0,08	

Арматура класса А-I по ГОСТ 5781-82,
Ат-IVС по ГОСТ 10884-81*

Нач. отд.	Бродский		
Н. контр.	Зорин		
Гл. конст.	Зорин		
Рук. гр.	Шахновский		
Разраб.	Боднянская		
Рассчит.	Петраш		
Исполн.	Артеменко		
Проверил	Боднянская		

3.015-1/82.IV-5-184

Каркас
Кр 116-1; Кр 122-1

Стадия	Лист	Листов
Р		1

ХАРЬКОВСКИЙ ПРОМСТРОЙНИИПРОЕКТ

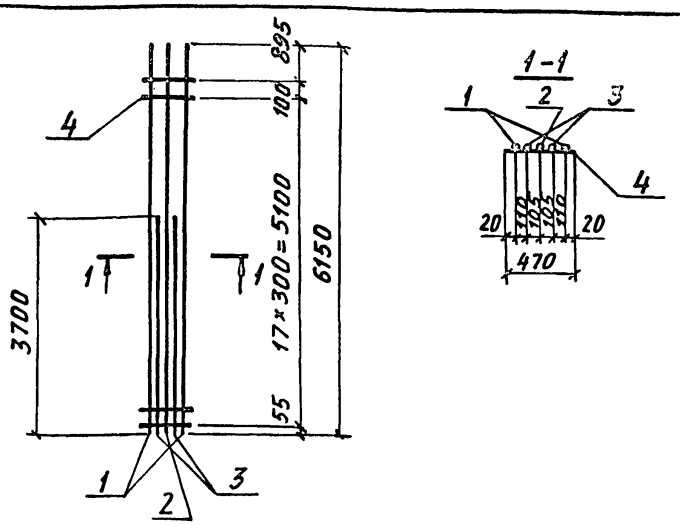

Марка каркаса	Поз.	Наименование	Кол.	Масса ед., кг	Общая масса, кг
Кр 117-1	1	Ф20Ат-IVС, ℓ=6150	2	15,2	59,4
	2	Ф18Ат-IVС, ℓ=6150	1	12,3	
	3	Ф18Ат-IVС, ℓ=3700	2	7,4	
	4	Ф6АI, ℓ= 470	19	0,10	

Арматура класса А-I по ГОСТ 5781-82,
Ат-IVС по ГОСТ 10884-81*

Инв. № подл. | Подпись и дата | Взам. инв. №

Нач. отд.	Бродский		
Н. контр.	Зорин		
Гл. конст.	Зорин		
Рук. гр.	Шахновский		
Разраб.	Боднянская		
Рассчит.	Петраш		
Исполн.	Артеменко		
Проверил	Боднянская		

3.015-1/82.IV-5-185

Каркас
Кр 117-1

Стадия	Лист	Листов
Р		1

ХАРЬКОВСКИЙ ПРОМСТРОЙНИИПРОЕКТ

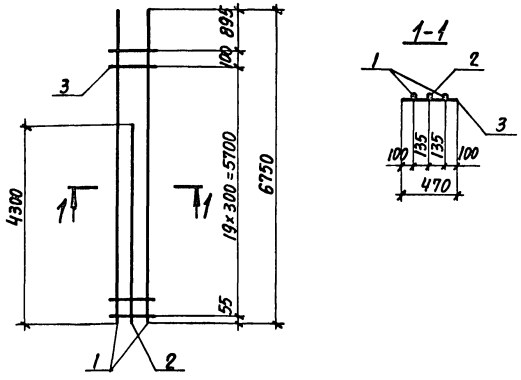

Марка каркаса	Поз.	Наименование	Кол.	Масса ед., кг	Общая масса, кг
Кр 118-1	1	Ф18 Ат-IVс, ℓ=6750	2	13,5	37,7
	2	Ф18 Ат-IVс, ℓ=4300	1	8,6	
	3	Ф6 АI, ℓ=470	21	0,10	

Арматура класса А-I по ГОСТ 5781-82,
Ат-IVс по ГОСТ 10884-81*.

Нач. отд.	Бродский		3.015-1/82. II-5-186
Н. контр.	Зорин		
Гл. констр.	Зорин		
Рук. гр.	Шахновский		
Разраб.	Боднянская		Каркас Кр 118-1
Рассчит.	Петраш		Стадия Р; Лист; Листов 1
Исполн.	Артеменко		Харьковский промстройниипроект
Проверил	Боднянская		

Инв. № подл. | Подпись и дата | Взам. инв. №

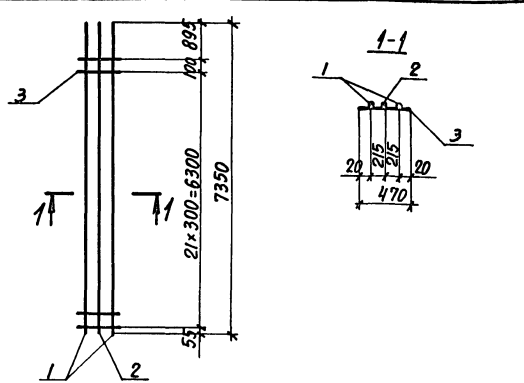

Марка каркаса	Поз.	Наименование	Кол.	Масса ед., кг	Общая масса, кг
Кр 119-1	1	Ф25 Ат-IVс, ℓ=7350	2	28,3	67,5
	2	Ф12 Ат-IVс, ℓ=7350	1	6,5	
	3	Ф8 АI, ℓ=470	23	0,19	

Арматура класса А-I по ГОСТ 5781-82,
Ат-IVс по ГОСТ 10884-81*.

Нач. отд.	Бродский		3.015-1/82. II-5-187
Н. контр.	Зорин		
Гл. констр.	Зорин		
Рук. гр.	Шахновский		
Разраб.	Боднянская		Каркас Кр 119-1
Рассчит.	Петраш		Стадия Р; Лист; Листов 1
Исполн.	Артеменко		Харьковский промстройниипроект
Проверил	Боднянская		

Инв. № подл. | Подпись и дата | Взам. инв. №

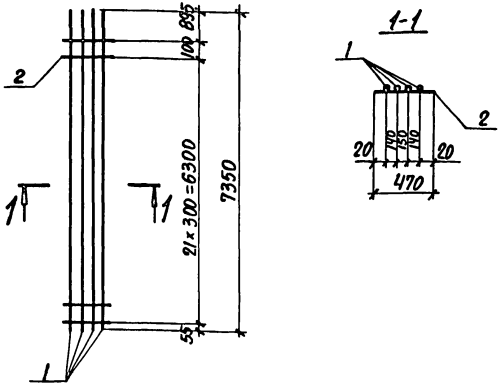

Марка каркаса	Поз.	Наименование	Кол.	Масса ед., кг	Общая масса, кг
Кр120-1	1	Ф20 Ат-IVс, ℓ=7350	4	18,2	75,1
	2	Ф6 АI, ℓ=470	23	0,10	

Арматура класса А-I по ГОСТ 5781-82,
Ат-IVс по ГОСТ 10884-81*.

Нач. отд.	Бродский				
Н. контр.	Зорин				
Гл. констр.	Зорин				
Рук. гр.	Пржновский				
Разраб.	Боднянская				
Рассчит.	Петраш				
Исполн.	Артеменко				
Проверил	Боднянская				

3.015-1/82.II-5-188

Каркас Кр120-1

Стадия	Лист	Листов
Р		1

ХАРЬКОВСКИЙ ПРОМСТРОЙНИИПРОЕКТ

Инв. № подл. | Подпись и дата | Взам. инв. №

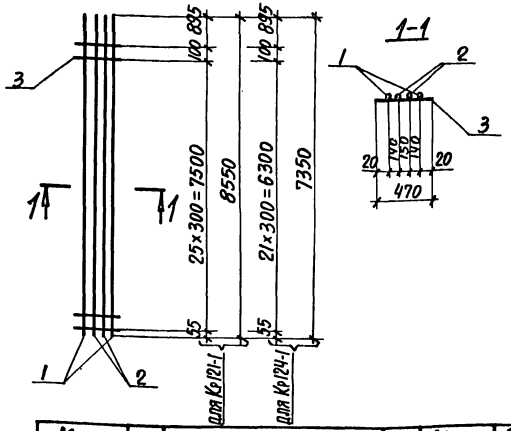

Марка каркаса	Поз.	Наименование	Кол.	Масса ед., кг	Общая масса, кг
Кр121-1	1	Ф25 Ат-IVс, ℓ=8550	2	32,9	121,9
	2	Ф22 Ат-IVс, ℓ=8550	2	25,5	
	3	Ф8 АI, ℓ=470	27	0,19	
Кр124-1	1	Ф25 Ат-IVс, ℓ=7350	2	28,3	104,8
	2	Ф22 Ат-IVс, ℓ=7350	2	21,9	
	3	Ф8 АI, ℓ=470	23	0,19	

Арматура класса А-I по ГОСТ 5781-82,
Ат-IVс по ГОСТ 10884-81*.

Нач. отд.	Бродский				
Н. контр.	Зорин				
Гл. констр.	Зорин				
Рук. гр.	Пржновский				
Разраб.	Боднянская				
Рассчит.	Петраш				
Исполн.	Артеменко				
Проверил	Боднянская				

3.015-1/82.II-5-189

Каркас Кр121-1; Кр124-1

Стадия	Лист	Листов
Р		1

ХАРЬКОВСКИЙ ПРОМСТРОЙНИИПРОЕКТ

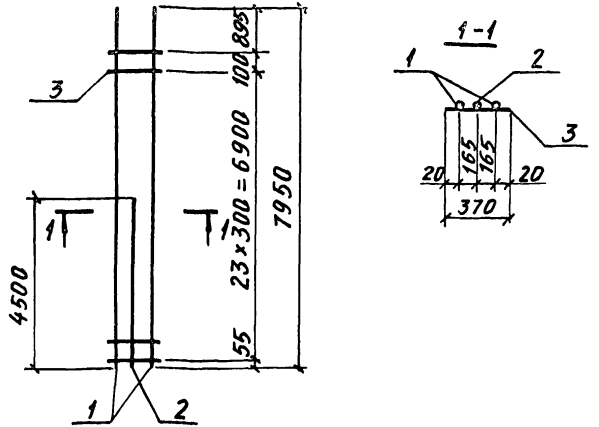

Марка каркаса	Поз.	Наименование	Кол.	Масса ед., кг	Общая масса, кг
Кр123-1	1	Ф25Ат-IVС, ℓ=7950	2	30,6	78,4
	2	Ф22Ат-IVС, ℓ=4500	1	13,4	
	3	Ф8АI, ℓ=370	25	0,15	
КП123-2	1	Ф22Ат-IVС, ℓ=7950	2	23,7	56,5
	2	Ф16Ат-IVС, ℓ=4500	1	7,1	
	3	Ф6АI, ℓ=370	25	0,08	
КП123-3	1	Ф16Ат-IVС, ℓ=7950	2	12,6	34,3
	2	Ф16Ат-IVС, ℓ=4500	1	7,1	
	3	Ф6АI, ℓ=370	25	0,08	

Арматура класса А-I по ГОСТ 5781-82,
Ат-IVС по ГОСТ 10884-81.*

Инв. № подл. | Подпись и дата | Взам. инв. №

Нач. отд.	Бродский	
Н. контр.	Зорин	
Гл. констр.	Зорин	
Рук. гр.	Шахновский	
Разраб.	Боднянская	
Рассчит.	Петраш	
Исполн.	Артеменко	
Проверил	Боднянская	

3.015-1/82.II-5-190

Каркас Кр123-1... Кр123-3

Стадия	Лист	Листов
Р		1

ХАРЬКОВСКИЙ ПРОМСТРОЙНИИПРОЕКТ

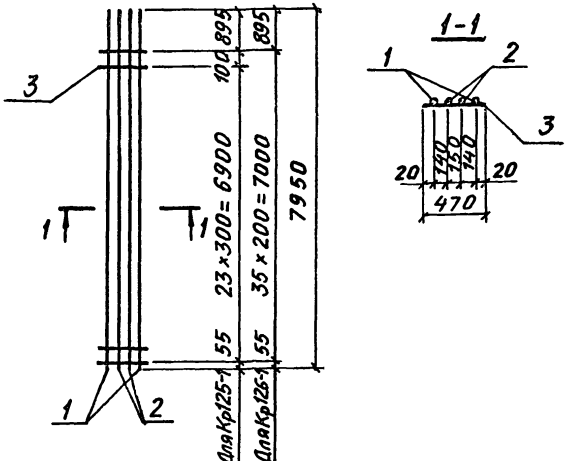

Марка каркаса	Поз.	Наименование	Кол.	Масса ед., кг	Общая масса, кг
Кр125-1	1	Ф22Ат-IVС, ℓ=7950	2	23,7	75,1
	2	Ф16Ат-IVС, ℓ=7950	2	12,6	
	3	Ф6АI, ℓ=470	25	0,10	
Кр126-1	1	Ф22Ат-IVС, ℓ=7950	2	23,7	76,2
	2	Ф16Ат-IVС, ℓ=7950	2	12,6	
	3	Ф6АI, ℓ=470	36	0,10	

Арматура класса А-I по ГОСТ 5781-82,
Ат-IVС по ГОСТ 10884-81.*

Инв. № подл. | Подпись и дата | Взам. инв. №

Нач. отд.	Бродский	
Н. контр.	Зорин	
Гл. констр.	Зорин	
Рук. гр.	Шахновский	
Разраб.	Боднянская	
Рассчит.	Петраш	
Исполн.	Артеменко	
Проверил	Боднянская	

3.015-1/82.II-5-191

Каркас Кр 125-1; Кр 126-1

Стадия	Лист	Листов
Р		1

ХАРЬКОВСКИЙ ПРОМСТРОЙНИИПРОЕКТ

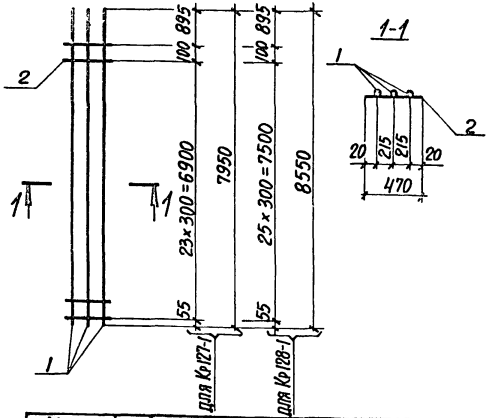

Марка каркаса	Поз.	Наименование	Кол.	Масса ед., кг	Общая масса, кг
Кр127-1	1	Ф20 Ат-IVс, ℓ=7950	3	19,6	61,3
	2	Ф6 АI, ℓ=470	25	0,10	
Кр128-1	1	Ф22 Ат-IVс, ℓ=8550	3	25,5	79,2
	2	Ф6 АI, ℓ=470	27	0,10	

Арматура класса А-I по ГОСТ 5781-82,
Ат-IVс по ГОСТ 10884-81*.

Нач. отд.	Бродский		
Н. контр.	Зорин		
Гл. констр.	Зорин		
Рук. гр.	Шахновский		
Разраб.	Боднянская		
Рассчит.	Петраш		
Исполн.	Артеменко		
Проверил	Боднянская		

3.015-1/82.II-5-192

Каркас Кр127-1; Кр128-1

Стадия	Лист	Листов
Р		1

ХАРЬКОВСКИЙ ПРОМСТРОЙНИИПРОЕКТ

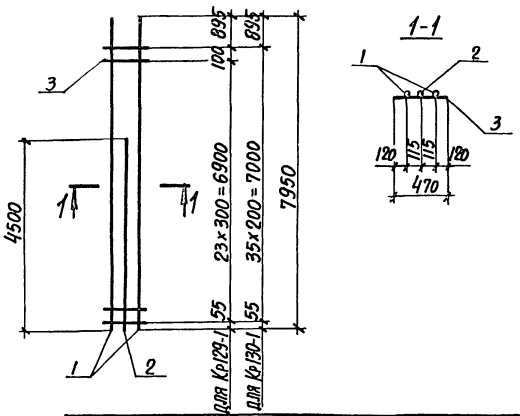

Марка каркаса	Поз.	Наименование	Кол.	Масса ед., кг	Общая масса, кг
Кр129-1	1	Ф16 Ат-IVс, ℓ=7950	2	12,6	34,8
	2	Ф16 Ат-IVс, ℓ=4500	1	7,1	
	3	Ф6 АI, ℓ=470	25	0,10	
Кр130-1	1	Ф16 Ат-IVс, ℓ=7950	2	12,6	35,9
	2	Ф16 Ат-IVс, ℓ=4500	1	7,1	
	3	Ф6 АI, ℓ=470	36	0,10	

Арматура класса А-I по ГОСТ 5781-82,
Ат-IVс по ГОСТ 10884-81*.

Нач. отд.	Бродский		
Н. контр.	Зорин		
Гл. констр.	Зорин		
Рук. гр.	Шахновский		
Разраб.	Боднянская		
Рассчит.	Петраш		
Исполн.	Артеменко		
Проверил	Боднянская		

3.015-1/82.II-5-193

Каркас Кр129-1; Кр130-1

Стадия	Лист	Листов
Р		1

ХАРЬКОВСКИЙ ПРОМСТРОЙНИИПРОЕКТ

Инв. № подл. | Подпись и дата | Взам. инв. №

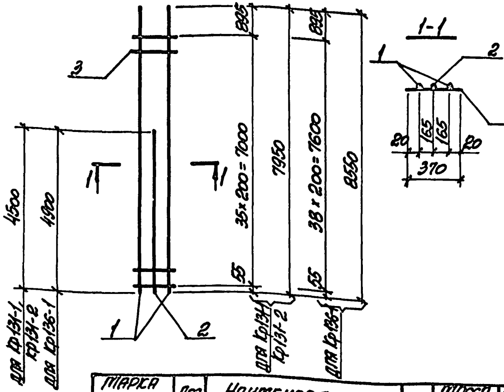

Марка каркаса	Поз.	Наименование	Кол.	Масса ед., кг	Общая масса, кг
Кр 131-1	1	ф22 Ат-IVc, l=7950	2	23,7	57,4
	2	ф16 Ат-IVc, l=4500	1	7,1	
	3	ф6АI, l=370	36	0,08	
Кр 131-2	1	ф16 Ат-IVc, l=7950	2	12,6	35,2
	2	ф16 Ат-IVc, l=4500	1	7,1	
	3	ф6АI, l=370	36	0,08	
Кр 136-1	1	ф22 Ат-IVc, l=8550	2	25,5	61,8
	2	ф16 Ат-IVc, l=4900	1	7,7	
	3	ф6АI, l=370	39	0,08	

Арматура класса А-I по ГОСТ 5781-82, Ат-IVc по ГОСТ 10884-81*.

Нач. отд.	Бродский		3.015-1/82.II-5-194
Н. контр.	Зорин		
Гл. конс.	Зорин		
Рук. гр.	Шахновский		
Разраб.	Болнянская		Каркас Кр 131-1; Кр131-2; Кр136-1
Рассчит.	Петраш		Стадия Р, Лист, Листов 1
Исполн.	Артеменко		Харьковский Промстройниипроект
Провер.	Болнянская		

Инв.№ подл. | Подпись и дата | Взам. инв.№

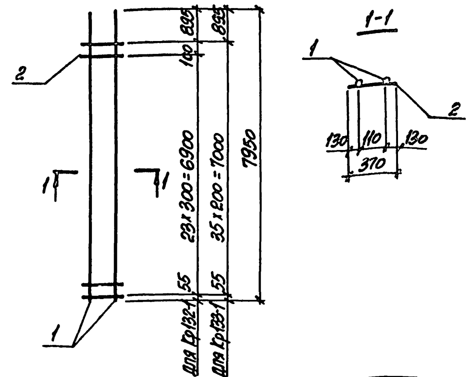

Марка каркаса	Поз.	Наименование	Кол.	Масса ед., кг	Общая масса, кг
Кр132-1	1	ф16Ат-IVc, l=7950	2	12,6	27,2
	2	ф6АI, l=370	25	0,08	
Кр133-1	1	ф16Ат-IVc, l=7950	2	12,6	28,1
	2	ф6АI, l=370	36	0,08	

Арматура класса А-I по ГОСТ 5781-82, Ат-IVc по ГОСТ 10884-81*.

Нач. отд.	Бродский		3.015-1/82.II-5-195
Н. контр.	Зорин		
Гл. конс.	Зорин		
Рук. гр.	Шахновский		
Разраб.	Болнянская		Каркас Кр 132-1; Кр 133-1
Рассчит.	Петраш		Стадия Р, Лист, Листов 1
Исполн.	Артеменко		Харьковский Промстройниипроект
Провер.	Болнянская		

Инв.№ подл. | Подпись и дата | Взам. инв.№

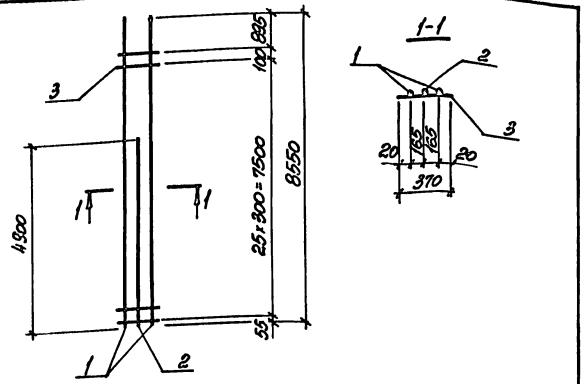

Марка каркаса	Поз.	Наименование		Кол.	Масса ед., кг	Общая масса, кг
Кр 134-1	1	ф22АТ-IVс,	ℓ=8550	2	25,5	63,0
	2	ф18АТ-IVс,	ℓ=4900	1	9,8	
	3	ф6АI,	ℓ=370	27	0,08	
Кр 134-2	1	ф22АТ-IVс,	ℓ=8550	2	25,5	67,8
	2	ф22АТ-IVс,	ℓ=4900	1	14,6	
	3	ф6АI,	ℓ=370	27	0,08	
Кр 134-3	1	ф22АТ-IVс,	ℓ=8550	2	25,5	60,9
	2	ф16АТ-IVс,	ℓ=4900	1	7,7	
	3	ф6АI,	ℓ=370	27	0,08	

Арматура класса AI по ГОСТ 5781-82,
Ат-IVс по ГОСТ 10884-81*.

Нач. отд.	Бродский		3.015-1/82.II-5-196
Н. контр.	Зорин		
Гл. конс.	Зорин		
Рук. гр.	Шахновский		Каркас Кр134-1...Кр134-3
Разраб.	Большакова		Стадия Р; Лист; Листов 1
Просмотр.	Петраш		ХАРЬКОВСКИЙ ПРОМСТРОЙНИИПРОЕКТ
Исполн.	Артеменко		
Провер.	Большакова		

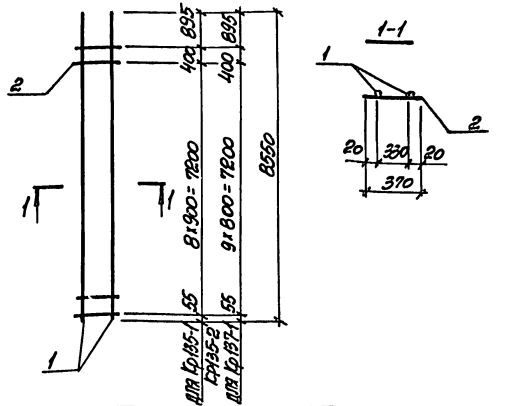

Марка каркаса	Поз.	Наименование		Кол.	Масса ед., кг	Общая масса, кг
Кр 135-1	1	ф22АТ-IVс,	ℓ=8550	2	25,5	51,8
	2	ф6АI,	ℓ=370	10	0,08	
Кр 135-2	1	ф16АТ-IVс,	ℓ=8550	2	13,5	27,8
	2	ф6АI,	ℓ=370	10	0,08	
Кр 137-1	1	ф16АТ-IVс,	ℓ=8550	2	13,5	27,9
	2	ф6АI,	ℓ=370	11	0,08	

Арматура класса A-I по ГОСТ 5781-82,
Ат-IVс по ГОСТ 10884-81*.

Нач. отд.	Бродский		3.015-1/82.II-5-197
Н. контр.	Зорин		
Гл. конст.	Зорин		
Рук. гр.	Шахновский		Каркас Кр135-1; Кр135-2; Кр137-1
Разраб.	Большакова		Стадия Р; Лист; Листов 1
Просмотр.	Петраш		ХАРЬКОВСКИЙ ПРОМСТРОЙНИИПРОЕКТ
Исполн.	Артеменко		
Провер.	Большакова		

Инв. № подл. | Подпись и дата | Взам. инв. №

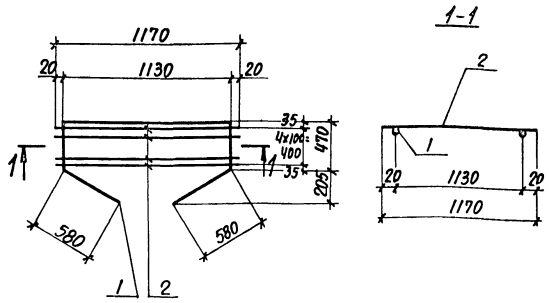

Марка каркаса	Поз.	Наименование	Кол.	Масса ед., кг	Общая масса, кг
Кр138-1	1	Ф12Ат-IVс, ℓ=3230	1	2,9	5,2
	2	Ф8АI, ℓ=1170	5	0,46	

Арматура класса А-I по ГОСТ 5781-82,
Ат-IVс по ГОСТ 10884-81*.

Нач. отд.	Бродский		
Н. контр.	Зорин		
Гл. констр.	Зорин		
Рук. гр.	Шехновский		
Разраб.	Боднянская		
Рассчит.	Петраш		
Исполн.	Артеменко		
Проверил	Боднянская		

3.015-1/82.II-5-198

Каркас Кр138-1

Стадия	Лист	Листов
Р		1

ХАРЬКОВСКИЙ ПРОМСТРОЙНИИПРОЕКТ

Инв. № подл. | Подпись и дата | Взам. инв. №

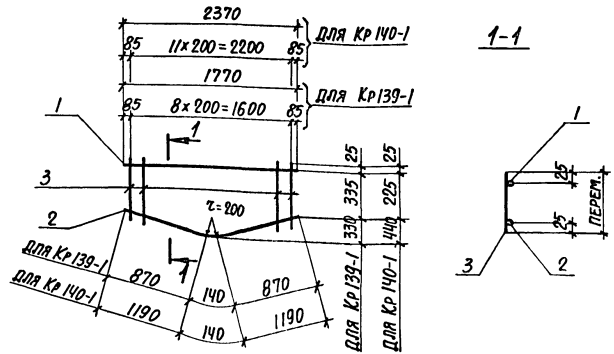

Марка каркаса	Поз.	Наименование	Кол.	Масса ед., кг	Общая масса, кг
Кр139-1	1	Ф12Ат-IVс, ℓ=1770	1	1,6	4,8
	2	Ф10АI, ℓ=1880	1	1,2	
	3	Ф8АI, ℓ= от 410 до 700	9	0,22	
Кр140-1	1	Ф12Ат-IVс, ℓ=2370	1	2,1	6,0
	2	Ф10АI, ℓ=2520	1	1,6	
	3	Ф8АI, ℓ= от 300 до 670	12	0,19	

Арматура класса А-I по ГОСТ 5781-82,
Ат-IVс по ГОСТ 10884-81*.

Нач. отд.	Бродский		
Н. контр.	Зорин		
Гл. констр.	Зорин		
Рук. гр.	Шехновский		
Разраб.	Боднянская		
Рассчит.	Петраш		
Исполн.	Артеменко		
Проверил	Боднянская		

3.015-1/82.II-5-199

Каркас Кр139-1; Кр140-1

Стадия	Лист	Листов
Р		1

ХАРЬКОВСКИЙ ПРОМСТРОЙНИИПРОЕКТ

Инв. № подл. | Подпись и дата | Взам. инв. №

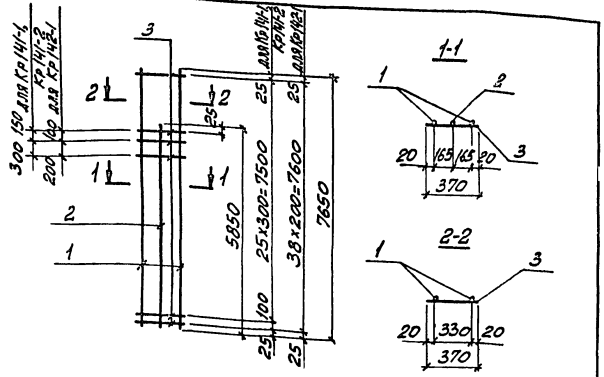

Марка каркаса	Поз.	Наименование	Кол.	Масса ед., кг	Общая масса, кг
Кр141-1	1	ф18Ат-IVс, l=7650	2	15,3	42,1
	2	ф16Ат-IVс, l=5850	1	9,2	
	3	ф6АI, l=370	29	0,08	
Кр141-2	1	ф22Ат-IVс, l=7650	2	22,8	65,3
	2	ф22Ат-IVс, l=5850	1	17,4	
	3	ф6АI, l=370	29	0,08	
Кр142-1	1	ф18Ат-IVс, l=7650	2	15,3	43,1
	2	ф16Ат-IVс, l=5850	1	9,2	
	3	ф6АI, l=370	41	0,08	

Арматура класса А-I по ГОСТ 5781-82,
Ат-IVс по ГОСТ 10884-81*

Нач. отд.	Бродский	
Н. контр.	Зорин	
Гл. конст.	Зорин	
Рук. гр.	Шамновский	
Разраб.	Бодянская	
Рассчит.	Петраш	
Исполн.	Литвиненко	
Провер.	Бодянская	

3.015-1/82.II-5-200

Каркас
Кр141-1; Кр141-2; Кр142-1

Стадия	Лист	Листов
Р		1

ХАРЬКОВСКИЙ ПРОМСТРОЙНИИПРОЕКТ

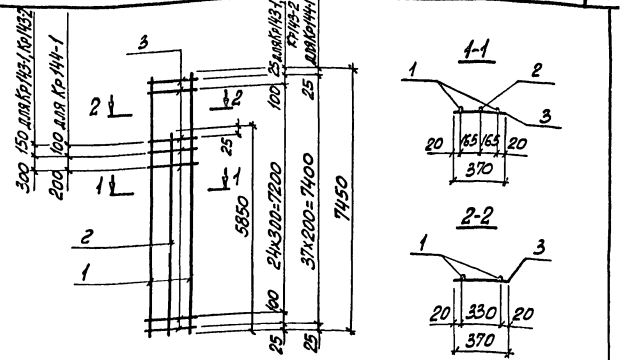

Марка каркаса	Поз.	Наименование	Кол.	Масса ед., кг	Общая масса, кг
Кр143-1	1	ф22Ат-IVс, l=7450	2	22,2	61,1
	2	ф20Ат-IVс, l=5850	1	14,4	
	3	ф6АI, l=370	29	0,08	
Кр143-2	1	ф18Ат-IVс, l=7450	2	14,9	41,3
	2	ф16Ат-IVс, l=5850	1	9,2	
	3	ф6АI, l=370	29	0,08	
Кр144-1	1	ф18Ат-IVс, l=7450	2	14,9	42,2
	2	ф16Ат-IVс, l=5850	1	9,2	
	3	ф6АI, l=370	40	0,08	

Арматура класса А-I по ГОСТ 5781-82,
Ат-IVс по ГОСТ 10884-81*

Нач. отд.	Бродский	
Н. контр.	Зорин	
Гл. конст.	Зорин	
Рук. гр.	Шамновский	
Разраб.	Бодянская	
Рассчит.	Петраш	
Исполн.	Литвиненко	
Провер.	Бодянская	

Инв. № подл. | Подпись и дата | Взам. инв. №

3.015-1/82.II-5-201

Каркас
Кр143-1; Кр143-2; Кр144-1

Стадия	Лист	Листов
Р		1

ХАРЬКОВСКИЙ ПРОМСТРОЙНИИПРОЕКТ

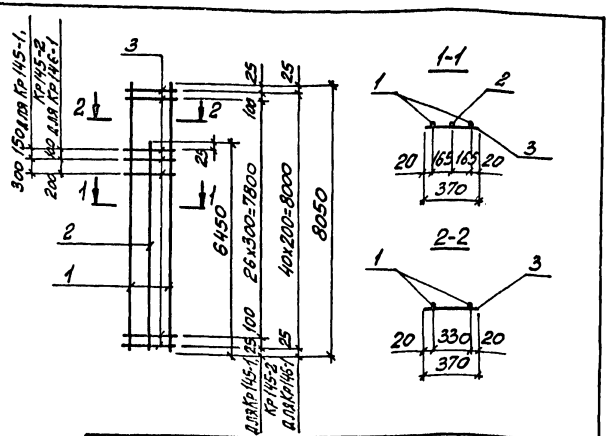

Марка каркаса	Поз.	Наименование		Кол.	Масса ед., кг	Общая масса, кг
Кр145-1	1	Ф20Ат-IVс,	ℓ=8050	2	19,9	52,5
	2	Ф16Ат-IVс,	ℓ=6450	1	10,2	
	3	Ф6АI,	ℓ=370	31	0,08	
Кр145-2	1	Ф22Ат-IVс,	ℓ=8050	2	24,0	66,5
	2	Ф20Ат-IVс,	ℓ=6450	1	16,0	
	3	Ф6АI,	ℓ=370	31	0,08	
Кр146-1	1	Ф20Ат-IVс,	ℓ=8050	2	19,9	53,4
	2	Ф16Ат-IVс,	ℓ=6450	1	10,2	
	3	Ф6АI,	ℓ=370	43	0,08	

Арматура класса А-I по ГОСТ 5781-82,
Ат-IVс по ГОСТ 10884-81*

Нач. отд.	Бродский		3.015-1/82.II-5-202
Н. контр.	Зорин		
Гл. конс.	Зорин		
Рук. гр.	Шамовская		Каркас Кр145-1; Кр145-2; Кр146-1
Разраб.	Бродская		Стадия Р; Лист; Листов 1
Рассчит.	Петраш		ХАРЬКОВСКИЙ ПРОМСТРОЙНИИПРОЕКТ
Исполн.	Литвиненко		
Провер.	Бодянская		

Инв. № подл. | Подпись и дата | Взам. инв. №

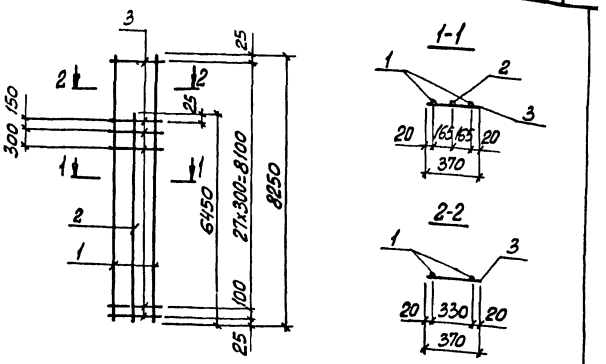

Марка каркаса	Поз.	Наименование		Кол.	Масса ед., кг	Общая масса, кг
Кр147-1	1	Ф18Ат-IVс,	ℓ=8250	2	16,5	48,4
	2	Ф18Ат-IVс,	ℓ=6450	1	12,9	
	3	Ф6АI,	ℓ=370	31	0,08	
Кр147-2	1	Ф22Ат-IVс,	ℓ=8250	2	24,6	67,6
	2	Ф20Ат-IVс,	ℓ=6450	1	15,9	
	3	Ф6АI,	ℓ=370	31	0,08	

Арматура класса А-I по ГОСТ 5781-82,
Ат-IVс по ГОСТ 10884-81*

Нач. отд.	Бродский		3.015-1/82.II-5-203
Н. контр.	Зорин		
Гл. конст.	Зорин		
Рук. гр.	Шамовская		Каркас Кр147-1; Кр147-2
Разраб.	Бродская		Стадия Р; Лист; Листов 1
Рассчит.	Петраш		ХАРЬКОВСКИЙ ПРОМСТРОЙНИИПРОЕКТ
Исполн.	Литвиненко		
Провер.	Бодянская		

Инв. № подл. | Подпись и дата | Взам. инв. №

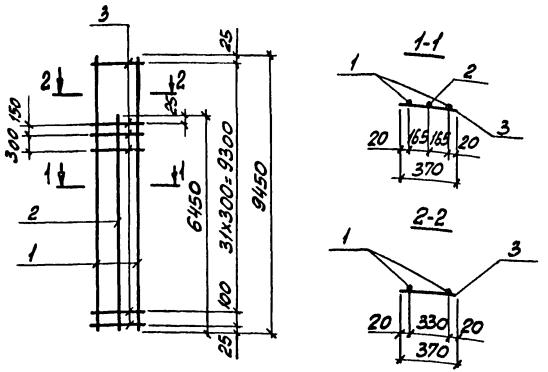

Марка каркаса	Поз.	Наименование		Кол.	Масса ед., кг	Общая масса, кг
Кр148-1	1	ф22 Ат-IVс,	ℓ=9450	2	28,2	72,1
	2	ф18 Ат-IVс,	ℓ=6450	1	12,9	
	3	ф6 AI,	ℓ=370	35	0,08	
Кр148-2	1	ф25 Ат-IVс,	ℓ=9450	2	36,4	91,0
	2	ф18 Ат-IVс,	ℓ=6450	1	12,9	
	3	ф8 AI,	ℓ=370	35	0,15	

Арматура класса А-I по ГОСТ 5781-82,
Ат-IVс по ГОСТ 10884-3!*

Нач. отд.	Бродский		3.015-1/82.II-5-204
Н. контр.	Зорин		
Гл. конст.	Зорин		
Рук. гр.	Шахновский		Каркас Кр148-1; Кр148-2
Разраб.	Бодянская		Стадия Р; Лист; Листов 1
Рассчит.	Петраш		Харьковский Промстройниипроект
Исполн.	Литвиненко		
Провер.	Бодянская		

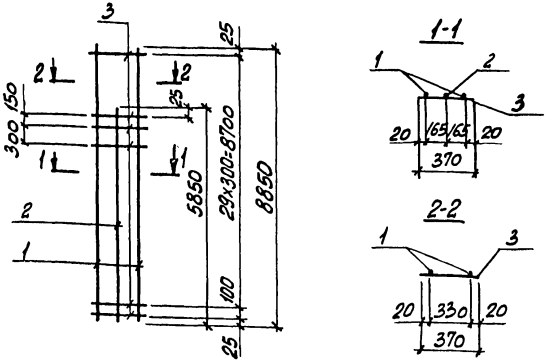

Марка каркаса	Поз.	Наименование		Кол.	Масса ед., кг	Общая масса, кг
Кр149-1	1	ф22 Ат-IVс,	ℓ=8850	2	26,4	67,1
	2	ф18 Ат-IVс,	ℓ=5850	1	11,7	
	3	ф6 AI,	ℓ=370	33	0,08	

Арматура класса А-I по ГОСТ 5781-82,
Ат-IVс по ГОСТ 10884-81*

Нач. отд.	Бродский		3.015-1/82.II-5-205
Н. контр.	Зорин		
Гл. конст.	Зорин		
Рук. гр.	Шахновский		Каркас Кр149-1
Разраб.	Бодянская		Стадия Р; Лист; Листов 1
Рассчит.	Петраш		Харьковский Промстройниипроект
Исполн.	Литвиненко		
Провер.	Бодянская		

Инв. № подл. | Подпись и дата | Взам. инв. №

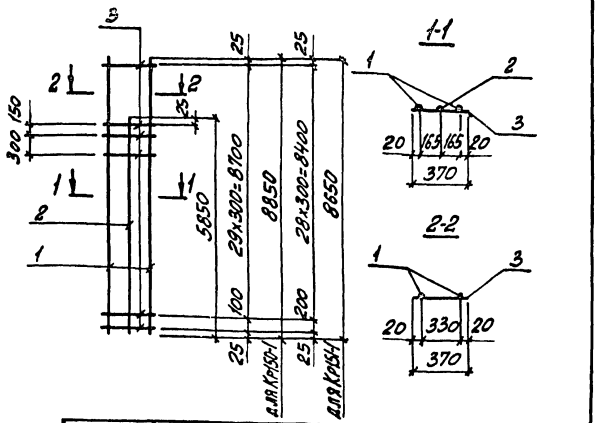

Марка каркаса	Поз.	Наименование	Кол.	Масса ед., кг	Общая масса, кг
Кр150-1	1	ф25Ат-IVс, ℓ=8850	2	34,0	84,7
	2	ф18Ат-IVс, ℓ=5850	1	11,7	
	3	ф8АI, ℓ=370	33	0,15	
Кр151-1	1	ф25Ат-IVс, ℓ=8650	2	33,3	83,1
	2	ф18Ат-IVс, ℓ=5850	1	11,7	
	3	ф8АI, ℓ=370	32	0,45	

Арматура класса А-I по ГОСТ 5781-82,
Ат-IVс по ГОСТ 10884-81*

Нач. отд.	Бродский	
Н. контр.	Зорин	
Гл. конст.	Зорин	
Рук. гр.	Шахновский	
Разраб.	Боднянская	
Рассчит.	Петраш	
Исполн.	Литвиненко	
Провер.	Боднянская	

3.015-1/82.II-5-206

Каркас Кр150-1; Кр151-1

Стадия	Лист	Листов
Р		1

ХАРЬКОВСКИЙ ПРОМСТРОЙНИИПРОЕКТ

Инв. № подл. | Подпись и дата | Взам. инв. №

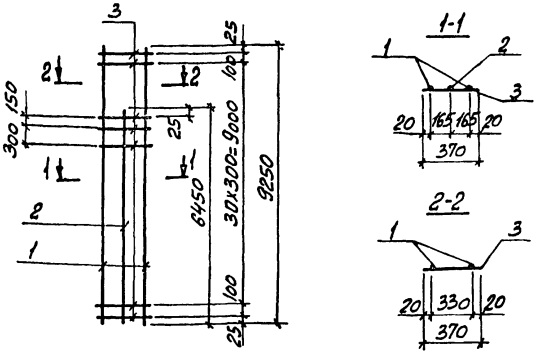

Марка каркаса	Поз.	Наименование	Кол.	Масса ед., кг	Общая масса, кг
Кр152-1	1	ф22Ат-IVс, ℓ=9250	2	27,6	68,2
	2	ф16Ат-IVс, ℓ=6450	1	10,2	
	3	ф6АI, ℓ=370	35	0,08	
Кр152-2	1	ф25Ат-IVс, ℓ=9250	2	35,6	89,4
	2	ф18Ат-IVс, ℓ=6450	1	12,9	
	3	ф8АI, ℓ=370	35	0,15	

Арматура класса А-I по ГОСТ 5781-82,
Ат-IVс по ГОСТ 10884-81*

Нач. отд.	Бродский	
Н. контр.	Зорин	
Гл. конст.	Зорин	
Рук. гр.	Шахновский	
Разраб.	Боднянская	
Рассчит.	Петраш	
Исполн.	Литвиненко	
Провер.	Боднянская	

3.015-1/82.II-5-207

Каркас Кр152-1; Кр152-2

Стадия	Лист	Листов
Р		1

ХАРЬКОВСКИЙ ПРОМСТРОЙНИИПРОЕКТ

Инв. № подл. | Подпись и дата | Взам. инв. №

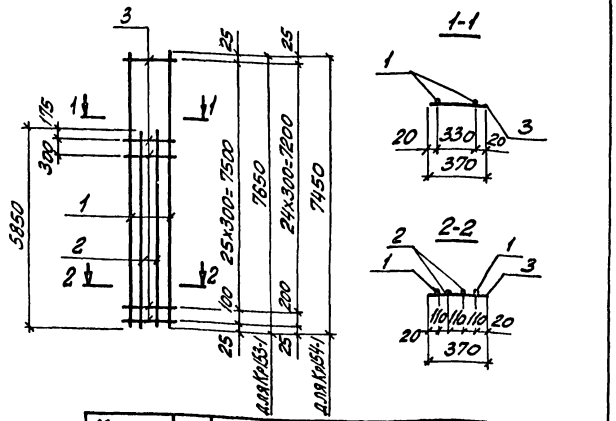

Марка каркаса	Поз.	Наименование	Кол.	Масса ед., кг	Общая масса, кг
Кр153-1	1	ф20Ат-IVс, ℓ=7650	2	18,9	68,9
	2	ф20Ат-IVс, ℓ=5850	2	14,4	
	3	ф6АI, ℓ=370	29	0,08	
Кр154-1	1	ф20Ат-IVс, ℓ=7450	2	18,4	67,8
	2	ф20Ат-IVс, ℓ=5850	2	14,4	
	3	ф6АI, ℓ=370	28	0,08	

Арматура класса А-I по ГОСТ 5781-82,
Ат-IVс по ГОСТ 10884-81*

Нач.отд.	Бродский		3.015-1/82.II-5-208
Н.контр.	Зорин		
Гл.конст.	Зорин		
Рук.гр.	Шлиховский		
Разраб.	Боднянская		Каркас Кр153-1; Кр154-1
Рассчит.	Петраш		Стадия Р; Лист; Листов 1
Н.отд.лн.	Литвиненко		Харьковский промстройниипроект
Провер.	Боднянская		

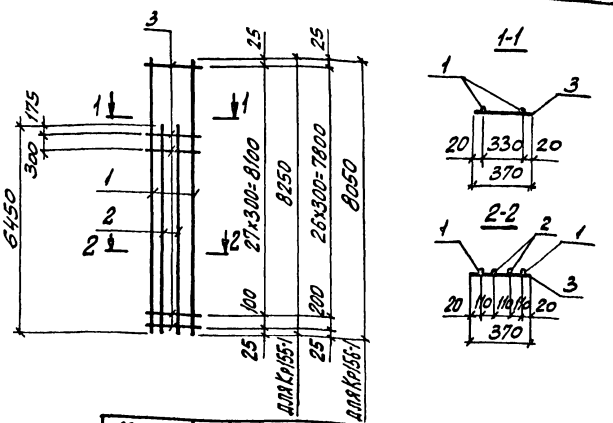

Марка каркаса	Поз.	Наименование	Кол.	Масса ед., кг	Общая масса, кг
Кр155-1	1	ф20Ат-IVс, ℓ=8250	2	20,4	75,1
	2	ф20Ат-IVс, ℓ=6450	2	15,9	
	3	ф6АI, ℓ=370	31	0,08	
Кр156-1	1	ф20Ат-IVс, ℓ=8050	2	19,9	74,0
	2	ф20Ат-IVс, ℓ=6450	2	15,9	
	3	ф6АI, ℓ=370	30	0,08	

Арматура класса А-I по ГОСТ 5781-82,
Ат-IVс по ГОСТ 10884-81*

Инв.№ подл. | Подпись и дата | Взам.инв.№

Нач.отд.	Бродский		3.015-1/82.II-5-209
Н.контр.	Зорин		
Гл.конст.	Зорин		
Рук.гр.	Шлиховский		
Разраб.	Боднянская		Каркас Кр155-1; Кр156-1
Рассчит.	Петраш		Стадия Р; Лист; Листов 1
Н.отд.лн.	Литвиненко		Харьковский промстройниипроект
Провер.	Боднянская		

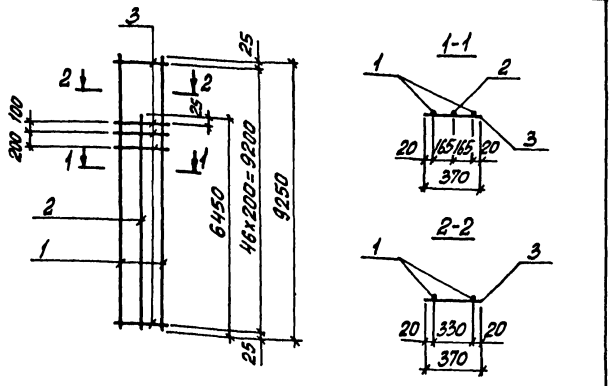

Марка каркаса	Поз.	Наименование	Кол.	Масса ед., кг	Общая масса, кг
Кр157-1	1	Ф22 Ат-IVс, ℓ=9250	2	27,6	69,3
	2	Ф16 Ат-IVс, ℓ=6450	1	10,2	
	3	Ф6 АI, ℓ=370	49	0,08	

Арматура класса А-I по ГОСТ 5781-82,
Ат-IVс по ГОСТ 10884-81*

Нач. отд.	Бродский		
Н. контр.	Зорин		
Гл. конст.	Зорин		
Рук. гр.	Шахновский		
Разраб.	Бодянская		
Рассчит.	Петраш		
Исполн.	Литвиненко		
Провер.	Бодянская		

3.015-1/82.II-5-210

Каркас Кр157-1

Стадия	Лист	Листов
Р		1

Харьковский промстройниипроект

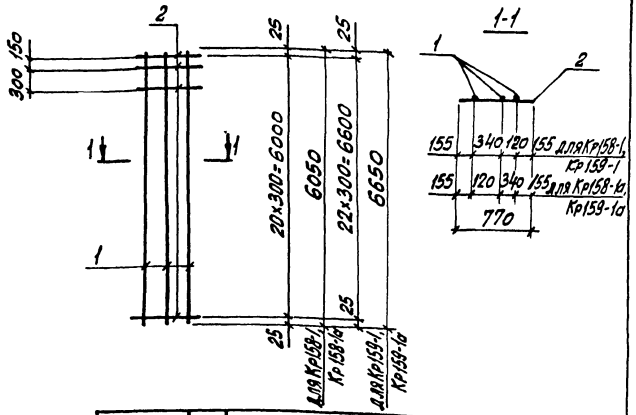

Марка каркаса	Поз.	Наименование	Кол.	Масса ед., кг	Общая масса, кг
Кр158-1 Кр158-1а	1	Ф20 Ат-IVс, ℓ=6050	3	14,9	51,6
	2	Ф8 АI, ℓ=770	23	0,30	
Кр159-1 Кр159-1а	1	Ф20 Ат-IVс, ℓ=6650	3	16,4	56,7
	2	Ф8 АI ℓ=770	25	0,30	

Кр158-1а, Кр159-1а зеркальное отражение Кр158-1, Кр159-1.

Арматура класса А-I по ГОСТ 5781-82,
Ат-IVс по ГОСТ 10884-81*

Нач. отд.	Бродский		
Н. контр.	Зорин		
Гл. конст.	Зорин		
Рук. гр.	Шахновский		
Разраб.	Бодянская		
Рассчит.	Петраш		
Исполн.	Литвиненко		
Провер.	Бодянская		

3.015-1/82.II-5-211

Каркас Кр158-1; Кр158-1а; Кр159-1; Кр159-1а

Стадия	Лист	Листов
Р		1

Харьковский промстройниипроект

Инв. № подл. | Подпись и дата | Взам. инв. №

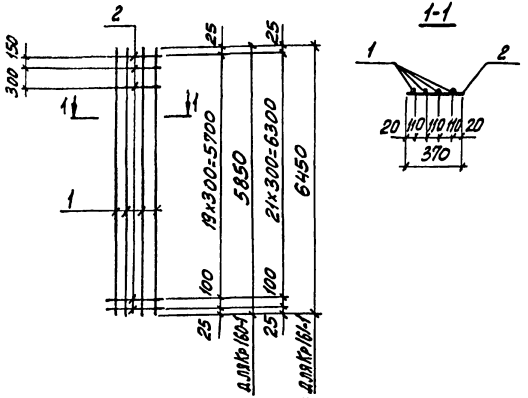

Марка каркаса	Поз.	Наименование	Кол.	Масса ед., кг	Общая масса, кг
Кр160-1	1	ф20 Ат-IVс, ℓ=5850	4	14,4	59,4
	2	ф6 AI, ℓ=370	23	0,08	
Кр161-1	1	ф20 Ат-IVс, ℓ=6450	4	16,0	66,0
	2	ф6 AI, ℓ=370	25	0,08	

Арматура класса A-I по ГОСТ 5781-82,
Ат-IVс по ГОСТ 10884-81*

Нач. отд.	Бродский		
Н. контр.	Зорин		
Гл. конст.	Зорин		
Рук. гр.	Шраховский		
Разраб.	Петраш		
Разраб.	Петраш		
Исполн.	Литвиненко		
Провер.	Боднянская		

3.015-1/82.II-5-212

Каркас Кр160-1; Кр161-1

Стадия	Лист	Листов
Р		1

Харьковский Промстройниипроект

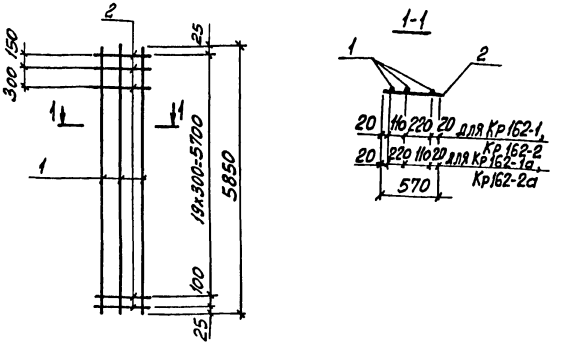

Марка каркаса	Поз.	Наименование	Кол.	Масса ед., кг	Общая масса, кг
Кр162-1 Кр162-1а	1	ф20 Ат-IVс, ℓ=5850	3	14,4	46,2
	2	ф6 AI, ℓ=570	23	0,13	
Кр162-2 Кр162-2а	1	ф18 Ат-IVс, ℓ=5850	3	11,7	38,1
	2	ф6 AI, ℓ=570	23	0,13	

Кр 162-1а, Кр162-2а зеркальное отражение Кр 162-1, Кр162-2.

Арматура класса A-I по ГОСТ 5781-82,
Ат-IVс по ГОСТ 10884-81*

Нач. отд.	Бродский		
Н. контр.	Зорин		
Гл. конст.	Зорин		
Рук. гр.	Шраховский		
Разраб.	Боднянская		
Разраб.	Петраш		
Исполн.	Литвиненко		
Провер.	Боднянская		

3.015-1/82.II-5-213

Каркас Кр162-1; Кр162-1а; Кр162-2; Кр162-2а

Стадия	Лист	Листов
Р		1

Харьковский Промстройниипроект

Инв. № подл. | Подпись и дата | Взам. инв. №

Инв. № подл. | Подпись и дата | Взам. инв. №

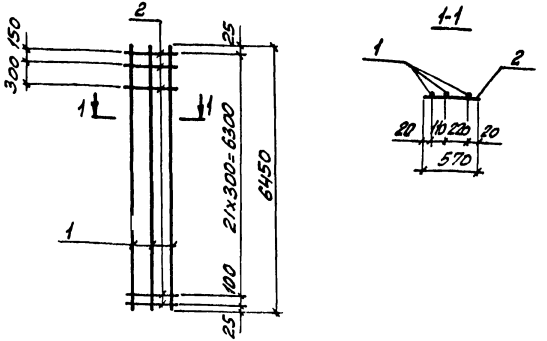

Марка каркаса	Поз.	Наименование	Кол.	Масса ед., кг	Общая масса, кг
Кр163-1	1	ф20Ат-IVс, l=6450	3	15,9	50,9
	2	ф6АI, l=570	25	0,13	
Кр163-2	1	ф18Ат-IVс, l=6450	3	12,8	41,7
	2	ф6АI, l=570	25	0,13	

Арматура класса А-I по ГОСТ 5781-82,
Ат-IVс по ГОСТ 10884-81*

Нач.отд.	Бродский		3.015-1/82.II-5-214
Н.контр.	Зорин		
Гл.конст.	Зорин		Каркас Кр163-1; Кр163-2
Рук.гр.	Шахновский		Стадия Р; Лист; Листов 1
Разраб.	Бобнянская		Харьковский Промстройниипроект
Рассчит.	Петраш		
Исполн.	Литвиненко		
Провер.	Бобнянская		

Инв.№ подл. | Подпись и дата | Взам.инв.№

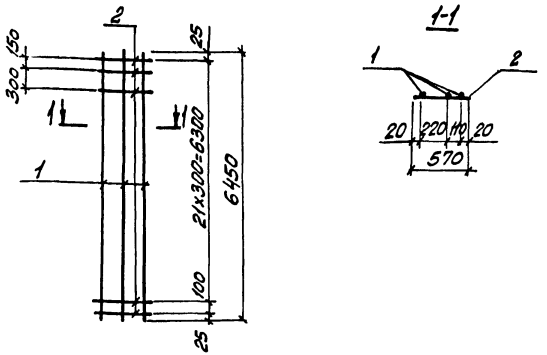

Марка каркаса	Поз.	Наименование	Кол.	Масса ед., кг	Общая масса, кг
Кр163-1а	1	ф20Ат-IVс, l=6450	3	15,9	50,9
	2	ф6АI, l=570	25	0,13	
Кр163-2а	1	ф18Ат-IVс, l=6450	3	12,8	41,7
	2	ф6АI, l=570	25	0,13	

Кр163-1а; Кр163-2а зеркальное отражение
Кр163-1; Кр163-2.

Арматура класса А-I по ГОСТ 5781-82,
Ат-IVс по ГОСТ 10884-81*

Нач.отд.	Бродский		3.015-1/82.II-5-215
Н.контр.	Зорин		
Гл.конст.	Зорин		Каркас Кр163-1а; Кр163-2а
Рук.гр.	Шахновский		Стадия Р; Лист; Листов 1
Разраб.	Бобнянская		Харьковский Промстройниипроект
Рассчит.	Петраш		
Исполн.	Литвиненко		
Провер.	Бобнянская		

Инв.№ подл. | Подпись и дата | Взам.инв.№

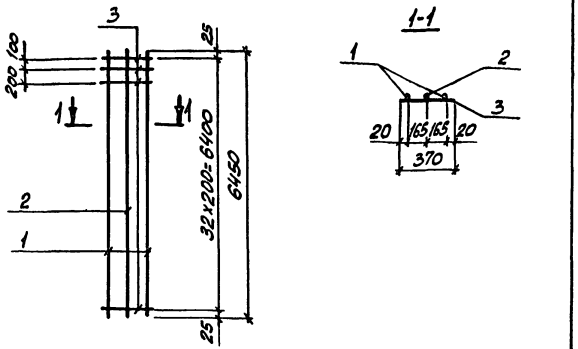

Марка каркаса	Поз.	Наименование	Кол.	Масса ед., кг	Общая масса, кг
Кр164-1	1	ф20 Ат-IVс, ℓ=6450	2	15,9	44,8
	2	ф16 Ат-IVс, ℓ=6450	1	10,2	
	3	ф6 АI, ℓ=370	35	0,08	
Кр164-2	1	ф22 Ат-IVс, ℓ=6450	2	19,2	51,4
	2	ф16 Ат-IVс, ℓ=6450	1	10,2	
	3	ф6 АI, ℓ=370	35	0,08	

Арматура класса А-I по ГОСТ 5781-82,
Ат-IVс по ГОСТ 10884-81*

Нач. отд.	Бродский		3.015-1/82.II-5-216
Н. контр.	Зорин		
Гл. конст.	Зорин		
Рук. гр.	Шиховский		Каркас Кр164-1; Кр164-2
Разраб.	Бодянская		Стадия Р; Лист; Листов 1
Рассчит.	Петраш		ХАРЬКОВСКИЙ ПРОМСТРОЙНИИПРОЕКТ
Исполн.	Литвиненко		
Провер.	Бодянская		

Инв. № подл. | Подпись и дата | Взам. инв. №

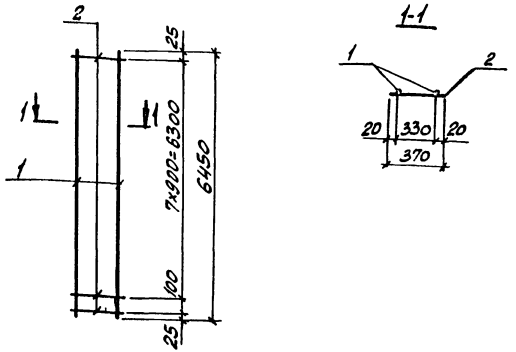

Марка каркаса	Поз.	Наименование	Кол.	Масса ед., кг	Общая масса, кг
Кр165-1	1	ф18 Ат-IVс, ℓ=6450	2	12,9	27,2
	2	ф8 АI, ℓ=370	9	0,15	

Арматура класса А-I по ГОСТ 5781-82,
Ат-IVс по ГОСТ 10884-81*

Нач. отд.	Бродский		3.015-1/82.II-5-217
Н. контр.	Зорин		
Гл. конст.	Зорин		
Рук. гр.	Шиховский		Каркас Кр165-1
Разраб.	Бодянская		Стадия Р; Лист; Листов 1
Рассчит.	Петраш		ХАРЬКОВСКИЙ ПРОМСТРОЙНИИПРОЕКТ
Исполн.	Литвиненко		
Провер.	Бодянская		

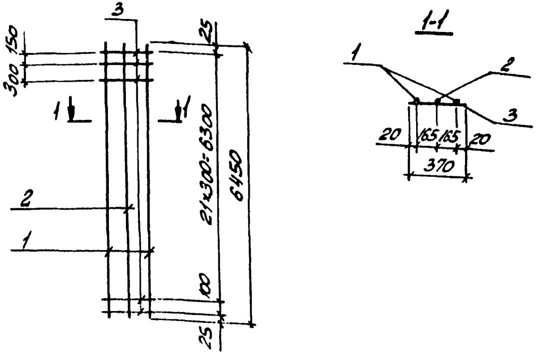

Марка каркаса	Поз.	Наименование	Кол.	Масса ед., кг	Общая масса, кг
Кр166-1	1	ф25Ат-IVс, ℓ=6450	2	24,8	66,3
	2	ф18Ат-IVс, ℓ=6450	1	12,9	
	3	ф8АI, ℓ=370	25	0,15	

Арматура класса А-I по ГОСТ5781-82.
Ат-IVс по ГОСТ 10884-81*

Нач. отд.	Бродский	
Н. контр.	Зорин	
Гл. конст.	Зорин	
Рук. гр.	Шахновский	
Разраб.	[illegible]	
Рассч.	Петраш	
Исполн.	[illegible]енко	
Провер.	Бодянская	

Взам. инв. №
Подпись и дата
Инв. № подл.

3.015-1/82.II-5-218

Каркас Кр166-1

Стадия	Лист	Листов
Р		1

Харьковский Промстройниипроект

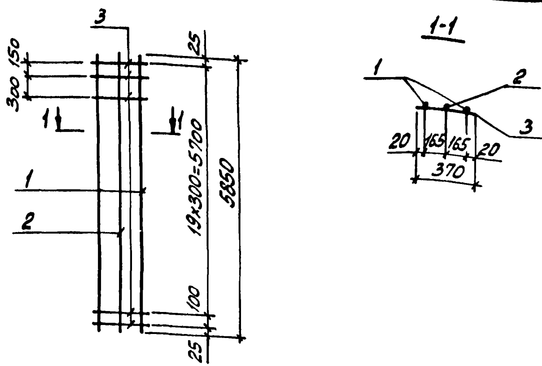

Марка каркаса	Поз.	Наименование	Кол.	Масса ед., кг	Общая масса, кг
Кр167-1	1	ф22Ат-IVс, ℓ=5850	2	17,4	48,3
	2	ф18Ат-IVс, ℓ=5850	1	11,7	
	3	ф6АI, ℓ=370	23	0,08	
Кр168-1	1	ф25Ат-IVс, ℓ=5850	2	22,5	60,2
	2	ф18Ат-IVс, ℓ=5850	1	11,7	
	3	ф8АI, ℓ=370	23	0,15	

Арматура класса А-I по ГОСТ5781-82
Ат-IVс по ГОСТ 10884-81*

Нач. отд.	Бродский	
Н. контр.	Зорин	
Гл. конст.	Зорин	
Рук. гр.	Шахновский	
Разраб.	Ба[illegible]нская	
Рассчит.	Петраш	
Исполн.	Литвиненко	
Провер.	Бодянская	

Взам. инв. №
Подпись и дата
Инв. № подл.

3.015-1/82.II-5-219

Каркас Кр167-1; Кр168-1

Стадия	Лист	Листов
Р		1

Харьковский Промстройниипроект

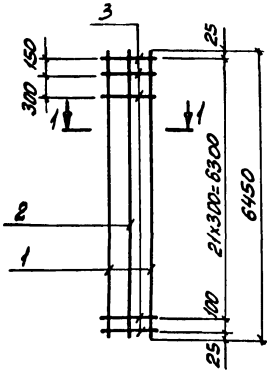

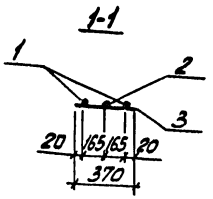

Марка каркаса	Поз.	Наименование		Кол.	Масса ед., кг	Общая масса, кг
Кр 169-1	1	ф22 Ат-IVс,	ℓ=6450	2	19,2	50,6
	2	ф16 Ат-IVс,	ℓ=6450	1	10,2	
	3	ф6 АI,	ℓ=370	25	0,08	
Кр 169-2	1	ф20 Ат-IVс,	ℓ=6450	2	16,0	44,2
	2	ф16 Ат-IVс,	ℓ=6450	1	10,2	
	3	ф6 АI,	ℓ=370	25	0,08	
Кр 169-3	1	ф22 Ат-IVс,	ℓ=6450	2	19,2	56,4
	2	ф20 Ат-IVс,	ℓ=6450	1	16,0	
	3	ф6 АI,	ℓ=370	25	0,08	

Арматура класса А-I по ГОСТ 5781-82,
Ат-IVс по ГОСТ 10884-81*

Нач. отд.	Бродский		
Н. контр.	Зорин		
Гл. конст.	Зорин		
Рук. гр.	Шахновский		
Разраб.	Бояджская		
Рассчит.	Петраш		
Исполн.	Литвиненко		
Провер.	Бояджская		

3.015-1/82.II-5-220

Каркас
Кр 169-1... Кр 169-3

Стадия	Лист	Листов
Р		1

ХАРЬКОВСКИЙ ПРОМСТРОЙНИИПРОЕКТ

Инв.№ подл. | Подпись и дата | Взам. инв.№

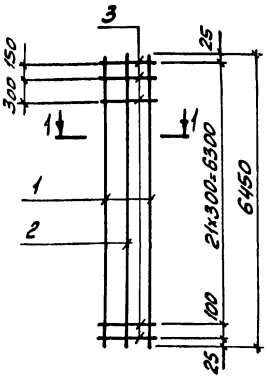

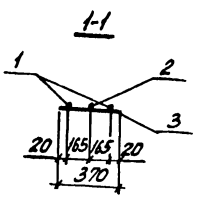

Марка каркаса	Поз.	Наименование		Кол.	Масса ед., кг	Общая масса, кг
Кр 169-4	1	ф25 Ат-IVс,	ℓ=6450	2	24,8	66,3
	2	ф18 Ат-IVс,	ℓ=6450	1	12,9	
	3	ф8 АI,	ℓ=370	25	0,15	
Кр 169-5	1	ф22 Ат-IVс,	ℓ=6450	2	19,2	53,3
	2	ф18 Ат-IVс,	ℓ=6450	1	12,9	
	3	ф6 АI,	ℓ=370	25	0,08	
Кр 169-6	1	ф18 Ат-IVс,	ℓ=6450	2	12,9	40,7
	2	ф18 Ат-IVс,	ℓ=6450	1	12,9	
	3	ф6 АI,	ℓ=370	25	0,08	

Арматура класса А-I по ГОСТ 5781-82,
Ат-IVс по ГОСТ 10884-81*

Нач. отд.	Бродский		
Н. контр.	Зорин		
Гл. конст.	Зорин		
Рук. гр.	Шахновский		
Разраб.	Бояджская		
Рассчит.	Петраш		
Исполн.	Литвиненко		
Провер.	Бояджская		

3.015-1/82.II-5-221

Каркас
Кр 169-4... Кр 169-6

Стадия	Лист	Листов
Р		1

ХАРЬКОВСКИЙ ПРОМСТРОЙНИИПРОЕКТ

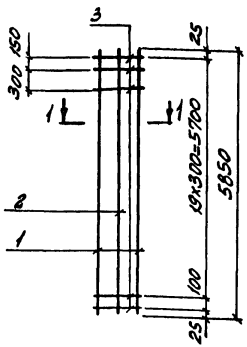

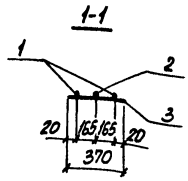

Марка каркаса	Поз.	Наименование	Кол.	Масса ед., кг	Общая масса, кг
Кр170-1	1	ф18Ат-IVс, ℓ=5850	2	11,7	34,4
	2	ф16Ат-IVс, ℓ=5850	1	9,2	
	3	ф6АI, ℓ=370	23	0,08	
Кр170-2	1	ф22Ат-IVс, ℓ=5850	2	17,4	54,0
	2	ф22Ат-IVс, ℓ=5850	1	17,4	
	3	ф6АI, ℓ=370	23	0,08	
Кр170-3	1	ф22Ат-IVс, ℓ=5850	2	17,4	51,0
	2	ф20Ат-IVс, ℓ=5850	1	14,4	
	3	ф6АI, ℓ=370	23	0,08	

Арматура класса А-I по ГОСТ 5781-82,
Ат-IVс по ГОСТ 10884-81*

Нач. отд.	Бродский	
Н. контр.	Зорин	
Гл. конст.	Зорин	
Рук. гр.	Шихновский	
Разраб.	Бодянская	
Рассчит.	Петраш	
Исполн.	Литвиненко	
Провер.	Бодянская	

3.015-1/82.II-5-222

Каркас
Кр170-1 ... Кр170-3

Стадия	Лист	Листов
Р		1

ХАРЬКОВСКИЙ ПРОМСТРОЙНИИПРОЕКТ

Инв.№ подл. | Подпись и дата | Взам. инв.№

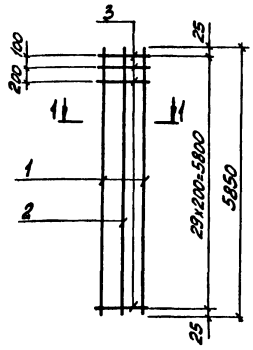

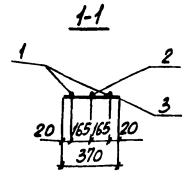

Марка каркаса	Поз.	Наименование	Кол.	Масса ед., кг	Общая масса, кг
Кр171-1	1	ф18Ат-IVс, ℓ=5850	2	11,7	35,2
	2	ф16Ат-IVс, ℓ=5850	1	9,2	
	3	ф6АI, ℓ=370	32	0,08	

Арматура класса А-I по ГОСТ 5781-82,
Ат-IVс по ГОСТ 10884-81*

Нач. отд.	Бродский	
Н. контр.	Зорин	
Гл. конст.	Зорин	
Рук. гр.	Шихновский	
Разраб.	Бодянская	
Рассчит.	Петраш	
Исполн.	Литвиненко	
Провер.	Бодянская	

3.015-1/82.II-5-223

Каркас
Кр171-1

Стадия	Лист	Листов
Р		1

ХАРЬКОВСКИЙ ПРОМСТРОЙНИИПРОЕКТ

Инв.№ подл. | Подпись и дата | Взам. инв.№

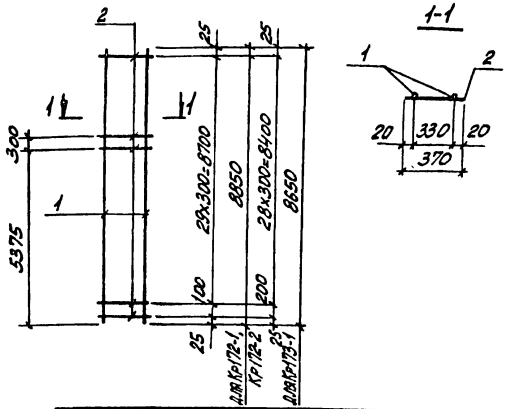

Марка каркаса	Поз.	Наименование		Кол.	Масса ед., кг	Общая масса, кг
Кр172-1	1	ф22 Ат-IVс,	ℓ=8850	2	26,4	55,4
	2	ф6 АI,	ℓ=370	33	0,08	
Кр172-2	1	ф20 Ат-IVс,	ℓ=8850	2	21,9	46,4
	2	ф6 АI,	ℓ=370	33	0,08	
Кр173-1	1	ф22 Ат-IVс,	ℓ=8650	2	25,8	54,2
	2	ф6 АI,	ℓ=370	32	0,08	

Арматура класса А-I по ГОСТ 5781-82,
Ат-IVс по ГОСТ 10884-81*

Нач. отд.	Бродский		3.015-1/82.II-5-224
Н. контр.	Зорин		
Гл. конст.	Зорин		
Рук. гр.	Шахновский		Каркас Кр172-1; Кр172-2; Кр173-1
Разраб.	Боднянская		Стадия: Р; Лист; Листов: 1
Рассчит.	Петраш		Харьковский Промстройниипроект
Исполн.	Литвиненко		
Провер.	Боднянская		

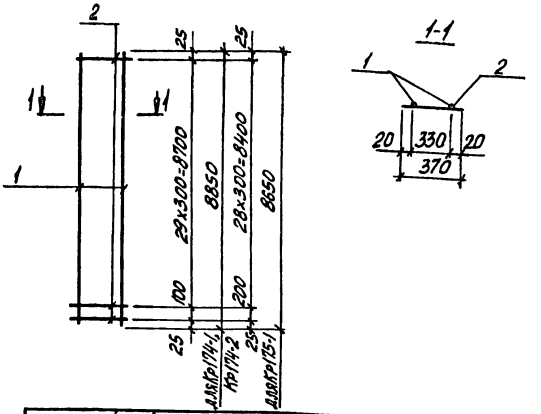

Марка каркаса	Поз.	Наименование		Кол.	Масса ед., кг	Общая масса, кг
Кр174-1	1	ф20 Ат-IVс,	ℓ=8850	2	21,9	48,5
	2	ф8 АI,	ℓ=370	31	0,15	
Кр174-2	1	ф18 Ат-IVс,	ℓ=8850	2	17,7	37,9
	2	ф6 АI,	ℓ=370	31	0,08	
Кр175-1	1	ф18 Ат-IVс,	ℓ=8650	2	17,3	37,0
	2	ф6 АI,	ℓ=370	30	0,08	

Арматура класса А-I по ГОСТ 5781-82,
Ат-IVс по ГОСТ 10884-81*

Нач. отд.	Бродский		3.015-1/82.II-5-225
Н. контр.	Зорин		
Гл. конст.	Зорин		
Рук. гр.	Шахновский		Каркас Кр174-1; Кр174-2; Кр175-1
Разраб.	Боднянская		Стадия: Р; Лист; Листов: 1
Рассчит.	Петраш		Харьковский Промстройниипроект
Исполн.	Литвиненко		
Провер.	Боднянская		

Инв. № подл. | Подпись и дата | Взам. инв. №

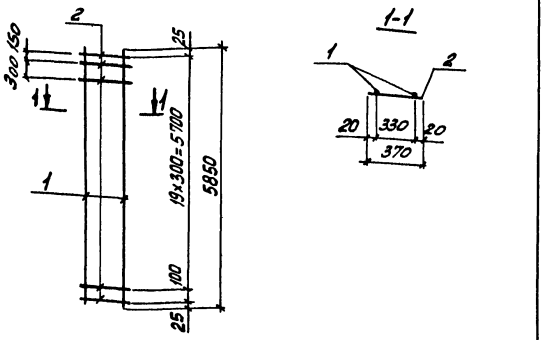

Марка каркаса	Поз.	Наименование		Кол.	Масса ед., кг	Общая масса, кг
Кр176-1	1	ф22Ат-IVс,	ℓ=5850	2	17,4	36,6
	2	ф6АI,	ℓ=370	23	0,08	
Кр176-2	1	ф16Ат-IVс,	ℓ=5850	2	9,2	20,2
	2	ф6АI,	ℓ=370	23	0,08	
Кр176-3	1	ф20Ат-IVс,	ℓ=5850	2	14,4	30,6
	2	ф6АI,	ℓ=370	23	0,08	

Арматура класса А-I по ГОСТ 5781-82,
Ат-IVс по ГОСТ 10884-81*

Нач.отд.	Бродский		
Н.контр.	Зорин		
Гл.конст.	Зорин		
Рук.гр.	Шаховский		
Разраб.	Балянская		
Рассчит.	Петраш		
Исполн.	Литвиненко		
Провер.	Балюнская		

3.015-1/82.II-5-226

Каркас Кр176-1 ... Кр176-3

Стадия	Лист	Листов
Р		1

ХАРЬКОВСКИЙ ПРОМСТРОЙНИИПРОЕКТ

Инв.№ подл. | Подпись и дата | Взам.инв.№

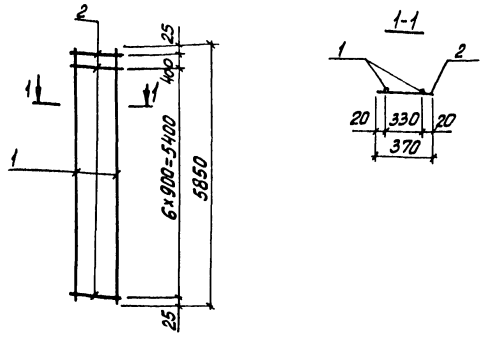

Марка каркаса	Поз.	Наименование		Кол.	Масса ед., кг	Общая масса, кг
Кр177-1	1	ф22Ат-IVс,	ℓ=5850	2	17,4	35,4
	2	ф6АI,	ℓ=370	8	0,08	
Кр177-2	1	ф20Ат-IVс,	ℓ=5850	2	14,4	29,4
	2	ф6АI,	ℓ=370	8	0,08	
Кр177-3	1	ф18Ат-IVс,	ℓ=5850	2	11,7	24,0
	2	ф6АI,	ℓ=370	8	0,08	

Арматура класса А-I по ГОСТ 5781-82,
Ат-IVс по ГОСТ 10884-81*

Нач.отд.	Бродский		
Н.контр.	Зорин		
Гл.конст.	Зорин		
Рук.гр.	Шаховский		
Разраб.	Балянская		
Рассчит.	Петраш		
Исполн.	Литвиненко		
Провер.	Балюнская		

3.015-1/82.II-5-227

Каркас Кр177-1 ... Кр177-3

Стадия	Лист	Листов
Р		1

ХАРЬКОВСКИЙ ПРОМСТРОЙНИИПРОЕКТ

Инв.№ подл. | Подпись и дата | Взам.инв.№

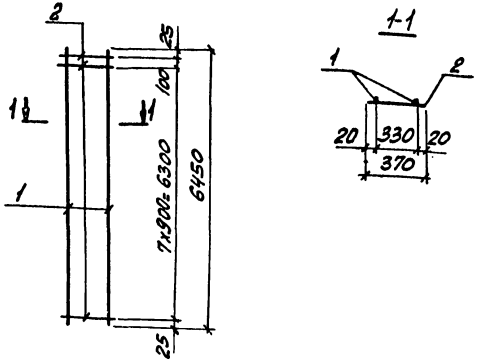

Марка каркаса	Поз.	Наименование	Кол.	Масса ед., кг	Общая масса, кг
Кр178-1	1	ф16Ат-IVс, ℓ=6450	2	10,2	21,1
	2	ф6АI, ℓ=370	9	0,08	
Кр178-2	1	ф18Ат-IVс, ℓ=6450	2	12,9	27,2
	2	ф8АI, ℓ=370	9	0,15	
Кр178-3	1	ф22Ат-IVс, ℓ=6450	2	19,2	39,8
	2	ф8АI, ℓ=370	9	0,15	
Кр178-4	1	ф20Ат-IVс, ℓ=6450	2	15,9	32,5
	2	ф6АI, ℓ=370	9	0,08	

Арматура класса А-I по ГОСТ 5781-82,
Ат-IVс по ГОСТ 10884-81*

Нач.отд.	Бродский		
Н.контр.	Зорин		
Гл.конст.	Зорин		
Рук.гр.	Шахновский		
Разраб.	Боднянская		
Рассчит.	Петраш		
Исполн.	Литвиненко		
Провер.	Боднянская		

3.015-1/82.II-5-228

Каркас Кр178-1... Кр178-4

Стадия	Лист	Листов
Р		1

ХАРЬКОВСКИЙ ПРОМСТРОЙНИИПРОЕКТ

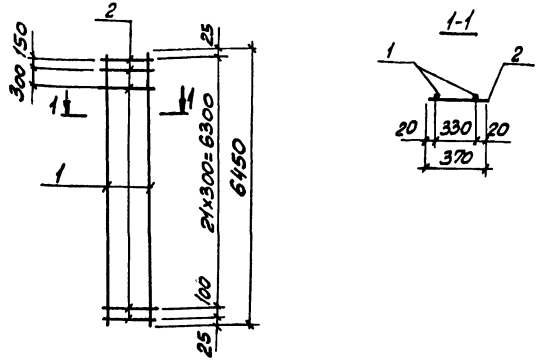

Марка каркаса	Поз.	Наименование	Кол.	Масса ед., кг	Общая масса, кг
Кр179-1	1	ф25Ат-IVс, ℓ=6450	2	24,8	53,4
	2	ф8АI, ℓ=370	25	0,15	
Кр179-2	1	ф22Ат-IVс, ℓ=6450	2	19,2	40,4
	2	ф6АI, ℓ=370	25	0,08	
Кр179-3	1	ф18Ат-IVс, ℓ=6450	2	12,9	27,8
	2	ф6АI, ℓ=370	25	0,08	

Арматура класса А-I по ГОСТ 5781-82,
Ат-IVс по ГОСТ 10884-81*

Инв.№ подл. | Подпись и дата | Взам. инв.№

Нач.отд.	Бродский		
Н.контр.	Зорин		
Гл.конст.	Зорин		
Рук.гр.	Шахновский		
Разраб.	Боднянская		
Рассчит.	Петраш		
Исполн.	Литвиненко		
Провер.	Боднянская		

3.015-1/82.II-5-229

Каркас Кр179-1... Кр179-3

Стадия	Лист	Листов
Р		1

ХАРЬКОВСКИЙ ПРОМСТРОЙНИИПРОЕКТ

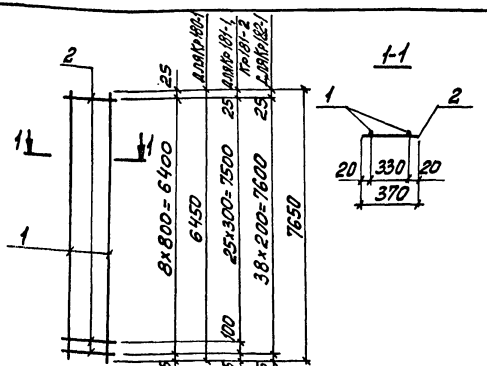

Марка каркаса	Поз.	Наименование	Кол.	Масса ед., кг	Общая масса, кг
Кр180-1	1	ф16Ат-IVс, ℓ=6450	2	10,2	21,1
	2	ф6АI, ℓ=370	9	0,08	
Кр181-1	1	ф18Ат-IVс, ℓ=7650	2	15,3	32,7
	2	ф6АI, ℓ=370	27	0,08	
Кр181-2	1	ф20Ат-IVс, ℓ=7650	2	18,9	40,0
	2	ф6АI, ℓ=370	27	0,08	
Кр182-1	1	ф18Ат-IVс, ℓ=7650	2	15,3	33,7
	2	ф6АI, ℓ=370	27	0,08	

Арматура класса А-I по ГОСТ 5781-82,
Ат-IVс по ГОСТ 10884-81*

Нач. отд.	Бродский		
Н. контр.	Зорин		
Гл. констр.	Зорин		
Рук. гр.	Шухновский		
Разраб.	Боднянская		
Рассчит.	Петраш		
Исполн.	Литвиненко		
Провер.	Боднянская		

3.015-1/82.II-5-230

Каркас Кр180-1; Кр181-1; Кр181-2; Кр182-1

Стадия	Лист	Листов
Р		1

ХАРЬКОВСКИЙ ПРОМСТРОЙНИИПРОЕКТ

Инв. № подл. | Подпись и дата | Взам. инв. №

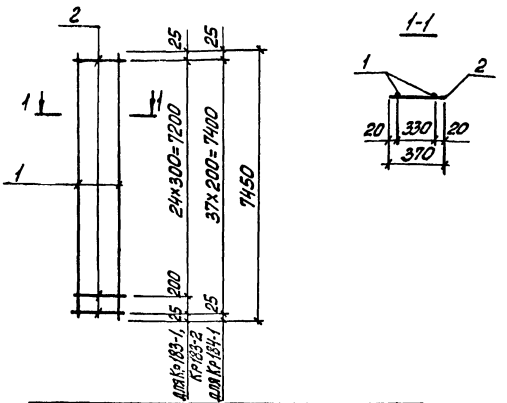

Марка каркаса	Поз.	Наименование	Кол.	Масса ед., кг	Общая масса, кг
Кр183-1	1	ф20Ат-IVс, ℓ=7450	2	18,4	38,9
	2	ф6АI, ℓ=370	26	0,08	
Кр183-2	1	ф18Ат-IVс, ℓ=7450	2	14,9	31,9
	2	ф6АI, ℓ=370	26	0,08	
Кр184-1	1	ф18Ат-IVс, ℓ=7450	2	14,9	32,7
	2	ф6АI, ℓ=370	38	0,08	

Арматура класса А-I по ГОСТ 5781-82,
Ат-IVс по ГОСТ 10884-81*

Нач. отд.	Бродский		
Н. контр.	Зорин		
Гл. констр.	Зорин		
Рук. гр.	Шухновский		
Разраб.	Боднянская		
Рассчит.	Петраш		
Исполн.	Литвиненко		
Провер.	Боднянская		

3.015-1/82.II-5-231

Каркас Кр183-1; Кр183-2; Кр184-1

Стадия	Лист	Листов
Р		1

ХАРЬКОВСКИЙ ПРОМСТРОЙНИИПРОЕКТ

Инв. № подл. | Подпись и дата | Взам. инв. №

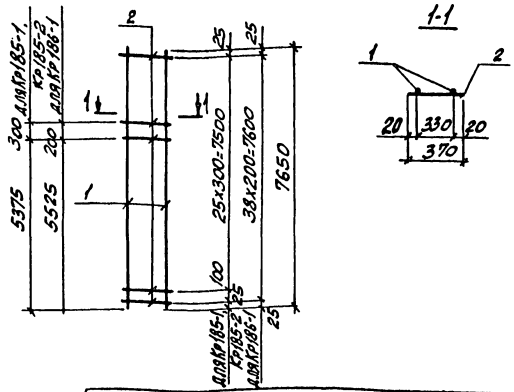

Марка каркаса	Поз.	Наименование		Кол.	Масса ед., кг	Общая масса, кг
Кр185-1	1	ф16 Ат-IVс,	ℓ=7650	2	12,1	26,5
	2	ф6 AI,	ℓ=370	29	0,08	
Кр185-2	1	ф22 Ат-IVс,	ℓ=7650	2	22,8	47,9
	2	ф6 AI,	ℓ=370	29	0,08	
Кр186-1	1	ф16 Ат-IVс,	ℓ=7650	2	12,1	27,5
	2	ф6 AI,	ℓ=370	41	0,08	

Арматура класса A-I по ГОСТ 5781-82,
Ат-IVс по ГОСТ 10884-81*

Нач. отд.	Бродский	
Н. контр.	Зорин	
Гл. конст.	Зорин	
Рук. гр.	Шаяновский	
Разраб.	Бодянская	
Рассчит.	Петраш	
Исполн.	Литвиненко	
Провер.	Бодянская	

3.015-1/82.II-5-232

КАРКАС
Кр 185-1; Кр 185-2; Кр 186-1

Стадия	Лист	Листов
Р		1

ХАРЬКОВСКИЙ ПРОМСТРОЙНИИПРОЕКТ

Инв. № подл. | Подпись и дата | Взам. инв. №

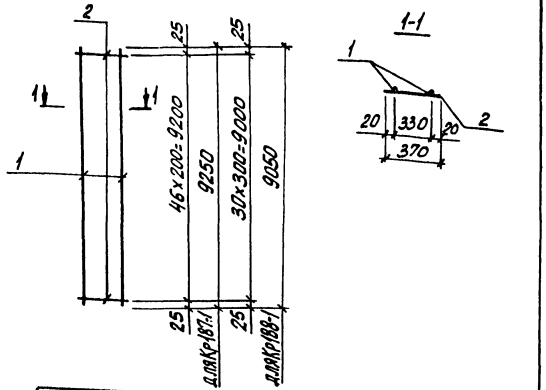

Марка каркаса	Поз.	Наименование		Кол.	Масса ед., кг	Общая масса, кг
Кр187-1	1	ф16 Ат-IVс,	ℓ=9250	2	14,6	33,0
	2	ф6 AI,	ℓ=370	47	0,08	
Кр188-1	1	ф20 Ат-IVс,	ℓ=9050	2	22,4	49,5
	2	ф8 AI,	ℓ=370	31	0,15	

Арматура класса A-I по ГОСТ 5781-82,
Ат-IVс по ГОСТ 10884-81*

Нач. отд.	Бродский	
Н. контр.	Зорин	
Гл. конст.	Зорин	
Рук. гр.	Шаяновский	
Разраб.	Бодянская	
Рассчит.	Петраш	
Исполн.	Литвиненко	
Провер.	Бодянская	

3.015-1/82.II-5-233

КАРКАС
Кр 187-1; Кр 188-1

Стадия	Лист	Листов
Р		1

ХАРЬКОВСКИЙ ПРОМСТРОЙНИИПРОЕКТ

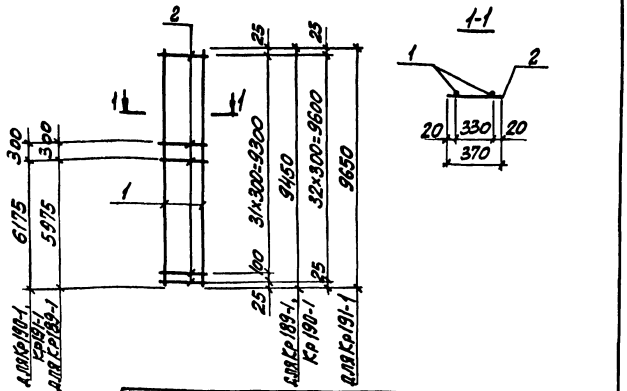

Марка каркаса	Поз.	Наименование		Кол.	Масса ед., кг	Общая масса, кг
Кр189-1	1	ф22 Ат-IVс,	ℓ=9450	2	28,2	59,2
	2	ф6 AI,	ℓ=370	35	0,08	
Кр190-1	1	ф25 Ат-IVс,	ℓ=9450	2	36,4	78,1
	2	ф8 AI,	ℓ=370	35	0,15	
Кр191-1	1	ф25 Ат-IVс,	ℓ=9650	2	37,1	79,5
	2	ф8 AI,	ℓ=370	35	0,15	

Арматура класса A-I по ГОСТ 5781-82,
Ат-IVс по ГОСТ 10884-81*

Нач. отд.	Бродский		3.015-1/82.II-5-234
Н. контр.	Зорин		
Гл. конст.	Зорин		
Рук. гр.	Шахновский		Каркас Кр189-1; Кр190-1; Кр191-1
Разраб.	Боднарская		Стадия: Р; Лист; Листов: 1
Рассчит.	Петраш		Харьковский промстройниипроект
Исполн.	Литвиненко		
Провер.	Боднарская		

Инв. № подл. | Подпись и дата | Взам. инв. №

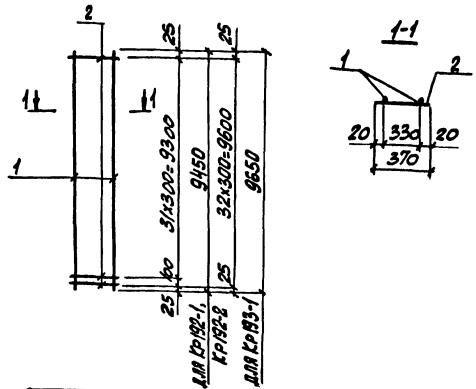

Марка каркаса	Поз.	Наименование		Кол.	Масса ед., кг	Общая масса, кг
Кр192-1	1	ф20 Ат-IVс,	ℓ=9450	2	23,3	51,6
	2	ф8 AI,	ℓ=370	33	0,15	
Кр192-2	1	ф18 Ат-IVс,	ℓ=9450	2	18,9	42,8
	2	ф8 AI,	ℓ=370	33	0,15	
Кр193-1	1	ф20 Ат-IVс,	ℓ=9650	2	23,8	52,6
	2	ф8 AI,	ℓ=370	33	0,15	

Арматура класса A-I по ГОСТ 5781-82,
Ат-IVс по ГОСТ 10884-81*

Нач. отд.	Бродский		3.015-1/82.II-5-235
Н. контр.	Зорин		
Гл. конст.	Зорин		
Рук. гр.	Шахновский		Каркас Кр192-1; Кр192-2; Кр193-1
Разраб.	Боднарская		Стадия: Р; Лист; Листов: 1
Рассчит.	Петраш		Харьковский промстройниипроект
Исполн.	Литвиненко		
Провер.	Боднарская		

Инв. № подл. | Подпись и дата | Взам. инв. №

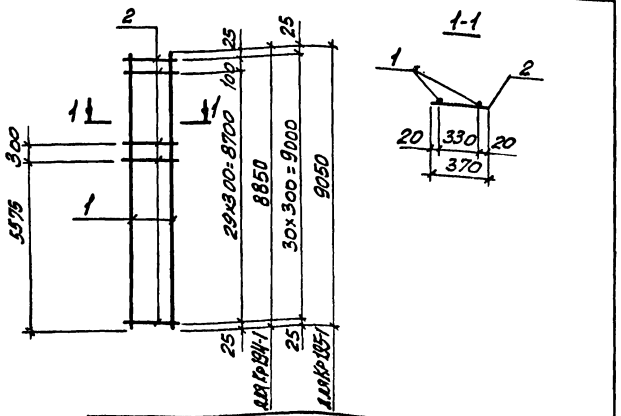

Марка каркаса	Поз.	Наименование	Кол.	Масса ед., кг	Общая масса, кг
Кр194-1	1	ф25 Ат-IVс, ℓ=8850	2	34,1	73,2
	2	ф8 AI, ℓ=370	33	0,15	
Кр195-1	1	ф25 Ат-IVс, ℓ=9050	2	34,8	74,6
	2	ф8 AI, ℓ=370	33	0,15	

Арматура класса А-I по ГОСТ 5781-82,
Ат-IVс по ГОСТ 10884-81*

Нач. отд.	Бродский		
Н. контр.	Зорин		
Гл. конст.	Зорин		
Рук. гр.	Шяхновский		
Разраб.	Боднянская		
Рассчит.	Петраш		
Исполн.	Литвиненко		
Провер.	Боднянская		

3.015-1/82.II-5-236

Каркас Кр194-1; Кр195-1

Стадия	Лист	Листов
Р		1

ХАРЬКОВСКИЙ ПРОМСТРОЙНИИПРОЕКТ

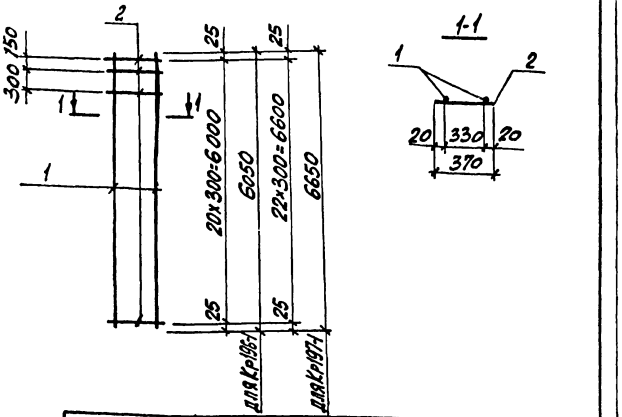

Марка каркаса	Поз.	Наименование	Кол.	Масса ед., кг	Общая масса, кг
Кр196-1	1	ф25 Ат-IVс, ℓ=6050	2	23,3	50,1
	2	ф8 AI, ℓ=370	23	0,15	
Кр197-1	1	ф25 Ат-IVс, ℓ=6650	2	25,6	55,0
	2	ф8 AI, ℓ=370	25	0,15	

Арматура класса А-I по ГОСТ 5781-82,
Ат-IVс по ГОСТ 10884-81*

Нач. отд.	Бродский		
Н. контр.	Зорин		
Гл. конст.	Зорин		
Рук. гр.	Шяхновский		
Разраб.	Боднянская		
Рассчит.	Петраш		
Исполн.	Литвиненко		
Провер.	Боднянская		

3.015-1/82.II-5-237

Каркас Кр196-1; Кр197-1

Стадия	Лист	Листов
Р		1

ХАРЬКОВСКИЙ ПРОМСТРОЙНИИПРОЕКТ

Инв. № подл. | Подпись и дата | Взам. инв. №

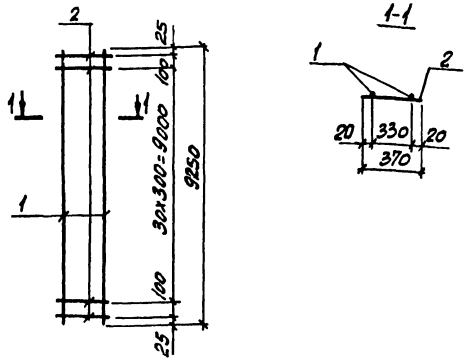

Марка каркаса	Поз.	Наименование		Кол.	Масса ед., кг	Общая масса, кг
Кр198-1	1	ф16Ат-IVс,	ℓ=9250	2	14,6	31,8
	2	ф6АI,	ℓ=370	33	0,08	
Кр198-2	1	ф18Ат-IVс,	ℓ=9250	2	18,5	42,0
	2	ф8АI,	ℓ=370	33	0,15	

Арматура класса А-I по ГОСТ 5781-82,
Ат-IVс по ГОСТ 10884-81*

Нач. отд.	Бродский		3.015-1/82.II-5-238
Н. контр.	Зорин		
Гл. конст.	Зорин		Каркас Кр198-1; Кр198-2
Рук. гр.	Шаховский		Стадия: Р; Лист: ; Листов: 1
Разраб.	Бодянская		ХАРЬКОВСКИЙ ПРОМСТРОЙНИИПРОЕКТ
Рассчит.	Петраш		
Исполн.	Литвиненко		
Провер.	Бодянская		

Инв.№ подл. | Подпись и дата | Взам. инв.№

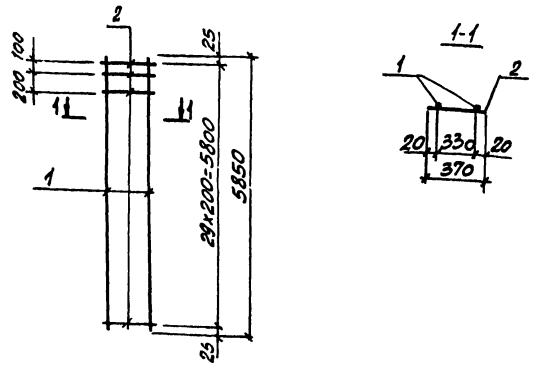

Марка каркаса	Поз.	Наименование		Кол.	Масса ед., кг	Общая масса, кг
Кр199-1	1	ф16Ат-IVс,	ℓ=5850	2	9,2	21,0
	2	ф6АI,	ℓ=370	32	0,08	

Арматура класса А-I по ГОСТ 5781-82,
Ат-IVс по ГОСТ 10884-81*

Нач. отд.	Бродский		3.015-1/82.II-5-239
Н. контр.	Зорин		
Гл. конст.	Зорин		Каркас Кр199-1
Рук. гр.	Шаховский		Стадия: Р; Лист: ; Листов: 1
Разраб.	Бодянская		ХАРЬКОВСКИЙ ПРОМСТРОЙНИИПРОЕКТ
Рассчит.	Петраш		
Исполн.	Литвиненко		
Провер.	Бодянская		

Инв.№ подл. | Подпись и дата | Взам. инв.№

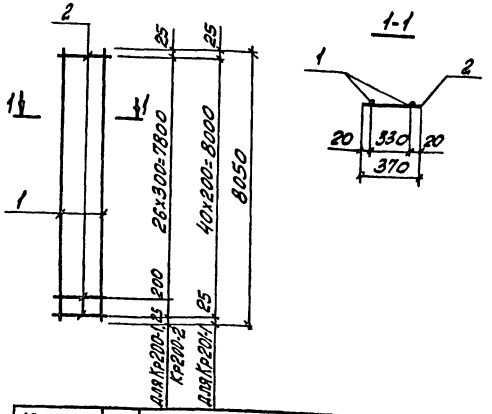

Марка каркаса	Поз.	Наименование	Кол.	Масса ед., кг	Общая масса, кг
Кр200-1	1	ф20 Ат-IVс, ℓ=8050	2	19,9	42,0
	2	ф6 АI, ℓ=370	28	0,08	
Кр200-2	1	ф22 Ат-IVс, ℓ=8050	2	24,0	50,2
	2	ф6 АI, ℓ=370	28	0,08	
Кр201-1	1	ф20 Ат-IVс, ℓ=8050	2	19,9	43,1
	2	ф6 АI, ℓ=370	41	0,08	

Арматура класса А-I по ГОСТ 5781-82,
Ат-IVс по ГОСТ 10884-81*

Нач. отд.	Бродский		3.015-1/82.II-5-240
Н. контр.	Зорин		
Гл. конст.	Зорин		
Рук. гр.	Шахновский		Каркас Кр200-1; Кр200-2; Кр201-1
Разраб.	Боднянская		Стадия Р; Лист; Листов 1
Рассчит.	Петраш		Харьковский Промстройниипроект
Исполн.	Литвиненко		
Провер.	Боднянская		

Инв. № подл. | Подпись и дата | Взам. инв. №

Формат А4

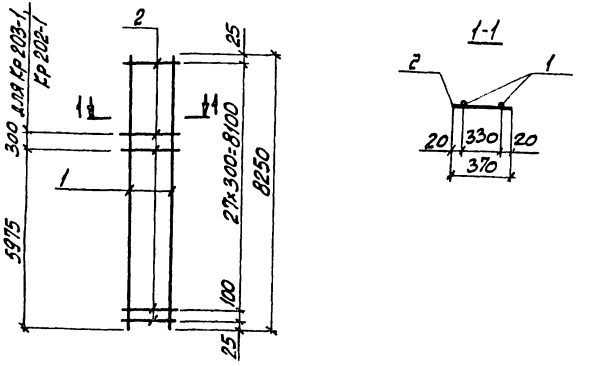

Марка каркаса	Поз.	Наименование	Кол.	Масса ед., кг	Общая масса, кг
Кр202-1	1	ф18 Ат-IVс, ℓ=8250	2	16,5	35,5
	2	ф6 АI, ℓ=370	31	0,08	
Кр202-2	1	ф20 Ат-IVс, ℓ=8250	2	20,4	43,1
	2	ф6 АI, ℓ=370	29	0,08	
Кр202-3	1	ф20 Ат-IVс, ℓ=8250	2	20,4	43,1
	2	ф6 АI, ℓ=370	29	0,08	
Кр203-1	1	ф25 Ат-IVс, ℓ=8250	2	31,8	68,3
	2	ф8 АI, ℓ=370	31	0,15	
Кр203-2	1	ф22 Ат-IVс, ℓ=8250	2	24,6	53,6
	2	ф8 АI, ℓ=370	29	0,15	

Арматура класса А-I по ГОСТ 5781-82,
Ат-IVс по ГОСТ 10884-81*

Нач. отд.	Бродский		3.015-1/82.II-5-241
Н. контр.	Зорин		
Гл. конст.	Зорин		
Рук. гр.	Шахновский		Каркас Кр202-1... Кр202-3; Кр203-1; Кр203-2
Разраб.	Боднянская		Стадия Р; Лист; Листов 1
Рассчит.	Петраш		Харьковский Промстройниипроект
Исполн.	Литвиненко		
Провер.	Боднянская		

Инв. № подл. | Подпись и дата | Взам. инв. №

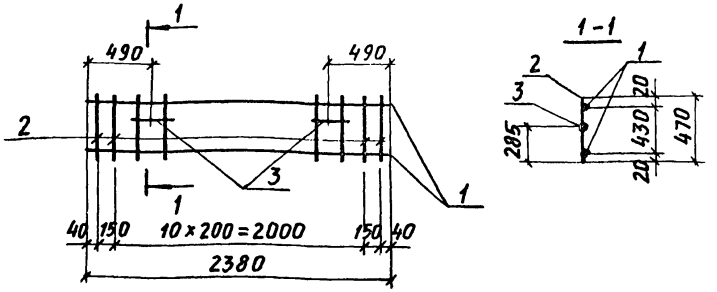

Марка каркаса	Поз.	Наименование		Кол.	Масса ед., кг	Общая масса, кг
Кр 204-1	1	Ø14Ат-IVС,	ℓ=2380	2	2,9	7,2
	2	Ø6АI,	ℓ=470	13	0,1	
	3	Ø6АI,	ℓ=230	2	0,05	

Арматура класса А-I по ГОСТ 5781-82,
Ат-IVС по ГОСТ 10884-81*

Нач. отд.	Бродский		3.015-1/82.II-5-242
Н. контр.	Зорин		
Гл. конст.	Зорин		
Рук. гр.	Шахновский		Каркас Кр 204-1
Разраб.	Боднянская		Стадия: Р; Лист: ; Листов: 1
Рассчит.	Петраш		ХАРЬКОВСКИЙ ПРОМСТРОЙНИИПРОЕКТ
Исполн.	Петраш		
Проверил	Боднянская		

Инв. № подл. | Подпись и дата | Взам. инв. №

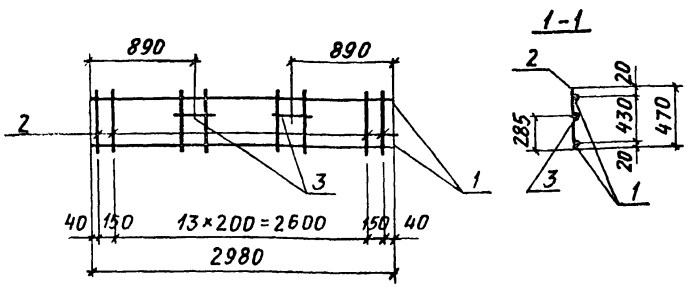

Марка каркаса	Поз.	Наименование		Кол.	Масса ед., кг	Общая масса, кг
Кр 205-1	1	Ø14Ат-IV,	ℓ=2980	2	3,6	8,9
	2	Ø6АI,	ℓ=470	16	0,1	
	3	Ø6АI,	ℓ=230	2	0,05	

Арматура класса А-I по ГОСТ 5781-82,
Ат-IVС по ГОСТ 10884-81*

Нач. отд.	Бродский		3.015-1/82.II-5-243
Н. контр.	Зорин		
Гл. конст.	Зорин		
Рук. гр.	Шахновский		Каркас Кр 205-1
Разраб.	Боднянская		Стадия: Р; Лист: ; Листов: 1
Рассчит.	Петраш		ХАРЬКОВСКИЙ ПРОМСТРОЙНИИПРОЕКТ
Исполн.	Петраш		
Проверил	Боднянская		

Инв. № подл. | Подпись и дата | Взам. инв. №

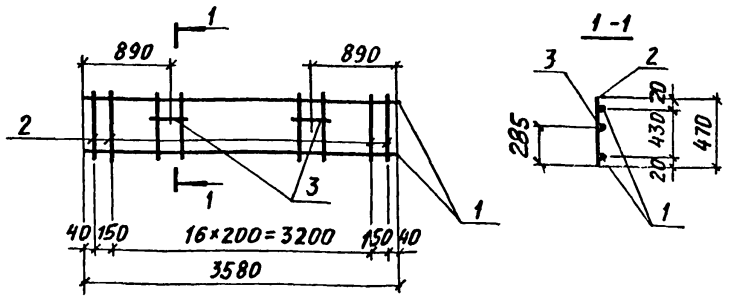

Марка каркаса	Поз.	Наименование	Кол.	Масса ед., кг	Общая масса, кг
Кр 206-1	1	Ф14Ат-IVС, ℓ=3580	2	4,3	10,6
	2	Ф 6АI, ℓ= 470	19	0,1	
	3	Ф 6АI, ℓ= 230	2	0,05	

Арматура класса А-I по ГОСТ 5781-82,
Ат-IVС по ГОСТ 10884-81*

Нач. отд.	Бродский	3.015-1/82.II-5-244	
Н. контр.	Зорин		
Гл. констр.	Зорин		
Рук. гр.	Шахновский	Каркас Кр 206-1	Стадия Р; Лист; Листов 1
Разраб.	Боднянская		ХАРЬКОВСКИЙ ПРОМСТРОЙНИИПРОЕКТ
Рассчит.	Петраш		
Исполн.	Петраш		
Проверил	Боднянская		

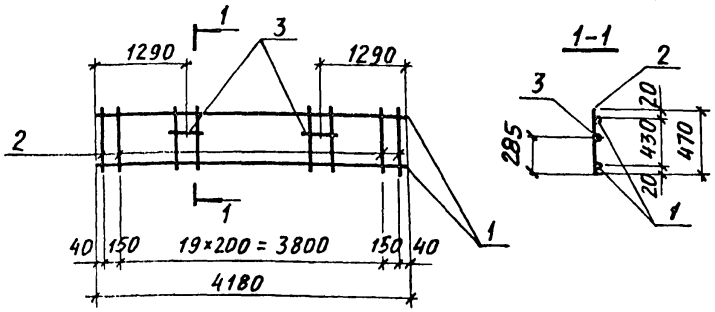

Марка каркаса	Поз.	Наименование	Кол.	Масса ед., кг	Общая масса, кг
Кр 207-1	1	Ф14Ат-IVС, ℓ=4180	2	5,0	12,3
	2	Ф 6АI, ℓ= 470	22	0,1	
	3	Ф 6АI, ℓ= 230	2	0,05	

Арматура класса А-I по ГОСТ 5781-82,
Ат-IVС по ГОСТ 10884-81*

Инв. № подл. | Подпись и дата | Взам. инв. №

Нач. отд.	Бродский	3.015-1/82.II-5-245	
Н. контр.	Зорин		
Гл. констр.	Зорин		
Рук. гр.	Шахновский	Каркас Кр 207-1	Стадия Р; Лист; Листов 1
Разраб.	Боднянская		ХАРЬКОВСКИЙ ПРОМСТРОЙНИИПРОЕКТ
Рассчит.	Петраш		
Исполн.	Петраш		
Проверил	Боднянская		

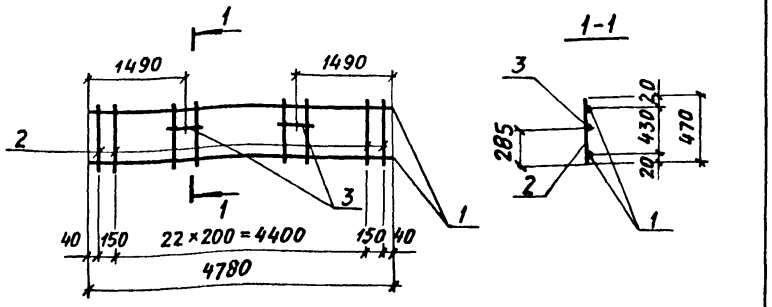

Марка каркаса	Поз.	Наименование	Кол.	Масса ед., кг	Общая масса, кг
Кр 208-1	1	Ф14Ат-IVС, ℓ=4780	2	5,8	14,2
	2	Ф6АI, ℓ=470	25	0,10	
	3	Ф6АI, ℓ=230	2	0,05	

Арматура класса А-I по ГОСТ 5781-82,
Ат-IVС по ГОСТ 10884-81*

Нач. отд.	Бродский		
Н. контр.	Зорин		
Гл. конст.	Зорин		
Рук. гр.	Шахновский		
Разраб.	Боднянская		
Рассчит.	Петраш		
Исполн.	Петраш		
Проверил	Боднянская		

3.015-1/82.II-5-246

Каркас
Кр 208-1

Стадия	Лист	Листов
Р		1

ХАРЬКОВСКИЙ ПРОМСТРОЙНИИПРОЕКТ

Инв.№ подл. | Подпись и дата | Взам. инв.№

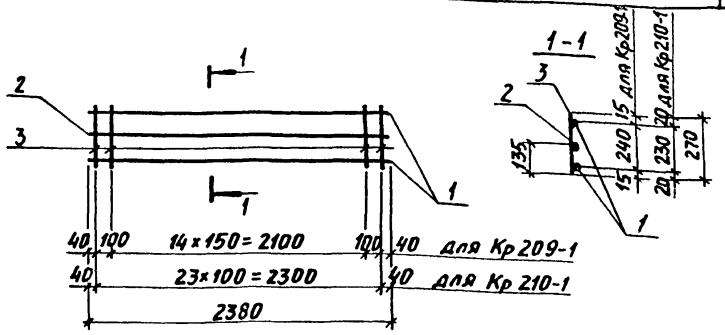

Марка каркаса	Поз.	Наименование	Кол.	Масса ед., кг	Общая масса, кг
Кр 209-1	1	Ф10Ат-IVС, ℓ=2380	2	1,5	4,4
	2	Ф6АI, ℓ=2380	1	0,53	
	3	Ф6АI, ℓ=270	17	0,05	
Кр 210-1	1	Ф14Ат-IVС, ℓ=2380	2	2,9	8,9
	2	Ф6АI, ℓ=2380	1	0,5	
	3	Ф8АI, ℓ=270	24	0,11	

Арматура класса А-I по ГОСТ 5781-82,
Ат-IVС по ГОСТ 10884-81*

Нач. отд.	Бродский		
Н. контр.	Зорин		
Гл. констр.	Зорин		
Рук. гр.	Шахновский		
Разраб.	Боднянская		
Рассчит.	Петраш		
Исполн.	Петраш		
Проверил	Боднянская		

3.015-1/82.II-5-247

Каркас
Кр 209-1, Кр 210-1

Стадия	Лист	Листов
Р		1

ХАРЬКОВСКИЙ ПРОМСТРОЙНИИПРОЕКТ

Инв.№ подл. | Подпись и дата | Взам. инв.№

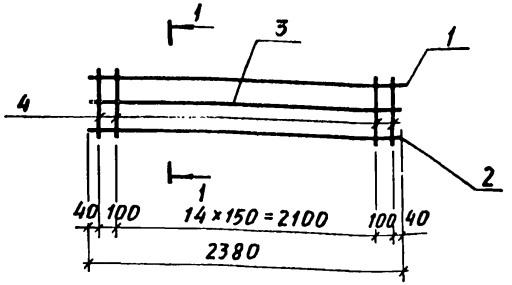

1-1 для Кр 209-2

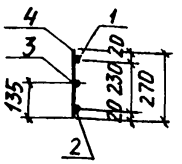

1-1 для Кр 211-3

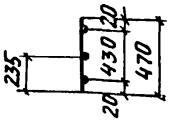

Марка каркаса	Поз.	Наименование	Кол.	Масса ед., кг	Общая масса, кг
Кр 209-2	1	ф 20 Ат-IVС, ℓ=2380	1	5,9	9,8
	2	ф 10 Ат-IVС, ℓ=2380	1	1,5	
	3	ф 6 AI, ℓ=2380	1	0,52	
	4	ф 8 AI, ℓ= 270	17	0,11	
Кр 211-3	1	ф 20 Ат-IVС, ℓ=2380	1	5,9	11,1
	2	ф 10 Ат-IVС, ℓ=2380	1	1,5	
	3	ф 6 AI, ℓ= 2380	1	0,52	
	4	ф 8 AI, ℓ= 470	17	0,19	

Арматура класса А-I по ГОСТ 5781-82,
Ат-IVС по ГОСТ 10884-81*

Нач. отд.	Бродский		
Н. контр.	Зорин		
Гл. конст.	Зорин		
Рук. гр.	Шахновский		
Разраб.	Боднянская		
Рассчит.	Петраш		
Исполн.	Петраш		
Проверил	Боднянская		

3.015-1/82.II-5-248

Каркас
Кр 209-2, Кр 211-3

Стадия	Лист	Листов
Р		1

ХАРЬКОВСКИЙ ПРОМСТРОЙНИИПРОЕКТ

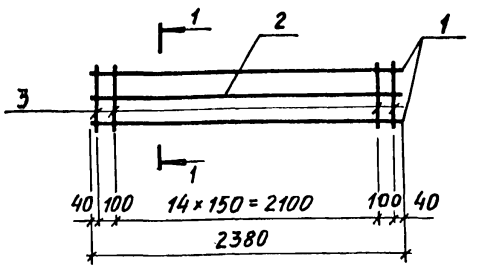

1-1

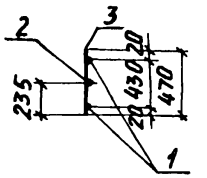

Марка каркаса	Поз.	Наименование	Кол.	Масса ед., кг	Общая масса, кг
Кр 211-1	1	ф 12Ат-IVС, ℓ=2380	2	2,1	8,3
	2	ф 8 AI, ℓ=2380	1	0,94	
	3	ф 8 AI, ℓ= 470	17	0,19	
Кр 211-2	1	ф 14Ат-IVС, ℓ=2380	2	2,9	9,5
	2	ф 6 AI, ℓ=2380	1	0,5	
	3	ф 8 AI, ℓ= 470	17	0,19	

Арматура класса А-I по ГОСТ 5781-82,
Ат-IVС по ГОСТ 10884-81*

Инв. № подл. | Подпись и дата | Взам. инв. №

Нач. отд.	Бродский		
Н. контр.	Зорин		
Гл. конст.	Зорин		
Рук. гр.	Шахновский		
Разраб.	Боднянская		
Рассчит.	Петраш		
Исполн.	Петраш		
Проверил	Боднянская		

3.015-1/82.II-5-249

Каркас
Кр 211-1, Кр 211-2

Стадия	Лист	Листов
Р		1

ХАРЬКОВСКИЙ ПРОМСТРОЙНИИПРОЕКТ

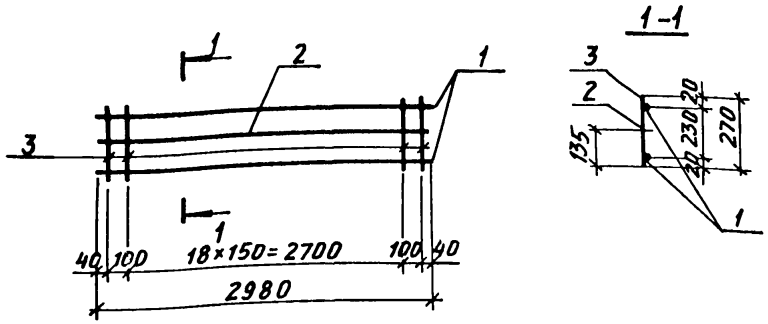

Марка каркаса	Поз.	Наименование	Кол.	Масса ед., кг	Общая масса, кг
Кр 212-1	1	Ф10Ат-IIIС, ℓ=2980	2	1,8	5,4
	2	Ф6АI, ℓ=2980	1	0,7	
	3	Ф6АI, ℓ=270	21	0,05	
Кр 212-2	1	Ф12Ат-IIIС, ℓ=2980	2	2,7	8,9
	2	Ф8АI, ℓ=2980	1	1,2	
	3	Ф8АI, ℓ=270	21	0,11	
Кр 212-3	1	Ф16Ат-IIIС ℓ=2980	2	4,7	12,4
	2	Ф6АI, ℓ=2980	1	0,7	
	3	Ф8АI, ℓ=270	21	0,11	

Арматура класса А-I по ГОСТ 5781-82,
Ат-IIIС по ГОСТ 10884-81*

Нач.отд.	Бродский		
Н.контр.	Зорин		
Гл.констр.	Зорин		
Рук.гр.	Шахновский		
Разраб.	Боднянская		
Рассчит.	Петраш		
Исполн.	Петраш		
Проверил	Боднянская		

3.015-1/82.II-5-250

Каркас
Кр 212-1... Кр 212-3

Стадия	Лист	Листов
Р		1

ХАРЬКОВСКИЙ ПРОМСТРОЙНИИПРОЕКТ

Инв.№подл. | Подпись и дата | Взам.инв.№

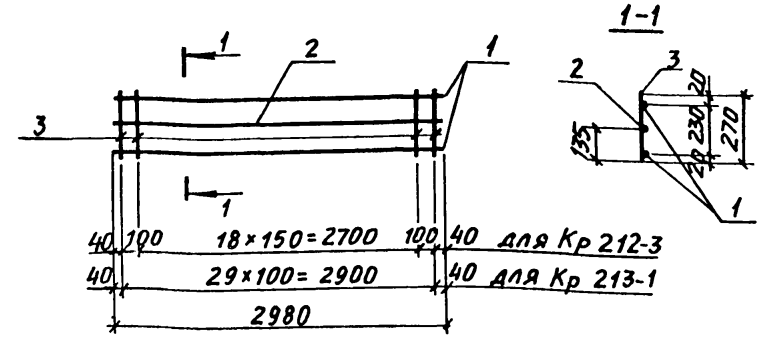

Марка каркаса	Поз.	Наименование	Кол.	Масса ед., кг	Общая масса, кг
Кр 213-1	1	Ф16Ат-IIIС, ℓ=2980	2	4,7	16,3
	2	Ф10АI, ℓ=2980	1	1,8	
	3	Ф10АI, ℓ=270	30	0,17	

Арматура класса А-I по ГОСТ 5781-82,
Ат-IIIС по ГОСТ 10884-81*

Нач.отд.	Бродский		
Н.контр.	Зорин		
Гл.констр.	Зорин		
Рук.гр.	Шахновский		
Разраб.	Боднянская		
Рассчит.	Петраш		
Исполн.	Петраш		
Проверил	Боднянская		

3.015-1/82.II-5-251

Каркас
Кр 213-1

Стадия	Лист	Листов
Р		1

ХАРЬКОВСКИЙ ПРОМСТРОЙНИИПРОЕКТ

Инв.№подл. | Подпись и дата | Взам.инв.№

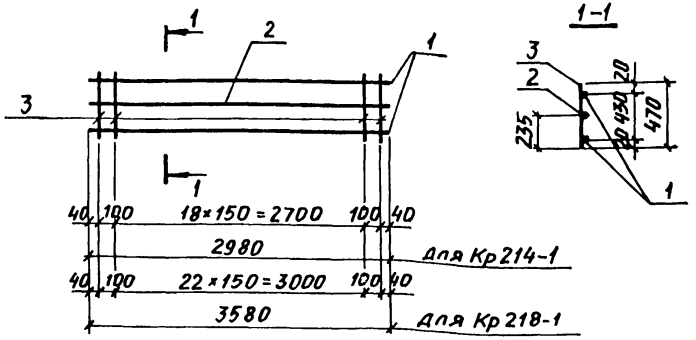

Марка каркаса	Поз.	Наименование		Кол.	Масса ед., кг	Общая масса, кг
Кр 214-1	1	ф10 Ат-IIIС,	ℓ=2980	2	1,8	6,4
	2	ф6 AI,	ℓ=2980	1	0,7	
	3	ф6 AI,	ℓ= 470	21	0,10	
Кр 218-1	1	ф10 Ат-IIIС,	ℓ=3580	2	2,2	7,7
	2	ф6 AI,	ℓ=3580	1	0,8	
	3	ф6 AI,	ℓ= 470	25	0,10	

Арматура класса А-I по ГОСТ 5781-82,
Ат-IIIС по ГОСТ 10884-81*

Нач. отд.	Бродский		
Н. контр.	Зорин		
Гл. конст.	Зорин		
Рук. гр.	Шахновский		
Разраб.	Боднянская		
Рассчит.	Петраш		
Исполн.	Петраш		
Проверил	Боднянская		

3.015-1/82.II-5-252

Каркас
Кр 214-1, Кр 218-1

Стадия	Лист	Листов
Р		1

ХАРЬКОВСКИЙ ПРОМСТРОЙНИИПРОЕКТ

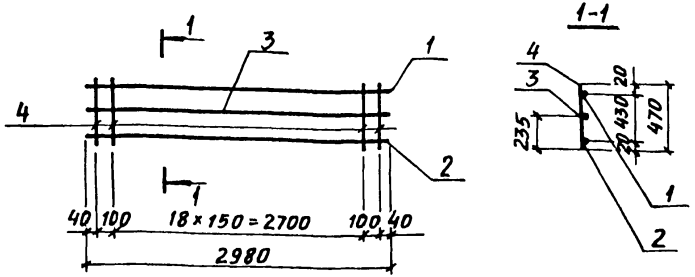

Марка каркаса	Поз.	Наименование		Кол.	Масса ед., кг	Общая масса, кг
Кр 215-1	1	ф16 Ат-IIIС,	ℓ=2980	1	4,7	11,2
	2	ф10 Ат-IIIС,	ℓ=2980	1	1,8	
	3	ф6 AI,	ℓ=2980	1	0,7	
	4	ф8 AI,	ℓ= 470	21	0,19	
Кр 215-2	1	ф20 Ат-IIIС,	ℓ=2980	1	7,3	13,8
	2	ф10 Ат-IIIС,	ℓ=2980	1	1,8	
	3	ф6 AI,	ℓ=2980	1	0,7	
	4	ф8 AI,	ℓ= 470	21	0,19	

Арматура класса А-I по ГОСТ 5781-82,
Ат-IIIС по ГОСТ 10884-81*

Инв. № подл. | Подпись и дата | Взам. инв. №

Нач. отд.	Бродский		
Н. контр.	Зорин		
Гл. констр.	Зорин		
Рук. гр.	Шахновский		
Разраб.	Боднянская		
Рассчит.	Петраш		
Исполн.	Петраш		
Проверил	Боднянская		

3.015-1/82.II-5-253

Каркас
Кр 215-1, Кр 215-2

Стадия	Лист	Листов
Р		1

ХАРЬКОВСКИЙ ПРОМСТРОЙНИИПРОЕКТ

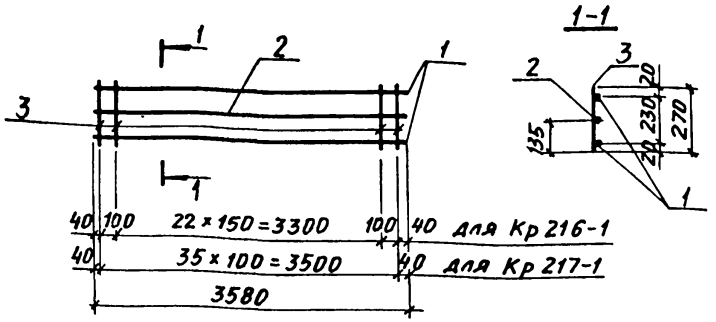

Марка каркаса	Поз.	Наименование	Кол.	Масса ед., кг	Общая масса, кг
Кр 216-1	1	Ф12Ат-IVС, ℓ=3580	2	3,2	10,6
	2	Ф8АI, ℓ=3580	1	1,4	
	3	Ф8АI, ℓ=270	25	0,11	
Кр 217-1	1	Ф16Ат-IVС ℓ=3580	2	5,6	19,5
	2	Ф10АI, ℓ=3580	1	2,2	
	3	Ф10АI, ℓ=270	36	0,17	

Арматура класса А-I по ГОСТ 5781-82,
Ат-IVС по ГОСТ 10884-81*

Нач. отд.	Бродский		
Н. контр.	Зорин		
Гл. конст.	Зорин		
Рук. гр.	Шахновский		
Разраб.	Боднянская		
Рассчит.	Петраш		
Исполн.	Петраш		
Проверил	Боднянская		

3.015-1/82.II-5-254

Каркас Кр 216-1, Кр 217-1

Стадия	Лист	Листов
Р		1

ХАРЬКОВСКИЙ ПРОМСТРОЙНИИПРОЕКТ

Инв. № подл. | Подпись и дата | Взам. инв. №

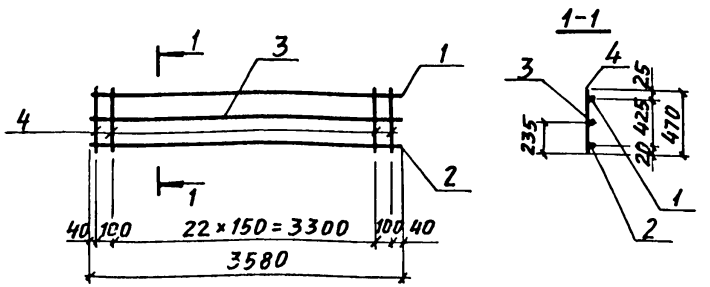

Марка каркаса	Поз.	Наименование	Кол.	Масса ед., кг	Общая масса, кг
Кр 219-1	1	Ф20Ат-IVС, ℓ=3580	1	8,8	16,5
	2	Ф10Ат-IVС, ℓ=3580	1	2,2	
	3	Ф6АI, ℓ=3580	1	0,8	
	4	Ф8АI, ℓ=470	25	0,19	
Кр 219-2	1	Ф25Ат-IVС, ℓ=3580	1	13,8	21,5
	2	Ф10Ат-IVС, ℓ=3580	1	2,2	
	3	Ф6АI, ℓ=3580	1	0,8	
	4	Ф8АI, ℓ=470	25	0,19	

Арматура класса А-I по ГОСТ 5781-82,
Ат-IVС по ГОСТ 10884-81*

Нач. отд.	Бродский		
Н. контр.	Зорин		
Гл. конст.	Зорин		
Рук. гр.	Шахновский		
Разраб.	Боднянская		
Рассчит.	Петраш		
Исполн.	Петраш		
Проверил	Боднянская		

3.015-1/82.II-5-255

Каркас Кр 219-1, Кр 219-2

Стадия	Лист	Листов
Р		1

ХАРЬКОВСКИЙ ПРОМСТРОЙНИИПРОЕКТ

Инв. № подл. | Подпись и дата | Взам. инв. №

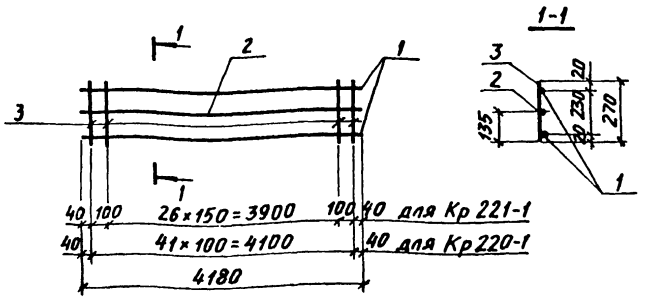

Марка каркаса	Поз.	Наименование	Кол.	Масса ед., кг	Общая масса, кг
Кр 220-1	1	⌀14Ат-IIIС, ℓ=4180	2	5,0	13,4
	2	⌀6АI, ℓ=4180	1	0,9	
	3	⌀6АI, ℓ= 270	42	0,06	
Кр 221-1	1	⌀12Ат-IIIС, ℓ=4180	2	3,7	10,0
	2	⌀6АI, ℓ=4180	1	0,9	
	3	⌀6АI, ℓ= 270	29	0,06	

Арматура класса А-I по ГОСТ 5781-82,
Ат-IIIС по ГОСТ 10884-81*

Нач. отд.	Бродский	
Н. контр.	Зорин	
Гл. констр.	Зорин	
Рук. гр.	Шахновский	
Разраб.	Боднянская	
Рассчит.	Петраш	
Исполн.	Петраш	

3.015-1/82.II-5-256

Каркас
Кр 220-1, Кр 221-1

Стадия	Лист	Листов
Р		1

ХАРЬКОВСКИЙ ПРОМСТРОЙНИИПРОЕКТ

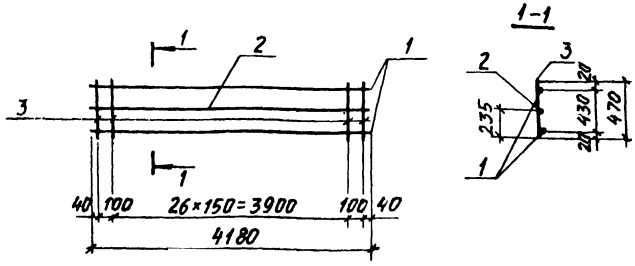

Марка каркаса	Поз.	Наименование	Кол.	Масса ед., кг	Общая масса, кг
Кр 222-1	1	⌀12Ат-IIIС, ℓ=4180	2	3,7	11,2
	2	⌀6АI, ℓ=4180	1	0,9	
	3	⌀6АI ℓ= 470	29	0,10	
Кр 222-2	1	⌀20Ат-IIIС, ℓ=4180	2	10,3	27,0
	2	⌀6АI, ℓ=4180	1	0,9	
	3	⌀8АI, ℓ= 470	29	0,19	

Арматура класса А-I по ГОСТ 5781-82,
Ат-IIIС по ГОСТ 10884-81*

Нач. отд.	Бродский	
Н. контр.	Зорин	
Гл. констр.	Зорин	
Рук. гр.	Шахновский	
Разраб.	Боднянская	
Рассчит.	Петраш	
Исполн.	Петраш	
Провер.	Боднянская	

3.015-1/82.II-5-257

Каркас
Кр 222-1, Кр 222-2

Стадия	Лист	Листов
Р		1

ХАРЬКОВСКИЙ ПРОМСТРОЙНИИПРОЕКТ

Инв. № подл. | Подпись и дата | Взам. инв. №

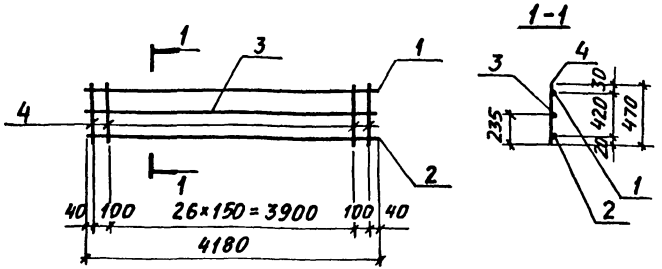

Марка каркаса	Поз.	Наименование	Кол.	Масса ед., кг	Общая масса, кг
Кр 223-1	1	⌀28Ат-IVС, ℓ=4180	1	20,2	32,1
	2	⌀10Ат-IVС, ℓ=4180	1	2,6	
	3	⌀6АI, ℓ=4180	1	0,9	
	4	⌀10АI, ℓ=470	29	0,29	

Арматура класса А-I по ГОСТ 5781-82,
Ат-IVС по ГОСТ 10884-81*

Нач. отд.	Бродский		
Н. контр.	Зорин		
Гл. констр.	Зорин		
Рук. гр.	Шахновский		
Разраб.	Боднянская		
Рассчит.	Петраш		
Исполн.	Петраш		
Провер.	Боднянская		

3.015-1/82.II-5-258

Каркас
Кр 223-1

Стадия	Лист	Листов
Р		1

ХАРЬКОВСКИЙ ПРОМСТРОЙНИИПРОЕКТ

Инв. № подл. | Подпись и дата | Взам. инв. №

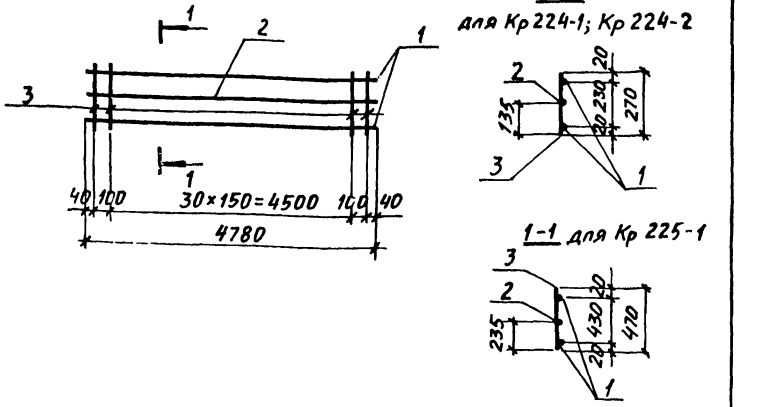

Марка каркаса	Поз.	Наименование	Кол.	Масса ед., кг	Общая масса, кг
Кр 224-1	1	⌀14Ат-IVС, ℓ=4780	2	5,8	17,1
	2	⌀8АI, ℓ=4780	1	1,9	
	3	⌀8АI, ℓ=270	33	0,11	
Кр 224-2	1	⌀12Ат-IVС, ℓ=4780	2	4,2	11,5
	2	⌀6АI, ℓ=4780	1	1,1	
	3	⌀6АI, ℓ=270	33	0,06	
Кр 225-1	1	⌀12Ат-IVС, ℓ=4780	2	4,2	12,8
	2	⌀6АI, ℓ=4780	1	1,1	
	3	⌀6АI, ℓ=470	33	0,10	

Арматура класса А-I по ГОСТ 5781-82,
Ат-IVС по ГОСТ 10884-81*

Нач. отд.	Бродский		
Н. контр.	Зорин		
Гл. констр.	Зорин		
Рук. гр.	Шахновский		
Разраб.	Боднянская		
Рассчит.	Петраш		
Исполн.	Петраш		
Провер.	Боднянская		

3.015-1/82.II-5-259

Каркас
Кр 224-1; Кр 224-2; Кр 225-1

Стадия	Лист	Листов
Р		1

ХАРЬКОВСКИЙ ПРОМСТРОЙНИИПРОЕКТ

Инв. № подл. | Подпись и дата | Взам. инв. №

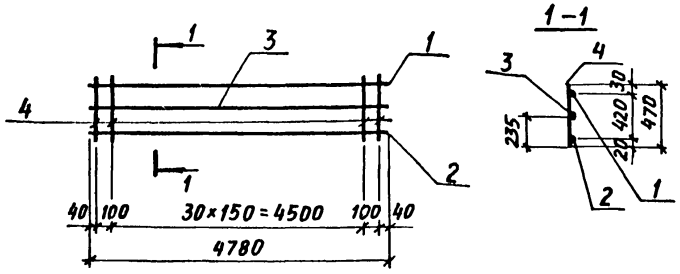

Марка каркаса	Поз.	Наименование	Кол	Масса ед., кг	Общая масса, кг
Кр 226-1	1	ф 22Ат-IVС, ℓ=4780	1	14,3	24,6
	2	ф 10Ат-IVС, ℓ=4780	1	2,9	
	3	ф 6 AI, ℓ=4780	1	1,1	
	4	ф 8 AI, ℓ= 470	33	0,19	
Кр 226-2	1	ф 28Ат-IVС, ℓ=4780	1	23,0	41,2
	2	ф 16Ат-IVС, ℓ=4780	1	7,5	
	3	ф 6 AI, ℓ=4780	1	1,1	
	4	ф 10 AI, ℓ= 470	33	0,29	

Арматура класса А-I по ГОСТ 5781-82,
Ат-IVС по ГОСТ 10884-81*

Нач. отд.	Бродский		
Н. контр.	Зорин		
Гл. констр.	Зорин		
Рук. гр.	Шахновский		
Разраб.	Боднянская		
Рассчит.	Петраш		
Исполн.	Петраш		
Провер.	Боднянская		

3.015-1/82.II-5-260

Каркас
Кр 226-1, Кр 226-2

Стадия	Лист	Листов
Р		1

ХАРЬКОВСКИЙ ПРОМСТРОЙНИИПРОЕКТ

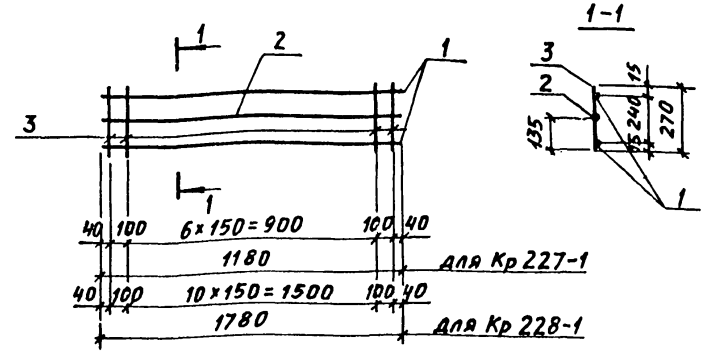

Марка каркаса	Поз.	Наименование	Кол.	Масса ед., кг	Общая масса, кг.
Кр 227-1	1	ф10Ат-IVС, ℓ=1180	2	0,7	2,2
	2	ф 6 AI, ℓ=1180	1	0,26	
	3	ф6 AI, ℓ= 270	9	0,06	
Кр 228-1	1	ф 12Ат-IVС, ℓ=1780	2	1,6	4,4
	2	ф 6 AI, ℓ=1780	1	0,4	
	3	ф 6 AI, ℓ= 270	13	0,06	

Арматура класса А-I по ГОСТ 5781-82,
Ат-IVС по ГОСТ 10884-81*

Инв. № подл. | Подпись и дата | Взам. инв. №

Нач. отд.	Бродский		
Н. контр.	Зорин		
Гл. констр.	Зорин		
Рук. гр.	Шахновский		
Разраб.	Боднянская		
Рассчит.	Петраш		
Исполн.	Петраш		
Провер.	Боднянская		

3.015-1/82.II-5-261

Каркас
Кр 227-1, Кр 228-1

Стадия	Лист	Листов
Р		1

ХАРЬКОВСКИЙ ПРОМСТРОЙНИИПРОЕКТ