ТИПОВЫЕ КОНСТРУКЦИИ, ИЗДЕЛИЯ И УЗЛЫ ЗДАНИЙ И СООРУЖЕНИЙ

СЕРИЯ 1.020.1-2с/89

КОНСТРУКЦИИ КАРКАСА МЕЖВИДОВОГО ПРИМЕНЕНИЯ МНОГОЭТАЖНЫХ ОБЩЕСТВЕННЫХ ЗДАНИЙ, ПРОИЗВОДСТВЕННЫХ И ВСПОМОГАТЕЛЬНЫХ ЗДАНИЙ ПРОМЫШЛЕННЫХ ПРЕДПРИЯТИЙ ДЛЯ СТРОИТЕЛЬСТВА В РАЙОНАХ СЕЙСМИЧНОСТЬЮ 7,8 И 9 БАЛЛОВ И В НЕСЕЙСМИЧЕСКИХ РАЙОНАХ, С ИЗГОТОВЛЕНИЕМ ИЗДЕЛИЙ КАРКАСА В ЕДИНЫХ ОПАЛУБОЧНЫХ ФОРМАХ

ВЫПУСК 2-1

КОЛОННЫ СЕЧЕНИЕМ 400х400 ММ ДЛЯ ЗДАНИЙ С ВЫСОТОЙ ЭТАЖА 3,3 М.

РАБОЧИЕ ЧЕРТЕЖИ

ЧАСТЬ 1

(Стр. 2...145)

1962-09

ТИПОВЫЕ КОНСТРУКЦИИ, ИЗДЕЛИЯ И УЗЛЫ ЗДАНИЙ И СООРУЖЕНИЙ

СЕРИЯ 1.020.1-2с/89

КОНСТРУКЦИИ КАРКАСА МЕЖВИДОВОГО ПРИМЕНЕНИЯ МНОГОЭТАЖНЫХ ОБЩЕСТВЕННЫХ ЗДАНИЙ, ПРОИЗВОДСТВЕННЫХ И ВСПОМОГАТЕЛЬНЫХ ЗДАНИЙ ПРОМЫШЛЕННЫХ ПРЕДПРИЯТИЙ ДЛЯ СТРОИТЕЛЬСТВА В РАЙОНАХ СЕЙСМИЧНОСТЬЮ 7,8 И 9 БАЛЛОВ И В НЕСЕЙСМИЧЕСКИХ РАЙОНАХ, С ИЗГОТОВЛЕНИЕМ ИЗДЕЛИЙ КАРКАСА В ЕДИНЫХ ОПАЛУБОЧНЫХ ФОРМАХ

ВЫПУСК 2-1

КОЛОННЫ СЕЧЕНИЕМ 400Х400 ММ ДЛЯ ЗДАНИЙ С ВЫСОТОЙ ЭТАЖА 3,3 М

РАБОЧИЕ ЧЕРТЕЖИ

ЧАСТЬ 1

(Стр 2...145)

РАЗРАБОТАНЫ
ТБИЛЗНИИЭП

ДИРЕКТОР ИНСТИТУТА Н.А.ЭДИШЕРАШВИЛИ
ГЛ.КОНСТРУКТОР ИНСТ. А.Г.ЧИКОБАВА
НАЧАЛЬНИК ОТДЕЛА Г.В.ТУРМАНИДЗЕ
ГЛ.ИНЖ.ПРОЕКТА Н.А.КАНАНАДЗЕ

ПРИ УЧАСТИИ ВНИИБ ГОССТРОЯ СССР

СОГЛАСОВАНО С ЦНИИСК ИМ.В.А.КУЧЕРЕНКО
ЗАМ.ДИРЕКТОРА О.О.АНДРЕЕВ
ЗАВ.ЛАБ.СЕЙСМО-СТОЙКИХ КОНСТРУКЦИЙ ЗДАНИЙ А.В.ЧЕРКАШИН
СТ.НАУЧНЫЙ СОТР. О.А.МИНАКОВ

УТВЕРЖДЕНЫ ГОСКОМАРХИТЕКТУРЫ, ПРИКАЗ ОТ 25.12.1989 г № 244

ВВЕДЕНЫ В ДЕЙСТВИЕ с 01.07.1990 г
ТБИЛЗНИИЭП, ПРИКАЗ № 174 от 27.12.1989 г

1962-09 2

Обозначение	Наименование	Стр.
1.020.1-2с/89 2-1	Содержание	2
ТТ	Технические требования	5
К1	Колонна 1КВ 33.24-...-С 1КВ 33.24-...	9
К2	Колонна 1КВ 33.24-...-С 1КВ 33.24-...	9
К3	Колонна 1КВ 33.24-11-С 1КВ 33.24-11	10
К4	Колонна 2КВ 33.24-...-С 2КВ 33.24-...	10
К5	Колонна 2КВ 33.24-...-С 2КВ 33.24-...	11
К6	Колонна 2КВ 33.24-...-С 2КВ 33.24-...	11
К7	Колонна 3КВ 33.24-...-С 3КВ 33.24-...	12
К8	Колонна 3КВ 33.24-...-С 3КВ 33.24-...	12
К9	Колонна 3КВ 33.24-11-С 3КВ 33.24-11	13
К10	Колонна 4КВ 33.24-...-С 4КВ 33.24-...	13
К11	Колонна 4КВ 33.24-...-С 4КВ 33.24-...	14
К12	Колонна 4КВ 33.24-...-С 4КВ 33.24-...	14
К13	Колонна 5КВ 33.24-...-С 5КВ 33.24-...	15
К14	Колонна 5КВ 33.24-...-С 5КВ 33.24-...	15
К15	Колонна 5КВ 33.24-...-С 5КВ 33.24-...	16
К16	Колонна 5КВ 33.24-...-С 5КВ 33.24-...	16
К17	Колонна 5КВ 33.24-...-Сн 5КВ 33.24-...-н	17
К18	Колонна 5КВ 33.24-...-Сн 5КВ 33.24-...-н	17
К19	Колонна 1КС 33.33-...-С 1КС 33.33-...	18
К20	Колонна 1КС 33.33-...-С 1КС 33.33-...	18
К21	Колонна 1КС 33.33-...-С 1КС 33.33-...	19
К22	Колонна 2КС 33.33-...-С 2КС 33.33-...	19
К23	Колонна 2КС 33.33-...-С 2КС 33.33-...	20
К24	Колонна 2КС 33.33-...-С 2КС 33.33-...	20
К25	Колонна 3КС 33.33-...-С 3КС 33.33-...	21
К26	Колонна 3КС 33.33-...-С 3КС 33.33-...	21
К27	Колонна 3КС 33.33-...-С 3КС 33.33-...	22
К28	Колонна 4КС 33.33-...-С 4КС 33.33-...	22
К29	Колонна 4КС 33.33-...-С 4КС 33.33-...	23
1.020.1-2с/89 2-1 К30	Колонна 4КС 33.33-...-С 4КС 33.33-...	23
К31	Колонна 5КС 33.33-...-С 5КС 33.33-...	24
К32	Колонна 5КС 33.33-...-С 5КС 33.33-...	24
К33	Колонна 5КС 33.33-...-С 5КС 33.33-...	25
К34	Колонна 5КС 33.33-...-С 5КС 33.33-...	25
К35	Колонна 5КС 33.33-...-Сн 5КС 33.33-...-н	26
К36	Колонна 5КС 33.33-...-Сн 5КС 33.33-...-н	26
К37	Колонна 1КБ 33.44-...-С 1КБ 33.44-...	27
К38	Колонна 1КБ 33.44-...-С 1КБ 33.44-...	27
К39	Колонна 2КБ 33.44-...-С 2КБ 33.44-...	28
К40	Колонна 2КБ 33.44-...-С 2КБ 33.44-...	28
К41	Колонна 3КБ 33.44-...-С 3КБ 33.44-...	29
К42	Колонна 3КБ 33.44-...-С 3КБ 33.44-...	29
К43	Колонна 4КБ 33.44-...-С 4КБ 33.44-...	30
К44	Колонна 4КБ 33.44-...-С 4КБ 33.44-...	30
К45	Колонна 5КБ 33.44-...-С 5КБ 33.44-...	31
К46	Колонна 5КБ 33.44-...-Сн 5КБ 33.44-...-н	31
К47	Колонна 1КН 33.47-...-С 1КН 33.47-...	32
К48	Колонна 1КН 33.47-...-С 1КН 33.47-...	32
К49	Колонна 1КН 33.47-...-С 1КН 33.47-...	33
К50	Колонна 2КН 33.47-...-С 2КН 33.47-...	33
К51	Колонна 2КН 33.47-...-С 2КН 33.47-...	34
К52	Колонна 2КН 33.47-...-С 2КН 33.47-...	34
К53	Колонна 3КН 33.47-...-С 3КН 33.47-...	35
К54	Колонна 3КН 33.47-...-С 3КН 33.47-...	35
К55	Колонна 3КН 33.47-...-С 3КН 33.47-...	36

Разраб.	Нокель	
Проверил	Бускивазн	
ГИП	Чкванава	
Н.контр.	Бускивазн	

1.020.1-2с/89 2-1

Содержание

Стадия	Лист	Листов
Р	1	3

ТбилЗНИИЭП

1.020.1-2с/89 В.2-1

Инв. № подл. | Подп. и дата | Взам. инв. №

1962-09 3

ФОРМАТ А3

Обозначение	Наименование	Стр.
1.020.1-2с/89 2-1 К 56	Колонна 4КН 33.47-----С 4КН 33.47-...	36
К 57	Колонна 4КН 33.47-----С 4КН 33.47-...	37
К 58	Колонна 4КН 33.47-----С 4КН 33.47-...	37
К 59	Колонна 5КН 33.47-----С 5КН 33.47-...	38
К 60	Колонна 5КН 33.47-----С 5КН 33.47-...	38
К 61	Колонна 5КН 33.47-----С 5КН 33.47-...	39
К 62	Колонна 5КН 33.47-----Сн 5КН 33.47-...-Н	39
К 63	Колонна 5КН 33.47-----Сн 5КН 33.47-...-Н	40
К 64	Колонна 5КН 33.47-----Сн 5КН 33.47-...-Н	40
К 65	Колонна 1КВ 33.57-----С 1КВ 33.57-...	41
К 66	Колонна 1КВ 33.57-----С 1КВ 33.57-...	41
К 67	Колонна 1КВ 33.57-II-С 1КВ 33.57-II	42
К 68	Колонна 2КВ 33.57-----С 2КВ 33.57-...	42
К 69	Колонна 2КВ 33.57-----С 2КВ 33.57-...	43
К 70	Колонна 2КВ 33.57-----С 2КВ 33.57-...	43
К 71	Колонна 3КВ 33.57-----С 3КВ 33.57-...	44
К 72	Колонна 3КВ 33.57-----С 3КВ 33.57-...	44
К 73	Колонна 3КВ 33.57-II-С 3КВ 33.57-II	45
К 74	Колонна 4КВ 33.57-----С 4КВ 33.57-...	45
К 75	Колонна 4КВ 33.57-----С 4КВ 33.57-...	46
К 76	Колонна 4КВ 33.57-----С 4КВ 33.57-...	46
К 77	Колонна 5КВ 33.57-----С 5КВ 33.57-...	47
К 78	Колонна 5КВ 33.57-----С 5КВ 33.57-...	47
К 79	Колонна 5КВ 33.57-----С 5КВ 33.57-...	48
К 80	Колонна 5КВ 33.57-----С 5КВ 33.57-...	48
К 81	Колонна 5КВ 33.57-----С 5КВ 33.57-...	49
К 82	Колонна 5КВ 33.57-----С 5КВ 33.57-...	49
К 83	Колонна 1КН 33.69-----С 1КН 33.69-...	50
К 84	Колонна 1КН 33.69-----С 1КН 33.69-...	51
К 85	Колонна 2КН 33.69-----С 2КН 33.69-...	52
К 86	Колонна 2КН 33.69-----С 2КН 33.69-...	53

Обозначение	Наименование	Стр.
1.020.1-2с/89 2-1 К 87	Колонна 3КН 33.69-----С 3КН 33.69-...	54
К 88	Колонна 3КН 33.69-----С 3КН 33.69-...	55
К 89	Колонна 4КН 33.69-----С 4КН 33.69-...	56
К 90	Колонна 4КН 33.69-----С 4КН 33.69-...	57
К 91	Колонна 5КН 33.69-----С 5КН 33.69-...	58
К 92	Колонна 5КН 33.69-----С 5КН 33.69-...	59
К 93	Колонна 5КН 33.69-----Сн 5КН 33.69-...-Н	60
К 94	Колонна 5КН 33.69-----Сн 5КН 33.69-...-Н	61
К 95	Колонна 1КВ 33.77-----С 1КВ 33.77-...	62
К 96	Колонна 2КВ 33.77-----С 2КВ 33.77-...	63
К 97	Колонна 3КВ 33.77-----С 3КВ 33.77-...	64
К 98	Колонна 4КВ 33.77-----С 4КВ 33.77-...	65
К 99	Колонна 5КВ 33.77-----С 5КВ 33.77-...	66
К 100	Колонна 5КВ 33.77-----Сн 5КВ 33.77-...-Н	67
К 101	Колонна 1КН 33.89-----С 1КН 33.89-...	68
К 102	Колонна 1КН 33.89-----С 1КН 33.89-...	69
К 103	Колонна 2КН 33.89-----С 2КН 33.89-...	70
К 104	Колонна 2КН 33.89-----С 2КН 33.89-...	71
К 105	Колонна 3КН 33.89-----С 3КН 33.89-...	72
К 106	Колонна 3КН 33.89-----С 3КН 33.89-...	73
К 107	Колонна 4КН 33.89-----С 4КН 33.89-...	74
К 108	Колонна 4КН 33.89-----С 4КН 33.89-...	75
К 109	Колонна 5КН 33.89-----С 5КН 33.89-...	76
К 110	Колонна 5КН 33.89-----С 5КН 33.89-...	77
К 111	Колонна 5КН 33.89-----Сн 5КН 33.89-...	78
К 112	Колонна 5КН 33.89-----Сн 5КН 33.89-...-Н	79
К 113	Колонна 1КВ 33.90-----С 1КВ 33.90-...	80
К 114	Колонна 1КВ 33.90-II-С, 1КВ 33.90-II	81
К 115	Колонна 2КВ 33.90-----С 2КВ 33.90-...	82
К 116	Колонна 2КВ 33.90-----С 2КВ 33.90-...	83

1.020.1-2с/89 2-1

Лист 2

1.020.1-2с/89 В.2-1

Инв. № подл. | Подпись и дата | Взам. инв. №

Контрольная

Формат А3

1962-09 4

Обозначение	Наименование	Стр.
1.020.1-2с/89 2-1 К 117	Колонна 3КВ 33.90-----С 3КВ 33.90---	84
К 118	Колонна 3КВ 33.90-II-С 3КВ 33.90-II	85
К 119	Колонна 4КВ 33.90-----С 4КВ 33.90----	86
К 120	Колонна 4КВ 33.90-----С 4КВ 33.90----	87
К 121	Колонна 5КВ 33.90-----С 5КВ 33.90----	88
К 122	Колонна 5КВ 33.90-----С 5КВ 33.90----	89
К 123	Колонна 5КВ 33.90-----Си 5КВ 33.90-----II	90
К 124	Колонна 5КВ 33.90-----Си 5КВ 33.90-----II	91
К 125	Колонна 1КС 33.99-----С 1КС 33.99---	92
К 126	Колонна 1КС 33.99-----С 1КС 33.99---	93
К 127	Колонна 1КС 33.99-----С 1КС 33.99----	94
К 128	Колонна 2КС 33.99-----С 2КС 33.99----	95
К 129	Колонна 2КС 33.99-----С 2КС 33.99----	96
К 130	Колонна 2КС 33.99-----С 2КС 33.99----	97
К 131	Колонна 3КС 33.99-----С 3КС 33.99----	98
К 132	Колонна 3КС 33.99-----С 3КС 33.99----	99
К 133	Колонна 3КС 33.99-II-С 3КС 33.99-II	100
К 134	Колонна 4КС 33.99-----С 4КС 33.99----	101
К 135	Колонна 4КС 33.99-----С 4КС 33.99----	102
К 136	Колонна 4КС 33.99-----С 4КС 33.99----	103
К 137	Колонна 5КС 33.99-----С 5КС 33.99----	104
К 138	Колонна 5КС 33.99-----С 5КС 33.99----	105
К 139	Колонна 5КС 33.99-----С 5КС 33.99----	106
К 140	Колонна 5КС 33.99-----Си 3КС 33.99-----II	107
К 141	Колонна 5КС 33.99-----Си 5КС 33.99-----II	108
К 142	Колонна 3КС 33.99-----Си 5КС 33.99-----II	109
К 143	Колонна 1КБ 33.110-----С 1КБ 33.110----	110
К 144	Колонна 1КБ 33.110-II-С 1КБ 33.110-II	111
К 145	Колонна 2КБ 33.110-----С 2КБ 33.110----	112
К 146	Колонна 2КБ 33.110-II-С 2КБ 33.110-II	113
К 147	Колонна 3КБ 33.110-----С 3КБ 33.110----	114
К 148	Колонна 3КБ 33.110-II-С 3КБ 33.110-II	115

Обозначение	Наименование	Стр.
1.020.1-2с/89 2-1 К 149	Колонна 4КБ 33.110-----С 4КБ 33.110----	116
К 150	Колонна 4КБ 33.110-II-С 4КБ 33.110-II	117
К 151	Колонна 5КБ 33.110-----С 5КБ 33.110----	118
К 152	Колонна 5КБ 33.110-II-С 5КБ 33.110-II	119
К 153	Колонна 5КБ 33.110-----Си 5КБ 33.110-----II	120
К 154	Колонна 5КБ 33.110-II-Си 5КБ 33.110-II	121
К 155	Колонна 1КН 33.119-----С 1КН 33.119----	122
К 156	Колонна 1КН 33.119-----С 1КН 33.119----	123
К 157	Колонна 2КН 33.119-----С 2КН 33.119----	124
К 158	Колонна 2КН 33.119-----С 2КН 33.119----	125
К 159	Колонна 3КН 33.119-----С 3КН 33.119----	126
К 160	Колонна 3КН 33.119-----С 3КН 33.119----	127
К 161	Колонна 4КН 33.119-----С 4КН 33.119----	128
К 162	Колонна 4КН 33.119-----С 4КН 33.119----	129
К 163	Колонна 5КН 33.119-----С 5КН 33.119----	130
К 164	Колонна 5КН 33.119-----С 5КН 33.119----	131
К 165	Колонна 5КН 33.119-----С 5КН 33.119----	132
К 166	Колонна 5КН 33.119-----С 5КН 33.119----	133
К 167	Колонна 1КН 33.128-----С 1КН 33.128----	134
К 168	Колонна 1КН 33.128-----С 1КН 33.128----	135
К 169	Колонна 2КН 33.128-----С 2КН 33.128----	136
К 170	Колонна 2КН 33.128-----С 2КН 33.128----	137
К 171	Колонна 3КН 33.128-----С 3КН 33.128----	138
К 172	Колонна 3КН 33.128-----С 3КН 33.128----	139
К 173	Колонна 4КН 33.128-----С 4КН 33.128----	140
К 174	Колонна 4КН 33.128-----С 4КН 33.128----	141
К 175	Колонна 5КН 33.128-----С 5КН 33.128----	142
К 176	Колонна 5КН 33.128-----С 5КН 33.128----	143
К 177	Колонна 5КН 33.128-----Си 5КН 33.128-----II	144
К 178	Колонна 5КН 33.128-----Си 5КН 33.128-----II	145
РС	Ведомость расхода стали на изделие	146

1.020.1-2с/89 2-1

Лист 3

1.020.1-2с/89 8.2-1

Инв. № подл. | Подпись и дата | Взам. инв. №

1962-09 5

Формат А2

I. ОБЩАЯ ЧАСТЬ

I.I. Серия I.020.I-2с/89 вып.2-I содержит рабочие чертежи колонн сечением 400х400 мм для зданий с высотой этажа 3,3 м предназначенных для строительства общественных зданий, производственных и вспомогательных зданий промышленных предприятий в районах сейсмичностью 7,8 и 9 баллов и в несейсмических районах, с изготовлением колонн в единых опалубочных формах.

I.2. Состав серии, общие указания и номенклатура колонн приведены в выпуске 0-0.

I.3. Пространственные каркасы приведены в выпуске 2-2.

I.4. Детали колонн приведены в выпуске 2-I3.

I.5. Арматурные и закладные изделия приведены в выпуске 2-I4.

I.6. При применении колонн настоящего выпуска следует пользоваться рекомендациями, приведенными в выпуске 0-I "Указания по применению изделий".

I.7. Технические требования по изготовлению и приемке колонн приведены в выпуске 0-3 "Указания по заводской технологии изготовления изделий".

I.8. Указания по монтажу колонн приведены в выпуске 0-4 "Указания по монтажу каркаса".

I.9. Колонны разработаны в соответствии с требованиями СНиП 2.03.0I-84 "Бетонные и железобетонные конструкции" СНиП II-7-8I "Строительство в сейсмических районах", СНиП 2.0I.07-85 "Нагрузки и воздействия", СНиП 3.03.0I-87 "Несущие и ограждающие конструкции".

2. ОБЛАСТЬ ПРИМЕНЕНИЯ

2.I. Колонны применяются для каркасов многоэтажных зданий, возводимых в обычных условиях и в районах сейсмичностью 7,8 и 9 баллов в соответствии с главой СНиП II-7-8I в I-У ветровых районах СССР и I-УI районах по весу снегового покрова в соответствии со СНиП 2.0I.07-85.

2.2. Расчетная температура наружного воздуха – минус 40°.

2.3. Колонны предназначены для применения в условиях неагрессивной среды, а также в слабо- и среднеагрессивной газовых средах.

При применении колонн в зданиях с агрессивными средами в проекте должны быть приведены дополнительные требования к материалам в соответствии с главой СНиП 2.03.II-85 "Защита строительных конструкций от коррозии".

2.4. Предел огнестойкости колонн – 2,5 часа в соответствии с "Руководством по определению пределов огнестойкости конструкций, пределов распространения огня по конструкциям и групп возгораемости материалов", разработанным ЦНИИСК им.Кучеренко и НИИЖБ Госстроя СССР.

2.5. Колонны относятся к 3 категории требований по трещиностойкости конструкций.

3. ТЕХНИЧЕСКАЯ ХАРАКТЕРИСТИКА ИЗДЕЛИЙ

3.I. Колонны приняты трех, двух и одноэтажной разрезки.

3.2. По расположению по высоте здания колонны подразделяются на нижние, средние, верхние и бесстыковые – на всю высоту здания (для 2 этажных зданий).

Схемы расположения колонн по высоте здания см.вып.0-I.

3.3. Согласно ориентации колонн в плане здания они подразделя-

Разраб.	Чкванава		
Проверил	Бускивадзе		
ГИП	Бускивадзе		
Гл.К.отд.	Канакадзе		
Зам.Н.отд.	Андреев		
Нач. отд.	Турманидзе		
Н.контр.	Бускивадзе		

I.020.I-2с/89 2-I ТТ

Технические требования

Стадия	Лист	Листов
Р	1	4

ТбилЗНИИЭП

Инв.№ подл. | Подп. и дата | Взам.инв.№

ются на колонны, устанавливаемые по наружным осям (типы 3К, 4К); по внутренним осям с шарнирным опиранием плит перекрытий (тип 1К) и с жесткими рамными узлами (тип 2К); по внутренним осям у лестничных клеток (тип 3К) и угловые колонны (типы 5К; 5Кн) (см.рис.I).

Рис.I

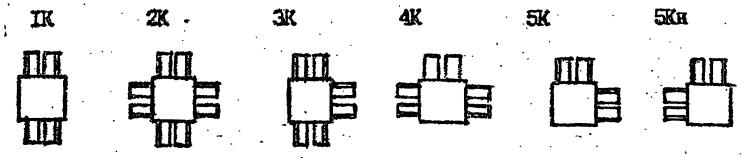

3.4. Для соединения с ригелями поперечного и продольного направлений в колоннах предусмотрены в верхней зоне выпуски арматуры в количестве двух или четырех, в зависимости от несущей способности колонны и узла соединения ригель-колонна, а в нижней зоне-металлические уголки, на которые устанавливаются ригели при монтаже каркаса.

3.5. Номенклатура содержит колонны, имеющие основные закладные изделия(типа МН1÷МН5, МН5н) для опирания ригелей каркаса.

Для крепления стеновых панелей, диафрагм жесткости, лестничных ригелей в колоннах устанавливаются дополнительные закладные изделия при конкретном проектировании.

Примеры установки дополнительных закладных изделий в колоннах приведены в выпуске 0-I, соответствующие детали в выпуске 2-13.

3.6. Колонны рассчитаны и законструированы в соответствии со СНиП 2.03.01-84 и СНиП II 7-81.

3.7. Класс тяжелого бетона для колонн принят В25; В30; В35; В40; В45.

3.8. Армирование колонн предусмотрено из стали класса А-III и А-I, ГОСТ 5781-82*.

3.9. Колонны армируются пространственными каркасами, собираемыми из стержней продольной арматуры в количестве 4 или 8, замкнутых хомутов сеток косвенного армирования, отдельных стержней и закладных изделий.

3.10. В табл.I приводятся армирование колонн, класс бетона и соответствующие индексы несущих способностей колонн.

Таблица I

Индекс несущей способности	Класс бетона	Армирование	Индекс несущей способности	Класс бетона	Армирование
I	В25	4Ф20АIII	9	В30	4Ф40АIII
2	В25	4Ф25АIII	I0	В40	4Ф40АIII
3	В30	4Ф25АIII	II	В35	8Ф32АIII
4	В30	4Ф28АIII	I2	В45	8Ф32АIII
5	В25	4Ф32АIII	I3	В35	8Ф36АIII
6	В30	4Ф32АIII	I4	В45	8Ф36АIII
7	В30	4Ф36АIII			
8	В40	4Ф36АIII			

4. ТЕХНИЧЕСКИЕ ТРЕБОВАНИЯ

4.I. Колонны должны изготовляться в соответствии с рабочими чертежами выпусков 2-I и 2-2 и требованиями ГОСТ I3015.0-83.

4.2. Колонны должны удовлетворять требованиям ГОСТ I3015.0-83, ГОСТ 21778-81, ГОСТ 21779-82 и ГОСТ 21780-83 по прочности, жесткости и трещиностойкости, по показателям фактической прочности бетона, по качеству материалов, применяемых при изготовлении бетона, по морозостойкости и водонепроницаемости бетона, к арматурным сталям, арматурным и закладным изделиям, а также к точности изготовления, качеству поверхностей, к внешнему виду конструкций.

4.3. Прочность бетона должна соответствовать проектному классу бетона по прочности на сжатие, назначенной при расчете колонн в зависимости от их несущей способности.

4.4. Бетон по морозостойкости и водонепроницаемости должен соответствовать маркам, назначаемым в конкретных проектах зданий, сог-

I.020.I-2с/89 В.2-1
Инв. № подл. | Подпись и дата | Взам. инв. №
Копировал
Формат А3
1962-09 7

ласно СНиП 2.03.01-84 и СНиП 2.03.11-85, в зависимости от режима эксплуатации и климатических условий района строительства.

4.5. Значение нормируемой отпускной прочности бетона должно быть не менее 70% от класса бетона по прочности на сжатие в теплый период года и не менее 85% – в холодный период года, в соответствии с ГОСТ 13015.6-83.

4.6. Правила приемки, маркировки колонн, методы испытаний и контроля качества изделий должны соответствовать требованиям ГОСТ 13015.1-81, ГОСТ 13015.2-81, ГОСТ 13015.3-81.

5. ТРАНСПОРТИРОВАНИЕ И СКЛАДИРОВАНИЕ КОЛОНН

5.1. Транспортирование и складирование колонн следует производить в соответствии с требованиями ГОСТ 13015.4-84 и серии 1.020.1-2с/89, вып.0-4 "Указания по монтажу каркаса".

5.2. Строповку колонн при разгрузке с транспортных средств производить с помощью балансирной траверсы и пальцевых захватов, пропускаемых в отверстия, предназначенных для подъема колонн из формы.

5.3. Схема строповки колонн при разгрузке и погрузке:

а) при наличии двух отверстий

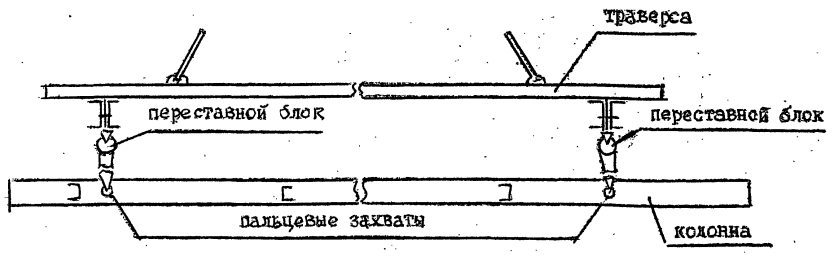

б) при наличии четырех отверстий.

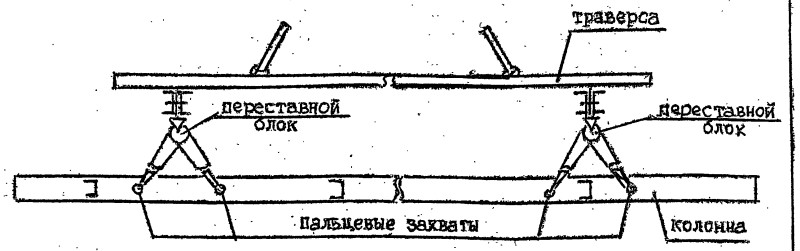

5.4. Перевозка колонн производится автомобильным транспортом на автопоездах с прицепами общего назначения или специализированными преимущественно в виде площадок с тягачами ЗИЛ-130В1; КАМАЗ-5410; МАЗ504-А или КРАЗ-256.

5.5. Рекомендуемые автотранспортные средства

Таблица 2

Длина колонны, мм	Марки транспортных средств
до 6000	КАМАЗ-5320, КРАЗ-257; ОДАЗ-885; УАЛЮ-906; ЗИЛ-130
6000 – 8700	ОДАЗ-9370; МАЗ-5245; МАЗ-5205
8700 – 13150	УПР-12; Б-12; УПР-1212; УПЛ-1412
13150+15250	Б-18; ПК-2021

6. МАРКИРОВКА КОЛОНН

6.1. Маркировка колонн принята в соответствии с ГОСТ 23009-78.

6.2. В маркировке изделий приняты следующие буквенно-цифровые группы обозначений:

(1) К (2) (3) (4) - (5) - (6) (7)

I группа — II группа — III группа

1.020.1-2с/89 в.2-1

Инв. № подл. | Подпись и дата | Взам. инв. №

Первая группа:

(1) - тип колонны в зависимости от расположения в плане здания - от I до 5, (см.пункт 3.3, лист I)

К - наименование изделия - колонна

(2) - тип колонны в зависимости от положения её по высоте здания

В - верхняя

С - средняя

Н - нижняя

Б - бесстыковая

(3) - высота типового этажа, в дециметрах

(4) - длина колонны в дециметрах

Вторая группа:

(5) - индекс несущей способности колонн - от I до I4 - (см. табл.I)

Третья группа:

(6) - индекс "С" - колонна применяемая в сейсмических районах.

(7) - индекс "Н" - колонна зеркального изображения.

В третью группу также включаются дополнительные характеристики отражающие особые условия применения изделий, как например стойкость к воздействию агрессивной среды, а также конструктивные особенности - наличие дополнительных закладных изделий и т.д.

6.3. Пример маркировки колонны:

5КН 33.77-II-Сн

- 5-ый тип колонны в плане
- колонна нижняя
- высота типового этажа в дециметрах
- длина колонны в дециметрах
- индекс несущей способности
- применяемая в сейсмических районах
- колонна зеркального изображения

1.020.1-2с/89 В.2-1

Инв. № подл. | Подпись и дата | Взам. инв. №

I.020.I-2с/89 в. 2-1

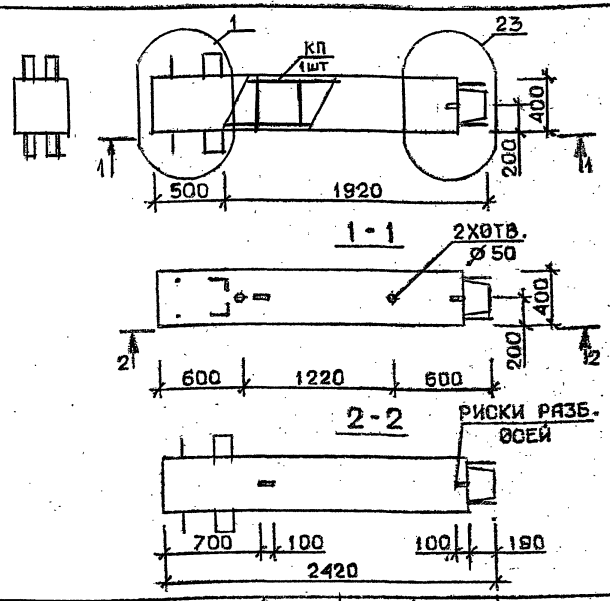

Марка колонны	Масса, т	Класс бетона	Объем бетона м³	Расход стали кг	Марка арматурного изделия	Обозначение документа
1КВ 33.24-1 -С	0,967	В25	0,38	79,7	КП1с	В.2-2 К1
1КВ 33.24-2 -С				92,9	КП 2с	
1КВ 33.24-3 -С		В30		92,9	КП 2с	
1КВ 33.24-1	0,967	В25	0,38	77,5	КП1	В.2-2 К112
1КВ 33.24-2				90,7	КП2	
1КВ 33.24-3		В30		90,7	КП2	

Технические требования см. I.020.I-2с/89 В.2-I ТТ
Детали см. I.020.I-2с/89 В.2-I3

Разраб.	Тавшавадзе		1.020.1-2с/89 2-1 К1
Проверил	Бускивадзе		
ГИП	Чкванава		
Н. контр.	Бускивадзе		

Колонна 1КВ 33.24-...-С 1КВ 33.24-...

Стадия	Лист	Листов
Р		1

ТбилЗНИИЭП

Формат А4

Взам. инв. № | Подпись и дата | Инв. № подл.

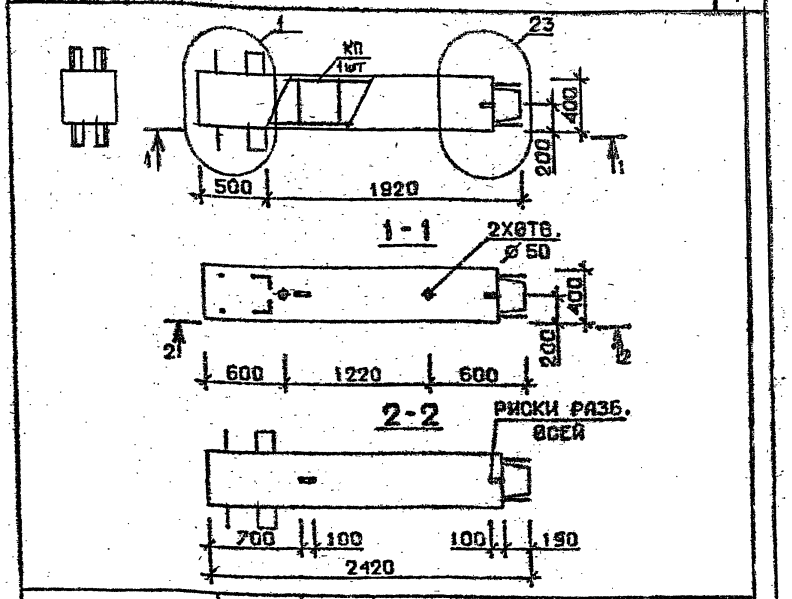

Марка колонны	Масса, т	Класс бетона	Объем бетона, м³	Расход стали кг	Марка арматурного изделия	Обозначение документа
1КВ 33.24-4 -С	0,967	В30	0,38	102,3	КП 3с	В.2-2 К1
1КВ 33.24-5 -С		В25		116,4	КП 4с	
1КВ 33.24-7 -С		В30		141,1	КП 5с	
1КВ 33.24-4	0,967	В30	0,38	100,0	КП3	В.2-2 К112
1КВ 33.24-5		В25		114,4	КП4	
1КВ 33.24-7		В30		137,5	КП5	

Технические требования см. I.020.I-2с/89 В.2-I ТТ
Детали см. I.020.I-2с/89 В.2-I3

Разраб.	Чаниквеладзе		1.020.1-2с/89 2-1 К2
Проверил	Чкванава		
ГИП	Бускивадзе		
Н. контр.	Чкванава		

Колонна 1КВ 33.24-...-С 1КВ 33.24-...

Стадия	Лист	Листов
Р		1

ТбилЗНИИЭП

Формат А4

Взам. инв. № | Подпись и дата | Инв. № подл.

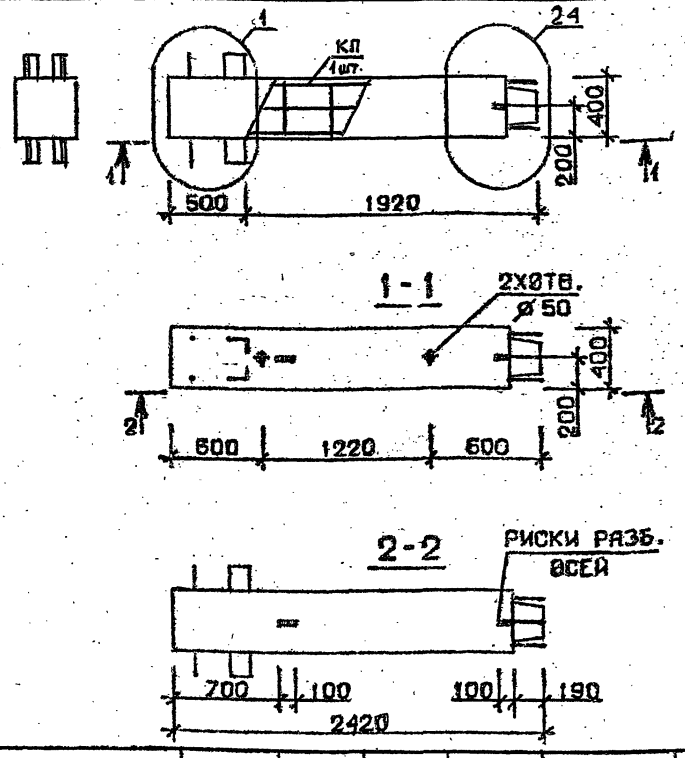

Марка колонны	Масса, т	Класс бетона	Объем бетона, м³	Расход стали кг	Марка арматурного изделия	Обозначение документа
1 КВ 33.24-11-С	0,967	В35	0,38	178,2	КП 6с	В.2-2 К1
1 КВ 33.24-11	0,967	В35	0,38	175,9	КП6	К112

Технические требования см. I.020.I-2с/89 В.2-I ТТ
Детали см. I.020.I-2с/89 В.2-I3

Разраб.	Тавшавадзе		I.020.I-2с/89 2-1 К3
Проверил	Бускивадзе		
ГИП	Чкванава		
Н. контр.	Бускивадзе		Колонна 1КВ 33.24-11-С 1КВ 33.24-11

Стадия	Лист	Листов
Р		1

ТбилЗНИИЭП

Формат А4

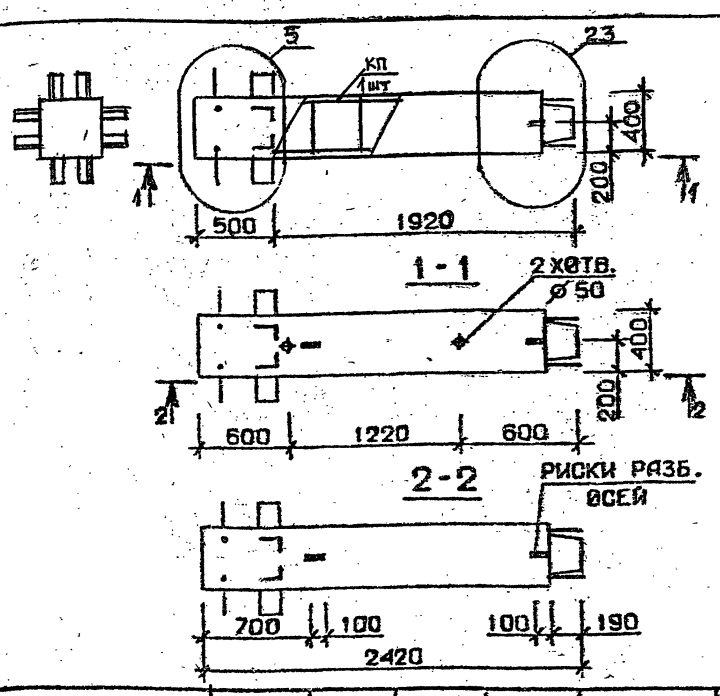

Марка колонны	Масса, т	Класс бетона	Объем бетона, м³	Расход стали кг	Марка арматурного изделия	Обозначение документа
2КВ 33.24-1 -С	0,967	В25	0,38	99,5	КП 7с	В.2-2 К2
2КВ 33.24-2 -С				112,7	КП 8с	
2КВ 33.24-3 -С		В30		112,7	КП 8с	
2КВ 33.24-1	0,967	В25	0,38	97,4	КП 7	В.2-2 К113
2КВ 33.24-2				110,6	КП 8	
2КВ 33.24-3		В30		110,6	КП 8	

Технические требования см. I.020.I-2с/89 В.2-I ТТ
Детали см. I.020.I-2с/89 В.2-I3

Разраб.	Чанкветадзе		I.020.I-2с/89 2-1 К4
Проверил	Чкванава		
ГИП	Бускивадзе		
Н. контр.	Чкванава		Колонна 2КВ 33.24-...-С 2КВ 33.24-...

Стадия	Лист	Листов
Р		1

ТбилЗНИИЭП

Формат А4

Взам. инв. № | Подпись и дата | Инв. № подл.

I.020.I-2с/89 В. 2-I

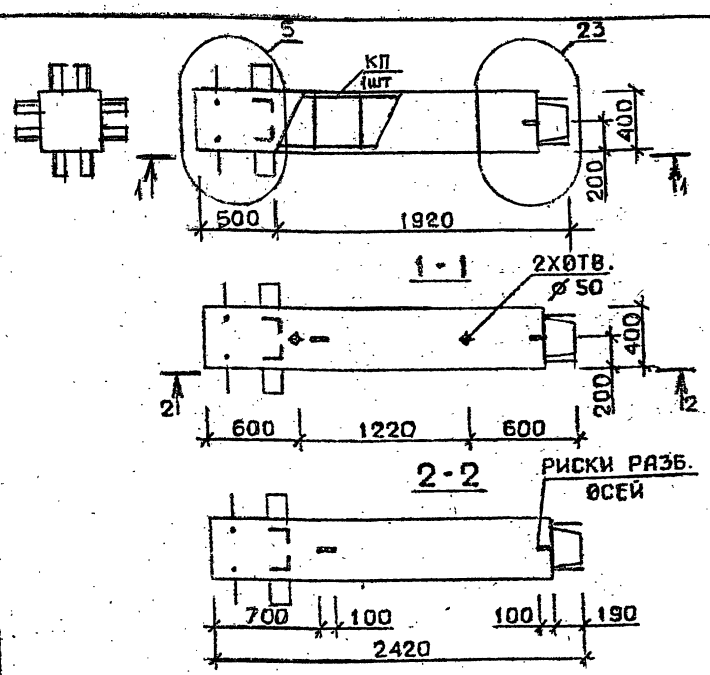

Марка колонны	Масса, т	Класс бетона	Объем бетона м³	Расход стали кг	Марка арматурного изделия	Обозначение документа
2КВ 33.24-4 -С	0,967	В30	0,38	122,1	КП 9с	В.2-2 К2
2КВ 33.24-5 -С		В25		136,2	КП 10с	
2КВ 33.24-7 -С		В30		162,0	КП 11с	
2КВ 33.24-4	0,967	В30	0,38	120,0	КП 9	В.2-2 К113
2КВ 33.24-5		В25		134,1	КП 10	
2КВ 33.24-7		В30		158,6	КП 11	

Технические требования см. I.020.I-2с/89 В.2-I ТТ
Детали см. I.020.I-2с/89 В.2-I3

Разраб.	Тавшавадзе	
Проверил	Бускивадзе	
ГИП	Чкванава	
Н. контр.	Бускивадзе	

I.020.I-2с/89 2-1 К5

Колонна
2КВ 33.24-...-С
2КВ 33.24-...

Стадия	Лист	Листов
Р		1

ТбилЗНИИЭП

Формат А4

Взам. инв. № | Подпись и дата | Инв. № подл.

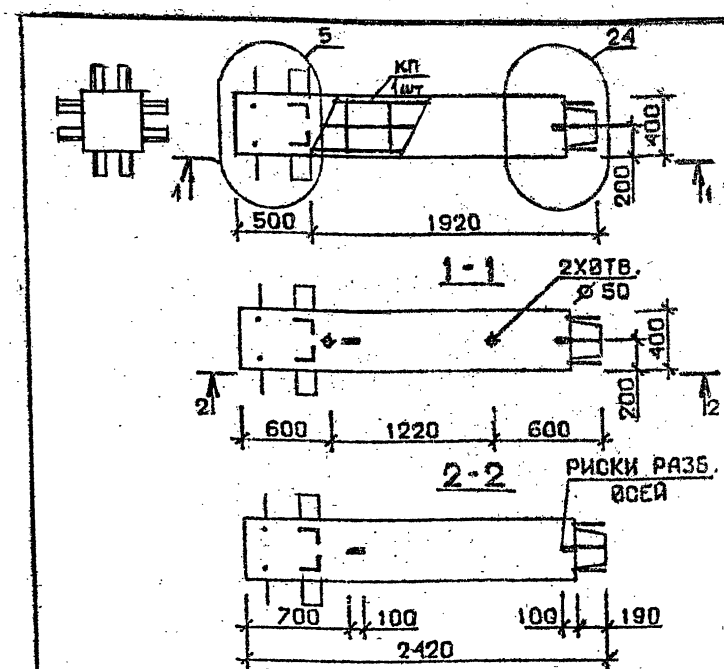

Марка колонны	Масса, т	Класс бетона	Объем бетона, м³	Расход стали кг	Марка арматурного изделия	Обозначение документа
2КВ 33.24-11 -С	0,967	В35	0,38	200,1	КП 12с	В.2-2 К2
2КВ 33.24-13-С				243,0	КП 13с	К3
2КВ 33.24-11	0,967	В35	0,38	198,0	КП 12	В.2-2 К113
2КВ 33.24-13				239,5	КП 13	К114

Технические требования см. I.020.I-2с/89 В.2-I ТТ
Детали см. I.020.I-2с/89 В.2-I3

Разраб.	Чанкветадзе	
Проверил	Чкванава	
ГИП	Бускивадзе	
Н. контр.	Чкванава	

I.020.I-2с/89 2-1 К6

Колонна
2КВ 33.24-...-С
2КВ 33.24-...

Стадия	Лист	Листов
Р		1

ТбилЗНИИЭП

Формат А4

Взам. инв. № | Подпись и дата | Инв. № подл.

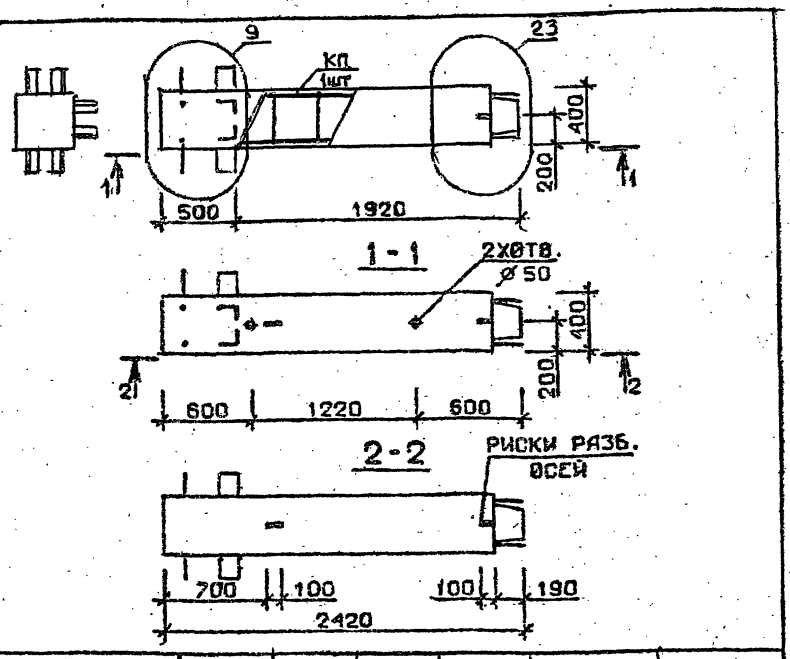

Марка колонны	Масса, т	Класс бетона	Объем бетона м³	Расход стали кг	Марка арматурного изделия	Обозначение документа
3КВ 33.24-1-С	0,967	В25	0,38	93,2	КП 14с	В.2-2 К3
3КВ 33.24-2-С				106,4	КП 15с	
3КВ 33.24-3-С		В30		106,4	КП 15с	
3КВ 33.24-1	0,967	В25	0,38	91,0	КП 14	В.2-2 К114
3КВ 33.24-2				104,3	КП 15	
3КВ 33.24-3		В30		104,3	КП 15	

Технические требования см. I.020.I-2с/89 В.2-I ТТ
Детали см. I.020.I-2с/89 В.2-I3

Разраб.	Тавцаладзе		1.020.1-2с/89 2-1 К7
Проверил	Бускивадзе		
ГИП	Чкванава		
Н. контр.	Чкванава		

Колонна 3КВ 33.24-...-С 3КВ 33.24-...

Стадия	Лист	Листов
Р		1

ТбилЗНИИЭП

Формат А4

Взам. инв. № | Подпись и дата | Инв. № подл.

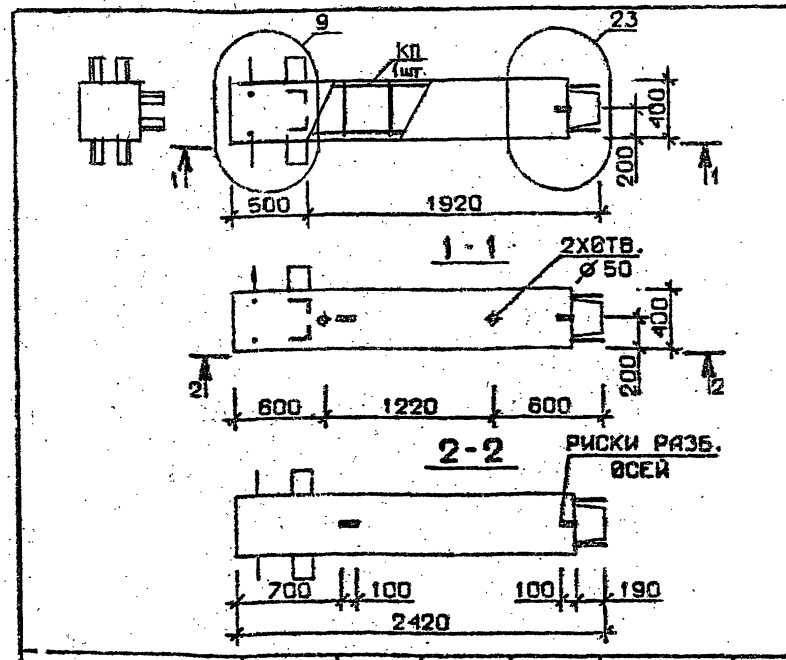

Марка колонны	Масса, т	Класс бетона	Объем бетона, м³	Расход стали кг	Марка арматурного изделия	Обозначение документа
3КВ 33.24-4-С	0,967	В30	0,38	115,8	КП 16с	В.2-2 К3
3КВ 33.24-5-С		В25		129,9	КП 17с	
3КВ 33.24-7-С		В30		155,2	КП 18с	
3КВ 33.24-4	0,967	В30	0,38	113,6	КП 16	В.2-2 К114
3КВ 33.24-5		В25		127,7	КП 17	
3КВ 33.24-7		В30		151,7	КП 18	

Технические требования см. I.020.I-2с/89 В.2-I ТТ
Детали см. I.020.I-2с/89 В.2-I3

Разраб.	Чанкветадзе		I.020.I-2с/89 2-1 К8
Проверил	Чкванава		
ГИП	Бускивадзе		
Н. контр.	Чкванава		

Колонна 3КВ 33.24-...-С 3КВ 33.24-...

Стадия	Лист	Листов
Р		1

ТбилЗНИИЭП

Формат А4

Взам. инв. № | Подпись и дата | Инв. № подл.

I.020.I-2с/89 в. 2-I

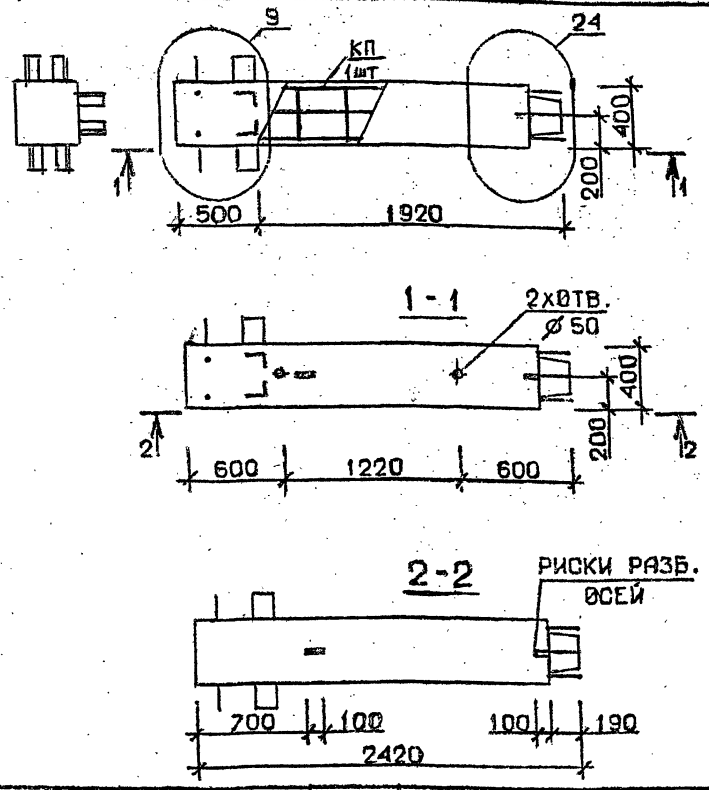

Марка колонны	Масса, т	Класс бетона	Объем бетона, м³	Расход стали кг	Марка арматурного изделия	Обозначение документа
3 КВ 33.24-11 -С	0,967	В35	0,38	193,3	КП 19с	В.2-2 К4
3 КВ 33.24-11	0,967	В35	0,38	191,1	КП19	К115

Технические требования см.I.020.I-2с/89 В.2-I ТТ
Детали см. I.020.I-2с/89 В.2-I3

Разраб.	Тавшавадзе		1.020.1-2с/89 2-1 К9
Проверил	Бускивадзе		
ГИП	Чкванава		
Н.контр.	Бускивадзе		

Колонна
3КВ 33.24-11-С
3КВ 33.24-11

Стадия	Лист	Листов
Р		

ТбилЗНИИЭП

Взам.инв.№ | Подпись и дата | Инв.№ подл.

Формат А4

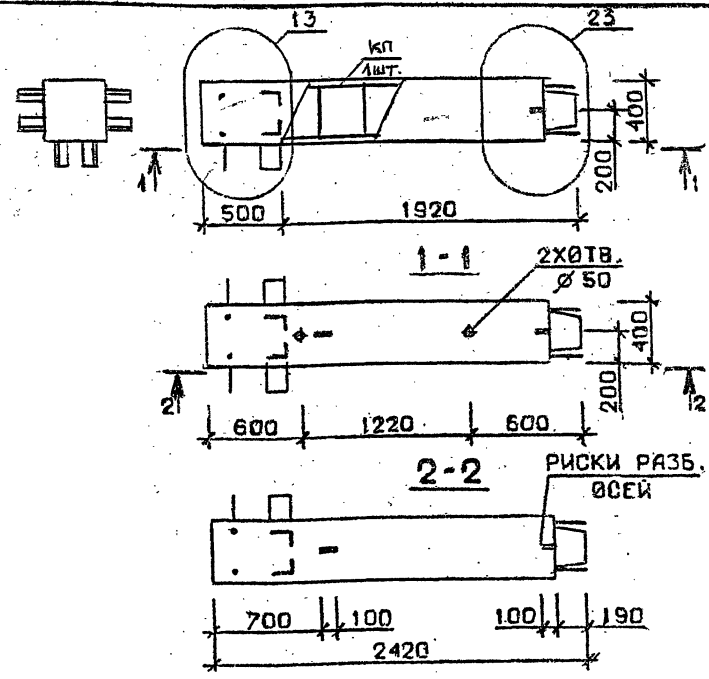

Марка колонны	Масса, т	Класс бетона	Объем бетона, м³	Расход стали кг	Марка арматурного изделия	Обозначение документа
4 КВ 33.24-1 -С	0,967	В25	0,38	95,2	КП 20с	В.2-2 К4
4 КВ 33.24-2-С				108,5	КП 21с	
4 КВ 33.24-3-С		В30		108,5	КП 21с	
4 КВ 33.24-1	0,967	В25	0,38	93,0	КП 20	В.2-2 К115
4 КВ 33.24-2				106,3	КП 21	
4 КВ 33.24-3		В30		106,3	КП 21	

Технические требования см.I.020.I-2с/89 В.2-I ТТ
Детали см. I.020.I-2с/89 В.2-I3

Разраб.	Чанкветадзе		1.020.1-2с/89 2-1 К10
Проверил	Чкванава		
ГИП	Бускивадзе		
Н.контр.	Чкванава		

Колонна
4КВ 33.24-...-С
4КВ 33.24-...

Стадия	Лист	Листов
Р		1

ТбилЗНИИЭП

Взам.инв.№ | Подпись и дата | Инв.№ подл.

Формат А4

I.020.I-2с/89 В. 2-I

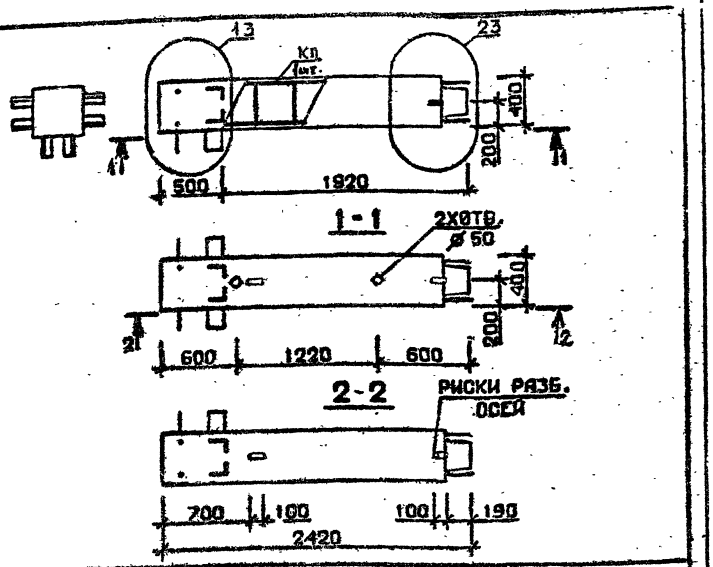

Марка колонны	Масса, т	Класс бетона,	Объем бетона м³	Расход стали кг	Марка арматурного изделия	Обозначение документа
4 КВ 33.24-4-С	0,967	В30	0,38	117,8	КП 22с	В.2-2 К4
4 КВ 33.24-5-С		В25		131,9	КП 23с	
4 КВ 33.24-7-С		В30		157,3	КП 24с	
4 КВ 33.24-4	0,967	В30	0,38	115,6	КП22	В.2-2 К115
4 КВ 33.24-5		В25		129,7	КП23	
4 КВ 33.24-7		В30		153,8	КП24	

Технические требования см. I.020.I-2с/89 В.2-I ТТ
Детали см. I.020.I-2с/89 В.2-I3

Разраб.	Тавшавадзе		1.020.I-2с/89 2-I К11
Проверил	Бускиладзе		
ГИП	Чкванава		
Н. контр.	Бускиладзе		

Колонна 4КВ33.24-----С 4КВ33.24-...

Стадия	Лист	Листов
Р		1

ТбилЗНИИЭП

Формат А1

Взам. инв. № | Подпись и дата | Инв. № подл.

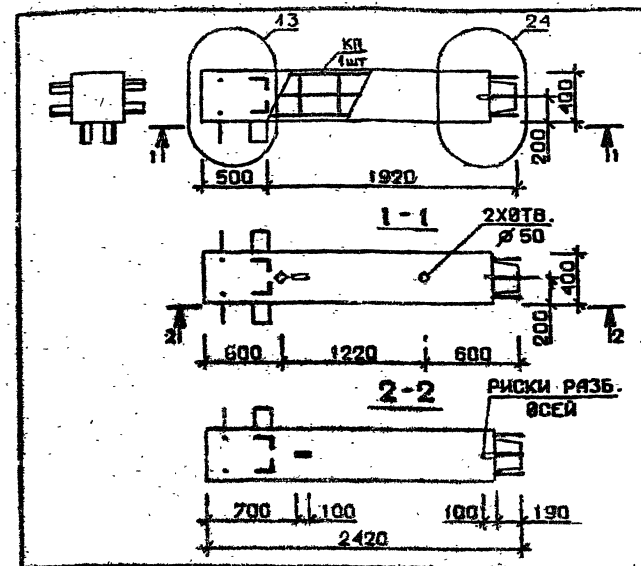

Марка колонны	Масса, т	Класс бетона	Объем бетона, м³	Расход стали кг	Марка арматурного изделия	Обозначение документа
4 КВ 33.24-11-С	0,967	В35	0,38	195,3	КП 25с	В.2-2 К5
4 КВ 33.24-13-С				237,5	КП 26с	
4 КВ 33.24-11	0,967	В35	0,38	193,1	КП25	В.2-2 К116
4 КВ 33.24-13				234,0	КП26	

Технические требования см. I.020.I-2с/89 В.2-I ТТ
Детали см. I.020.I-2с/89 В.2-I3

Разраб.	Чанкветадзе		1.020.I-2с/89 2-I К12
Проверил	Чкванава		
ГИП	Бускиладзе		
Н. контр.	Чкванава		

Колонна 4КВ33.24-----С 4КВ33.24-...

Стадия	Лист	Листов
Р		1

ТбилЗНИИЭП

Взам. инв. № | Подпись и дата | Инв. № подл.

1962-09 15

Формат А1

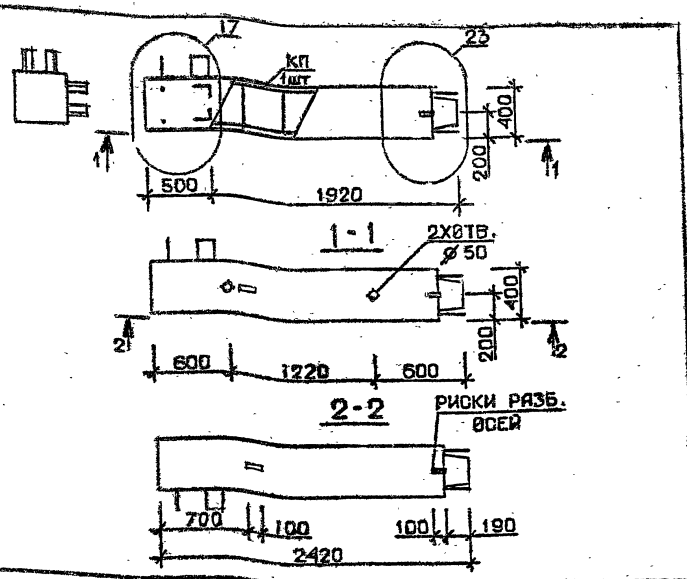

Марка колонны	Масса, т	Класс бетона	Объем бетона, м³	Расход стали кг	Марка арматурного изделия	Обозначение документа
5КВ33.24-1 -С	0,967	В25	0,38	88,8	КП 27с	В.2-2 К5
5КВ33.24-2 -С				102,1	КП 28с	
5КВ33.24-3 -С		В30		102.1	КП 28с	
5КВ33.24-1	0,967	В25	0,38	86,6	КП27	В.2-2 К116
5КВ33.24-2				99,9	КП28	
5КВ33.24-3		В30		99.9	КП28	

Технические требования см. I.020.I-2с/89 В.2-I ТТ
Детали см. I.020.I-2с/89 В.2-I3

Разраб.	Чабиавадзе		1.020.1-2с/89 2-1 К13
Проверил	Бускивадзе		
ГИП	Чкванава		
Н. контр.	Бускивадзе		

Колонна 5КВ33.24-----С 5КВ33.24---

Стадия	Лист	Листов
Р		1

ТбилЗНИИЭП

Формат А4

Взам. инв. № | Подпись и дата | Инв. № подл.

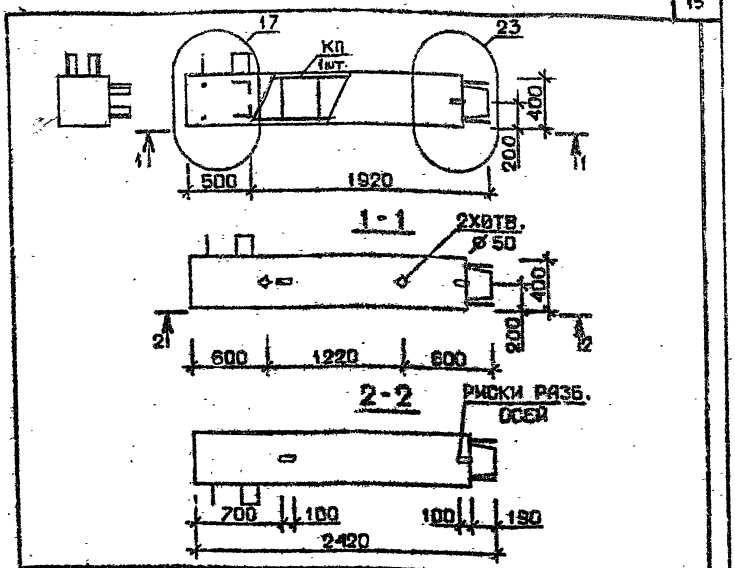

Марка колонны	Масса, т	Класс бетона	Объем бетона, м³	Расход стали кг	Марка арматурного изделия	Обозначение документа
5КВ33.24-4 -С	0,967	В30	0,38	111,4	КП29с	В.2-2 К5
5КВ33.24-5 -С		В25		125,5	КП30с	
5КВ33.24-7 -С		В30		150.3	КП 31с	К6
5КВ33.24-4	0,967	В30	0,38	109,2	КП29	В.2-2 К116
5КВ33.24-5		В25		123,3	КП30	
5КВ33.24-7		В30		146.8	КП31	К117

Технические требования см. I.020.I-2с/89 В.2-I ТТ
Детали см. I.020.I-2с/89 В.2-I3

Разраб.	Чанквастадзе		1.020.1-2с/89 2-1 К14
Проверил	Чкванава		
ГИП	Бускивадзе		
Н. контр.	Чкванава		

Колонна 5КВ33.24-----С 5КВ33.24---

Стадия	Лист	Листов
Р		1

ТбилЗНИИЭП

Формат А4

Взам. инв. № | Подпись и дата | Инв. № подл.

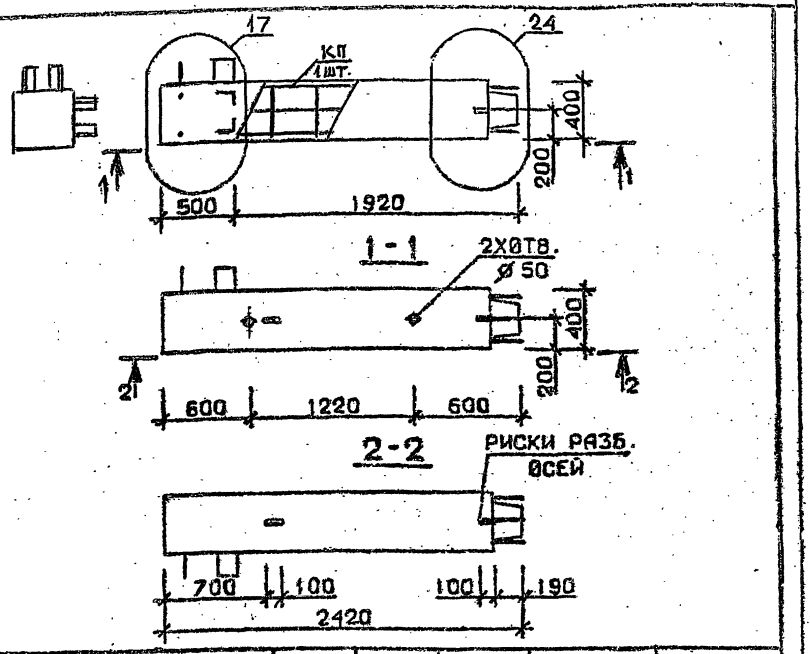

Марка колонны	Масса, т	Класс бетона	Объем бетона м³	Расход стали кг	Марка арматурного изделия	Обозначение документа
5 КВ 33.24-11-С	0,967	В 35	0,38	188,4	КП 32с	В.2-2 К6
5КВ 33.24-13-С				226,3	КП 33с	
5 КВ 33.24-11	0,967	В 35	0,38	186,2	КП32	В.2-2 К117
5КВ 33. 24-13				222,8	КП33	

Технические требования см.I.020.I-2с/89 В.2-I ТТ
Детали см. I.020.I-2с/89 В.2-I3

Разраб.	Тавшавадзе	
Проверил	Бускивадзе	
ГИП	Чкванава	
Н. контр.	Бускивадзе	

1.020.1-2с/89 2-1 К15

Колонна
5КВ 33.24-...-С
5КВ 33.24-...

Стадия	Лист	Листов
Р		1

ТбилЗНИИЭП

Формат А4

Взам. инв. № | Подпись и дата | Инв. № подл.

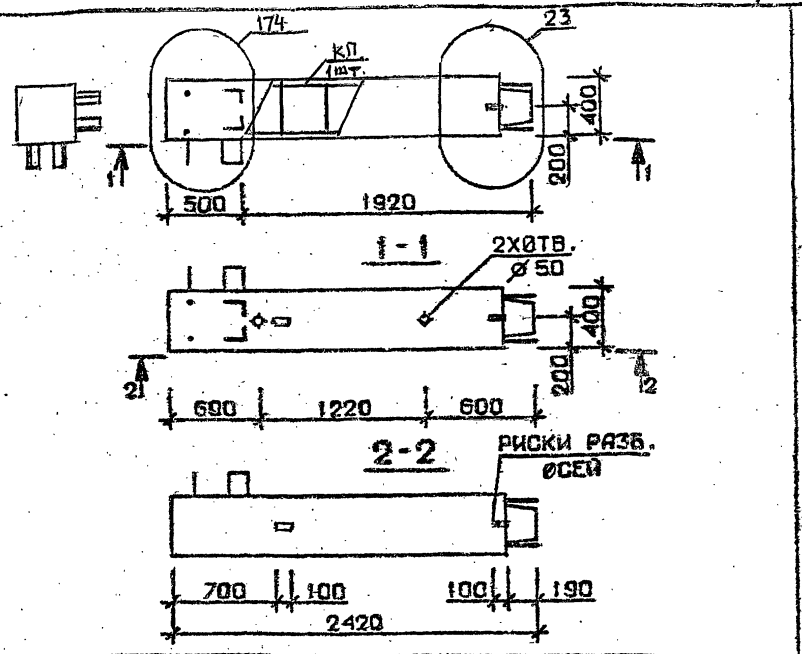

Марка колонны	Масса, т	Класс бетона	Объем бетона, м³	Расход стали кг	Марка арматурного изделия	Обозначение документа
5КВ 33.24-1-Сн	0,967	В25	0,38	88,8	КП 27сн	В.2-2 К7
5КВ 33.24-2-Сн				102,1	КП 28сн	
5КВ 33.24-3-Сн		В30		102,1	КП 28сн	
5КВ 33.24-1-н	0,967	В25	0,38	86,6	КП27н	В. 2-2 К118
5КВ 33.24-2-н				99,9	КП28н	
5КВ 33.24-3-н		В30		99,9	КП28н	

Технические требования см.I.020.I-2с/89 В.2-I ТТ
Детали см. I.020.I-2с/89 В.2-I3

Разраб.	Ханкерадзе	
Проверил	Чкванава	
ГИП	Бускивадзе	
Н. контр.	Чкванава	

1.020.1-2с/89 2-1 К16

Колонна
5КВ 33.24-...-С
5КВ 33.24-...

Стадия	Лист	Листов
Р		1

ТбилЗНИИЭП

Взам. инв. № | Подпись и дата | Инв. № подл.

1962-09 17 Формат А4

I.020.I-2с/89 В. 2-I

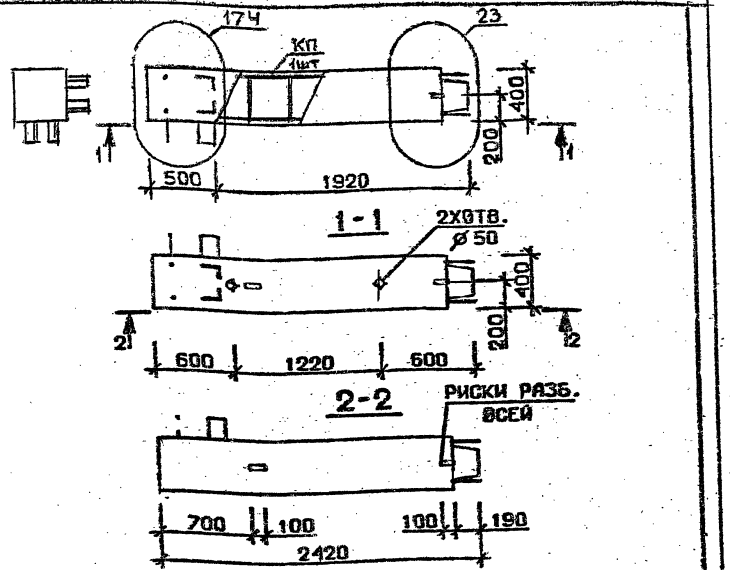

Марка колонны	Масса, т	Класс бетона	Объем бетона м³	Расход стали кг	Марка арматурного изделия	Обозначение документа
5КВ 33.24-4-Сн	0,967	В30	0,38	111.4	КП 29 сн	В.2-2 К7
5КВ 33.24-5-Сн		В25		125.5	КП 30 сн	
5КВ 33.24-7-Сн		В30		150,3	КП 31 сн	
5КВ 33.24-4-н	0,967	В30	0,38	109,2	КП 29 н	В.2-2 К118
5КВ 33.24-5-н		В25		123.3	КП 30 н	
5КВ 33.24-7-н		В30		146.8	КП 31 н	

Технические требования см. I.020.I-2с/89 В.2-I ТТ
Детали см. I.020.I-2с/89 В.2-I3

Разраб.	Чанкветадзе		1.020.1-2с/89 2-1 К17
Проверил	Бускиндзе		
ГИП	Чкванава		
Н. контр.	Бускиндзе		

Колонна
5КВ33.24-…-Сн
5КВ33.24-…-н

Стадия	Лист	Листов
Р		1

ТбилЗНИИЭП

Формат А4

Взам. инв. № | Подпись и дата | Инв. № подл.

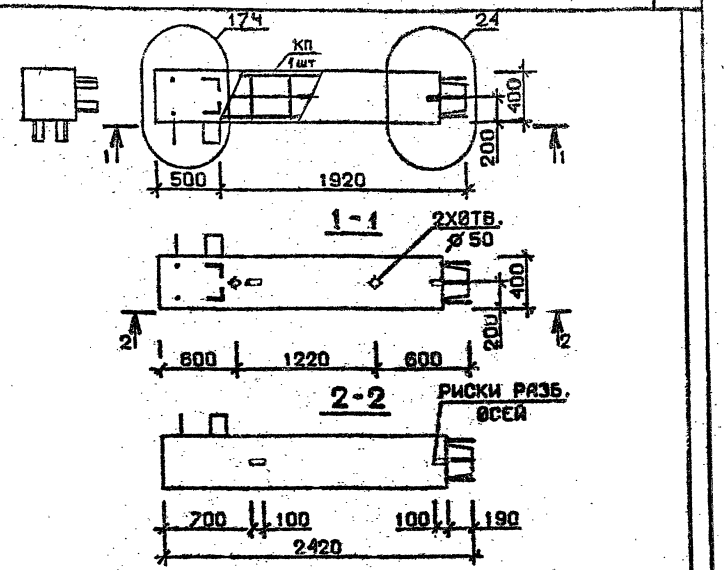

Марка колонны	Масса, т	Класс бетона	Объем бетона, м³	Расход стали кг	Марка арматурного изделия	Обозначение документа
5КВ 33.24-11-Сн	0,967	В35	0,38	188,4	КП 32 сн	В.2-2 К8
5КВ 33.24-13-Сн				226.3	КП 33 сн	
5КВ 33.24-11-н	0,967	В35	0,38	186.2	КП32 н	В.2-2 К119
5КВ 33.24-13-н				222,8	КП33 н	

Технические требования см. I.020.I-2с/89 В.2-I ТТ
Детали см. I.020.I-2с/89 В.2-I3

Разраб.	Чанкветадзе		1.020.1-2с/89 2-1 К18
Проверил	Чкванава		
ГИП	Бускиндзе		
Н. контр.	Бускиндзе		

Колонна
5КВ33.24-…-Сн
5КВ33.24-…-н

Стадия	Лист	Листов
Р		1

ТбилЗНИИЭП

Взам. инв. № | Подпись и дата | Инв. № подл.

I.020.I-2с/89 В. 2-I

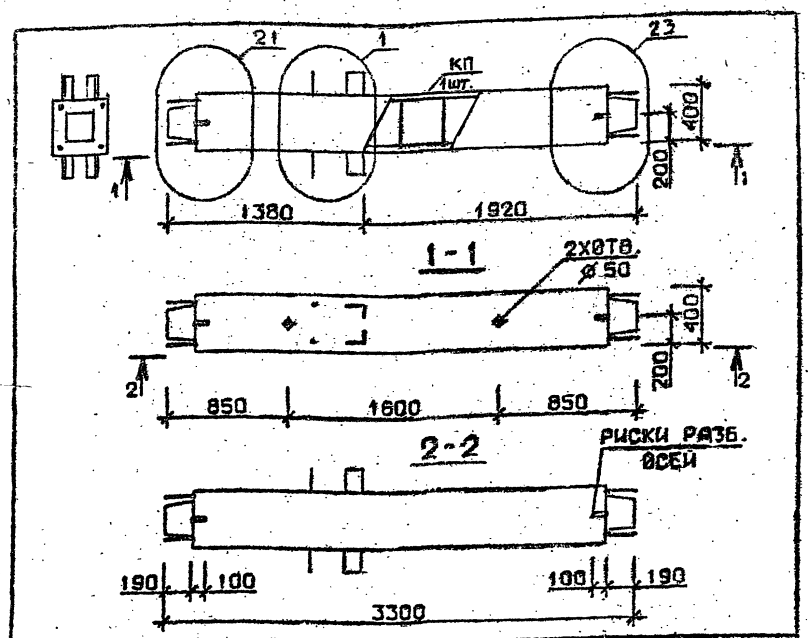

Марка колонны	Масса, т	Класс бетона	Объем бетона, м³	Расход стали кг	Марка арматурного изделия	Обозначение документа
1КС 33.33-1-С	1,319	В 25	0,53	103,9	КП 34с	В.2-2 К9
1КС 33.33-3-С		В 30		122,2	КП 35с	
1КС 33.33-4-С				135,0	КП 36с	
1КС 33.33-1	1,319	В 25	0,53	100,6	КП 34	В.2-2 К120
1КС 33.33-3		В 30		118,8	КП 35	
1КС 33.33-4				131,7	КП 36	

Технические требования см. I.020.I-2с/89 В.2-I ТТ
Детали см. I.020.I-2с/89 В.2-I3

Разраб.	Тасмабадзе	
Проверил	Бускивадзе	
ГИП	Чкванава	
Н. контр.	Бускивадзе	

I.020.I-2с/89 2-1 К19

Колонна
1КС 33.33-....-С
1КС 33.33-...

Стадия	Лист	Листов
Р		1

ТбилЗНИИЭП

Формат А4

Взам. инв. № | Подпись и дата | Инв. № подл.

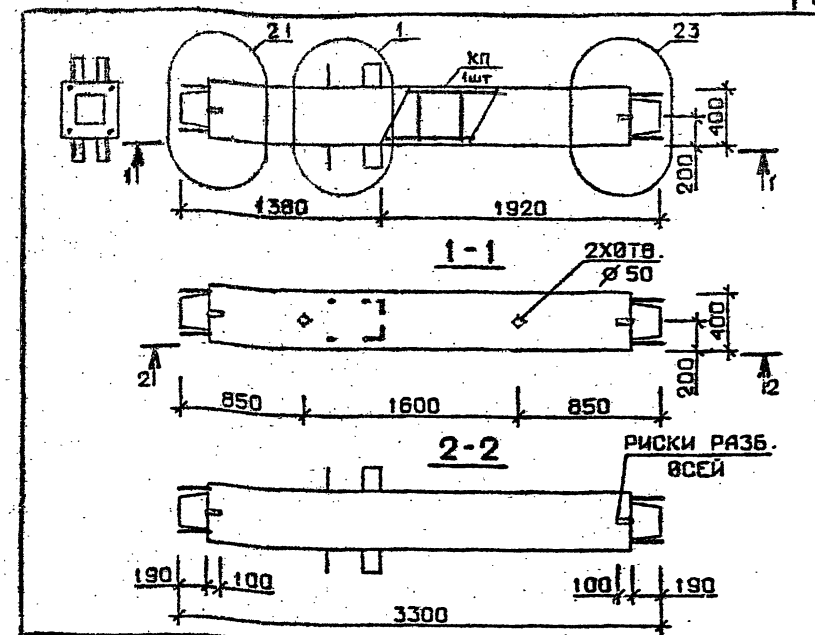

Марка колонны	Масса, т	Класс бетона	Объем бетона, м³	Расход стали кг	Марка арматурного изделия	Обозначение документа
1КС 33.33-6-С	1,319	В 30	0,53	154,6	КП 37с	В.2-2 К9
1КС 33.33-7-С				187,4	КП 38С	
1КС 33.33-9-С				212,1	КП 39с	
1КС 33.33-6	1,319	В 30	0,53	151,2	КП 37	В. 2-2 К120
1КС 33.33-7				182,0	КП 38	
1КС 33.33-9				206,8	КП 39	

Технические требования см. I.020.I-2с/89 В.2-I ТТ
Детали см. I.020.I-2с/89 В.2-I3

Разраб.	Чанцветадзе	
Проверил	Чкванава	
ГИП	Бускивадзе	
Н. контр.	Чкванава	

I.020.I-2с/89 2-1 К20

Колонна
1КС 33.33-....-С
1КС 33.33-...

Стадия	Лист	Листов
Р		1

ТбилЗНИИЭП

Взам. инв. № | Подпись и дата | Инв. № подл.

Формат А4

I.020.I-2с/89 В. 2-I

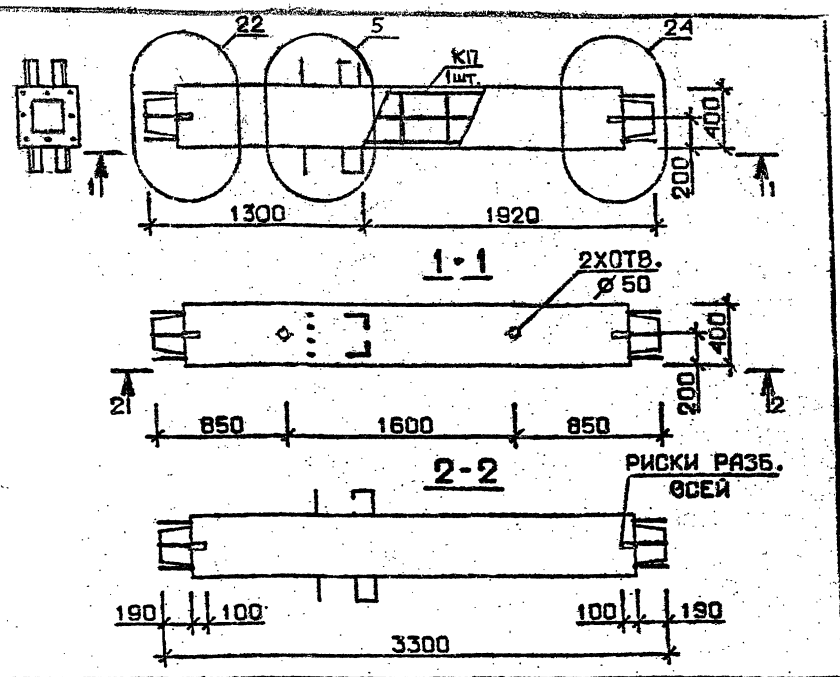

Марка колонны	Масса, т	Класс бетона	Объем бетона, м³	Расход стали кг	Марка арматурного изделия	Обозначение документа
1 КС 33.33-11-С	1,319	В35	0,53	250,7	КП40с	В.2-2 К9
1 КС 33.33-13-С				309,1	КП41с	К10
1 КС 33.33-11	1,319	В35	0,53	247,3	КП40	В.2-2 К120
1 КС 33.33-13				303,8	КП41	К121

Технические требования см. I.020.I-2с/89 В.2-I ТТ
Детали см. I.020.I-2с/89 В.2-I3

Разраб.	Тавшавадзе	
Проверил	Бускивадзе	
ГИП	Чкванава	
Н. контр.	Бускивадзе	

1.020.I-2с/89 2-1 К21

Колонна
1КС 33.33 — ··· — С
1КС 33.33 — ···

Стадия	Лист	Листов
Р		1

ТбилЗНИИЭП

Взам. инв. № | Подпись и дата | Инв. № подл.

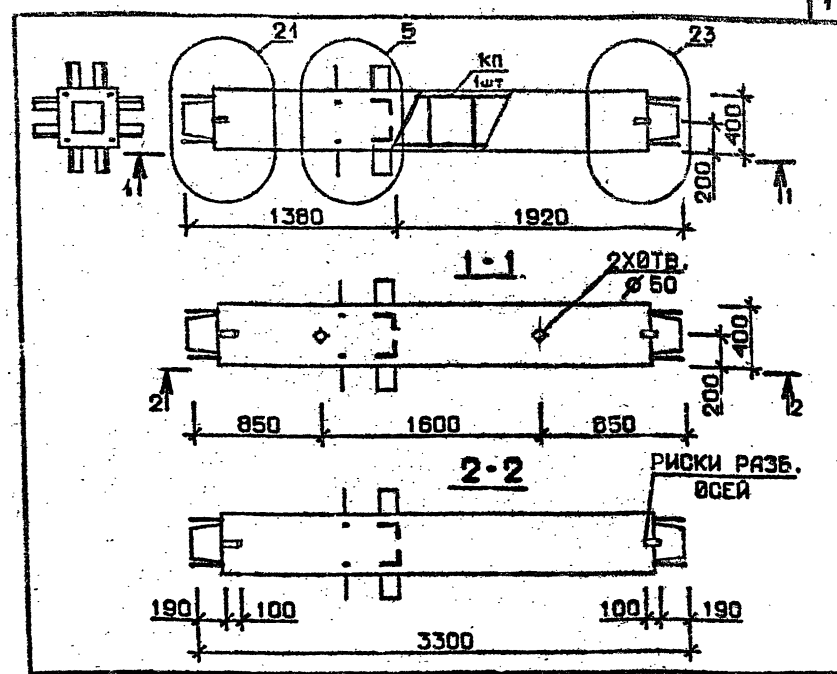

Марка колонны	Масса, т	Класс бетона	Объем бетона, м³	Расход стали кг	Марка арматурного изделия	Обозначение документа
2 КС 33.33-1-С	1,319	В25	0,53	127,7	КП42с	В.2-2 К10
2 КС 33.33-3-С		В30		146,1	КП43с	
2 КС 33.33-4-С				159,0	КП44с	
2 КС 33.33-1	1,319	В25	0,53	124.5	КП42	В.2-2 К121
2 КС 33.33-3		В30		142,8	КП43	
2 КС 33.33-4				155,7	КП44	

Технические требования см. I.020.I-2с/89 В.2-I ТТ
Детали см. I.020.I-2с/89 В.2-I3

Разраб.	Чанкветадзе	
Проверил	Чкванава	
ГИП	Бускивадзе	
Н. контр.	Чкванава	

1.020.I-2с/89 2-1 К22

Колонна
2КС 33.33 — ··· — С
2КС 33.33 — ···

Стадия	Лист	Листов
Р		1

ТбилЗНИИЭП

Взам. инв. № | Подпись и дата | Инв. № подл.

1962-09 20 Формат А4

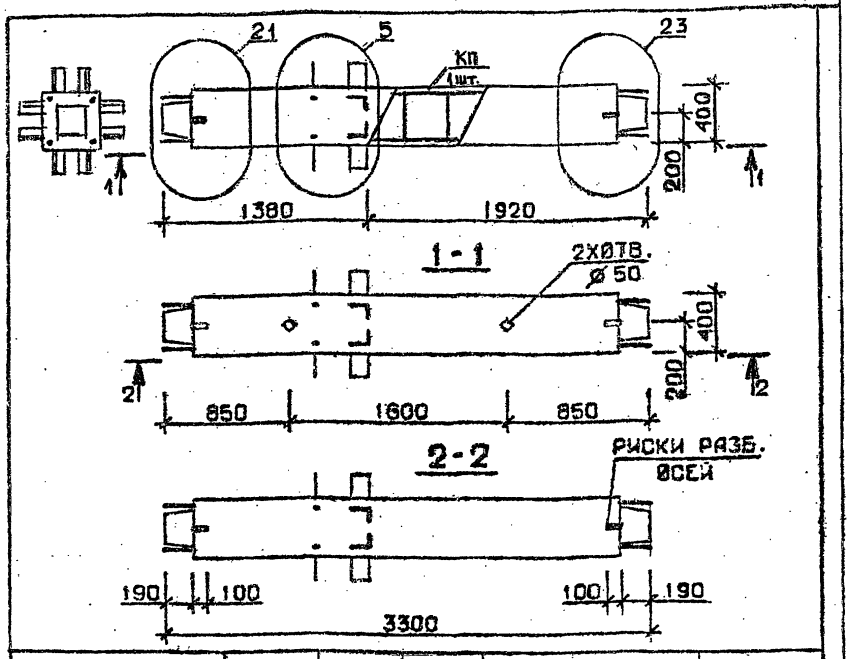

Марка колонны	Масса, т	Класс бетона	Объем бетона м³	Расход стали кг	Марка арматурного изделия	Обозначение документа
2КС 33.33-6 -С	1,319	В30	0,53	178,4	КП 45с	В.2-2 К10
2КС 33.33-7 -С				213,6	КП 46с	
2КС 33.33-9 -С				238,3	КП 47с	
2КС 33.33-6	1,319	В30	0,53	175,2	КП45	В.2-2 К121
2КС 33.33-7				208,3	КП46	
2КС 33.33-9				233,1	КП47	

Технические требования см. I.020.I-2с/89 В.2-I ТТ
Детали см. I.020.I-2с/89 В.2-I3

Разраб.	Тавшавадзе	
Проверил	Бускивадзе	
ГИП	Чкванава	
Н. контр.	Бускивадзе	

1.020.I-2с/89 2-1 К23

Колонна
2КС 33.33-…-С
2КС 33.33-…

Стадия	Лист	Листов
Р		1

ТбилЗНИИЭП

Формат А4

Взам. инв. № | Подпись и дата | Инв. № подл.

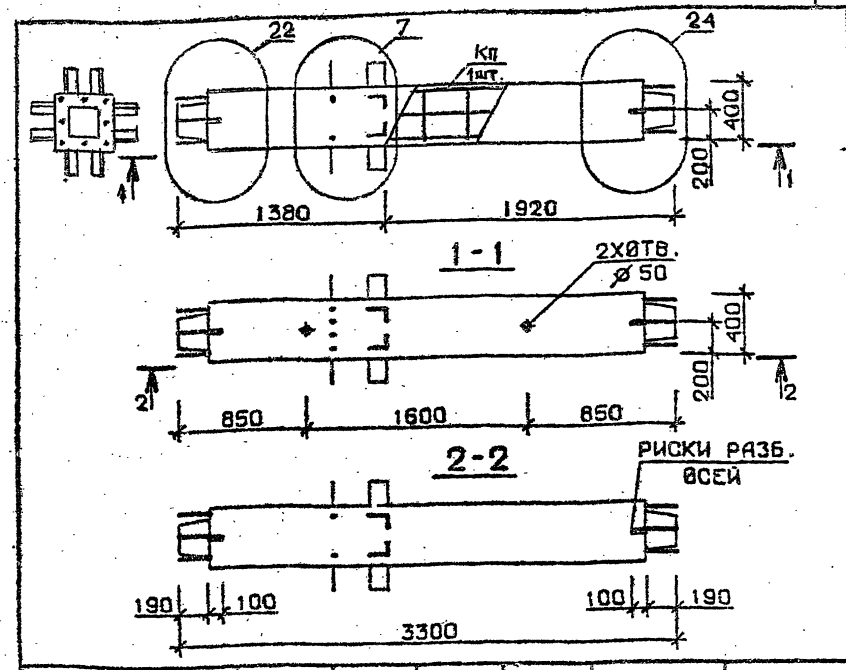

Марка колонны	Масса, т	Класс бетона	Объем бетона, м³	Расход стали кг	Марка арматурного изделия	Обозначение документа
2КС 33.33-11-С	1,319	В35	0,53	272,8	КП48с	В.2-2 К11
2КС 33.33-13-С				330,2	КП49с	
2КС 33.33-11	1,319	В35	0,53	269,6	КП48	В.2-2 К122
2КС 33.33-13				325,0	КП49	

Технические требования см. I.020.I-2с/89 В.2-I ТТ
Детали см I.020.I-2с/89 В.2-I3

Разраб.	Чанкветадзе	
Проверил	Чкванава	
ГИП	Бускивадзе	
Н. контр.	Бускивадзе	

1.020.I-2с/89 2-1 К24

Колонна
2КС 33.33-…-С
2КС 33.33-…

Стадия	Лист	Листов
Р		1

ТбилЗНИИЭП

Взам. инв. № | Подпись и дата | Инв. № подл.

I.020.I-2с/89 В. 2-I

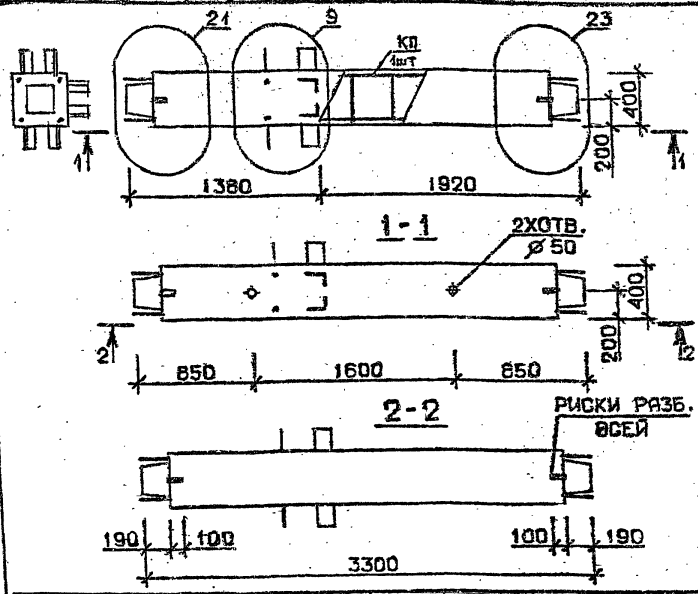

Марка колонны	Масса, т	Класс бетона	Объем бетона м³	Расход стали кг	Марка арматурного изделия	Обозначение документа
3КС 33.33-1-С	1,319	В25	0,53	120,9	КП50с	В.2-2 К11
3КС 33.33-3-С		В30		139,2	КП51с	
3КС 33.33-4-С				152,1	КП52с	
3КС 33.33-1	1,319	В25	0,53	117,6	КП50	В.2-2 К122
3КС 33.33-3		В30		135,8	КП51	
3КС 33.33-4				148,9	КП52	

Технические требования см I.020.I-2с/89 В.2-I ТТ
Детали см. I.020.I-2с/89 В.2-I3

Разраб.	Чавлавадзе	
Проверил	Бускивадзе	
ГИП	Чкванава	
Н. контр.	Бускивадзе	

1.020.1-2с/89 2-1 К25

Колонна
3КС 33.33-----С
3КС 33.33-----

Стадия	Лист	Листов
Р		1

ТбилЗНИИЭП

Формат А4

Инв. № подл. | Подпись и дата | Взам. инв. №

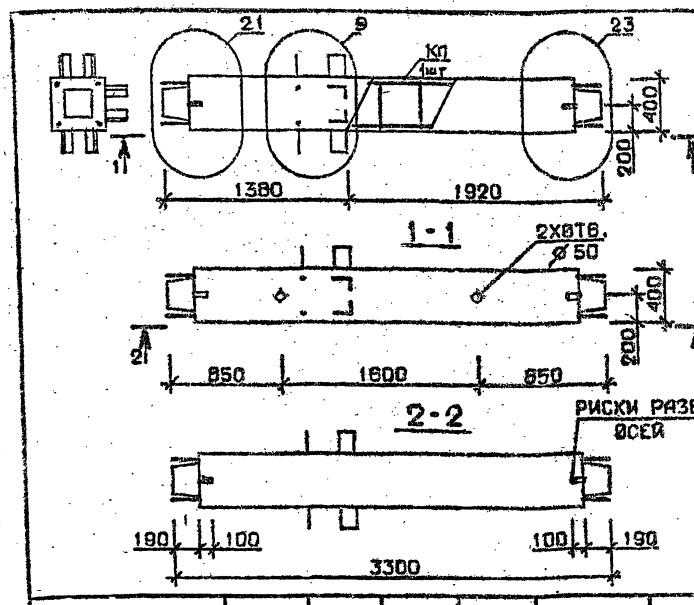

Марка колонны	Масса, т	Класс бетона	Объем бетона, м³	Расход стали кг	Марка арматурного изделия	Обозначение документа
3КС 33.33-6-С	1,319	В30	0,53	171,6	КП53с	В.2-2 К11
3КС 33.33-7-С				206,2	КП54с	К12
3КС 33.33-9-С				231,0	КП55с	К12
3КС 33.33-6	1,319	В30	0,53	168,3	КП53	В.2 2 К122
3КС 33.33-7				200,9	КП54	К123
3КС 33.33-9				225,7	КП53	К123

Технические требования см. I.020.I-2с/89 В.2-I ТТ
Детали см. I.020.I-2с/89 В.2-I3

Разраб.	Чанкветадзе	
Проверил	Чкванава	
ГИП	Бускивадзе	
Н. контр.	Чкванава	

1.020.1-2с/89 2-1 К26

Колонна
3КС 33.33-----С
3КС 33.33-----

Стадия	Лист	Листов
Р		1

ТбилЗНИИЭП

Формат А4

Инв. № подл. | Подпись и дата | Взам. инв. №

1962-09 22

I.020.I-2с/89 В. 2-I

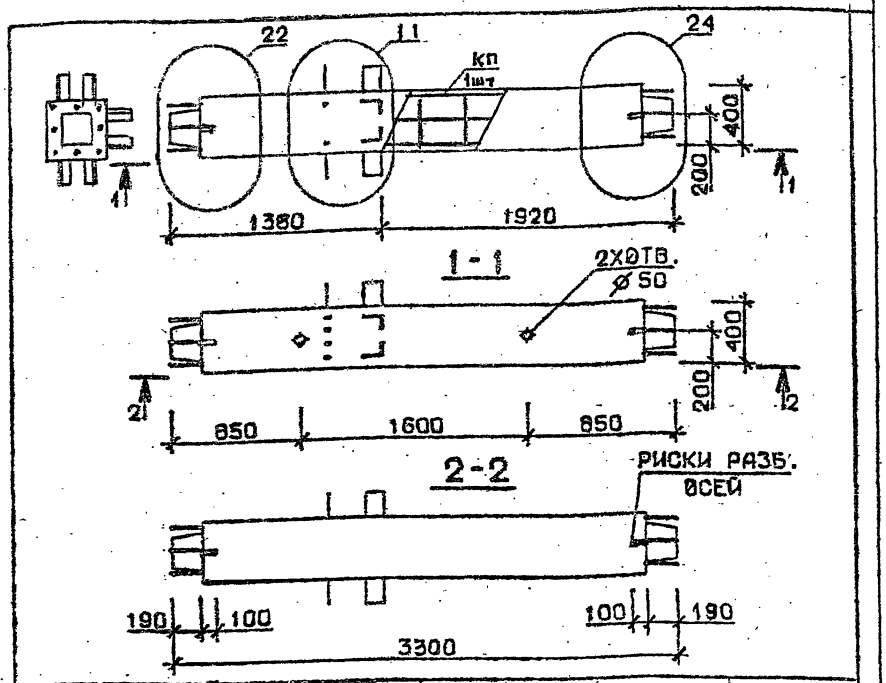

Марка колонны	Масса, т	Класс бетона	Объем бетона м³	Расход стали кг	Марка арматурного изделия	Обозначение документа
3 КС 33.33-11 -С	1,319	В35	0,53	265,4	КП56с	В.2-2 К12
3 КС 33.33-13 -С				322,9	КП57с	
3 КС 33.33-14 -С		В45		322,9	КП57с	
3 КС 33.33-11	1,319	В35	0,53	262,1	КП56	В.2-2 К123
3 КС 33.33-13				317,6	КП57	
3 КС 33.33-14		В45		317,6	КП57	

Технические требования см. I.020.I-2с/89 В.2-I ТТ
Детали см. I.020.I-2с/89 В.2-I3

Разраб.	Тавшавадзе		1.020.1-2с/89 2-1 К27
Проверил	Бусхивадзе		
ГИП	Чкванава		
Н.контр.	Бусхивадзе		

Колонна
3КС 33.33 —·····— С
3КС 33.33 —···

Стадия	Лист	Листов
Р		1

ТбилЗНИИЭП

Формат А4

Взам. инв. № | Подпись и дата | Инв. № подл.

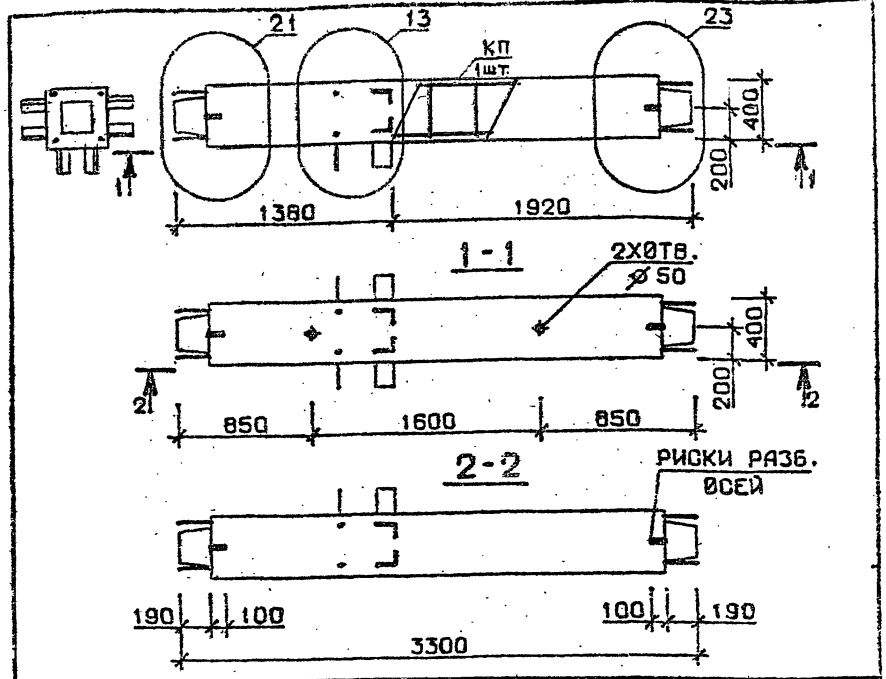

Марка колонны	Масса, т	Класс бетона	Объем бетона, м³	Расход стали кг	Марка арматурного изделия	Обозначение документа
4 КС 33.33-1 -С	1,319	В25	0,53	122,9	КП58с	В.2-2 К13
4 КС 33.33-3 -С		В30		141,3	КП59с	
4 КС 33.33-4 -С				154,3	КП60с	
4 КС 33.33-1	1,319	В25	0,53	119,6	КП58	В.2-2 К124
4 КС 33.33-3		В30		137,9	КП59	
4 КС 33.33-4				150,9	КП60	

Технические требования см. I.020.I-2с/89 В.2-I ТТ
Детали см. I.020.I-2с/89 В.2-I3

Разраб.	Чинкветадзе		1.020.1-2с/89 2-1 К28
Проверил	Чкванава		
ГИП	Бусхивадзе		
Н.контр.	Чкванава		

Колонна
4КС 33.33 —·····— С
4КС 33.33 —···

Стадия	Лист	Листов
Р		1

ТбилЗНИИЭП

Взам. инв. № | Подпись и дата | Инв. № подл.

Формат А4

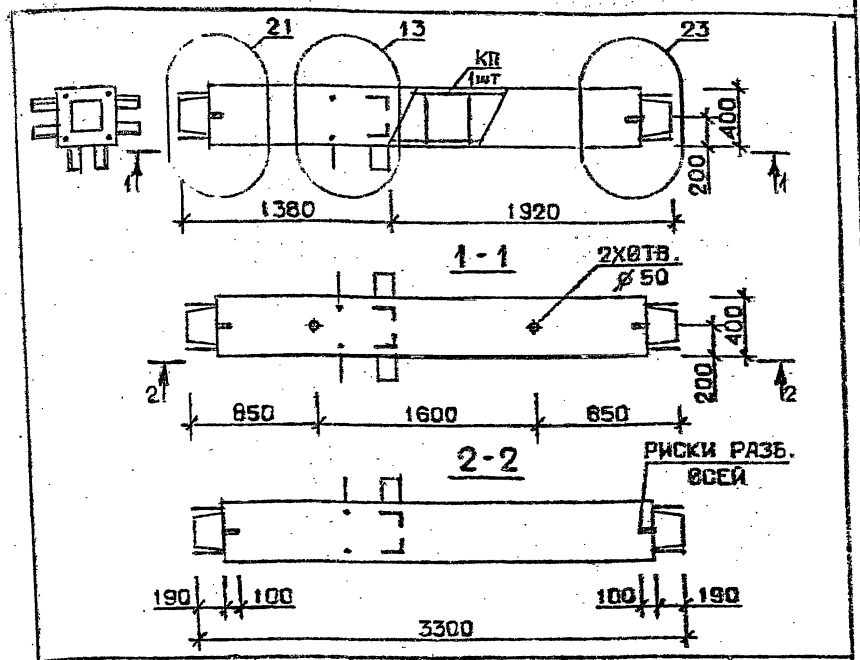

Марка колонны	Масса, т	Класс бетона	Объем бетона, м³	Расход стали кг	Марка арматурного изделия	Обозначение документа
4КС33.33-6-С	1,319	В30	0,53	173,7	КП61с	В.2-2 К13
4КС33.33-7-С				208,3	КП62с	
4КС33.33-9-С				233,1	КП63с	
4КС33.33-6	1,319	В30	0,53	170,3	КП61	В.2-2 К124
4КС33.33-7				202,9	КП62	
4КС33.33-9				227,7	КП63	

Технические требования см. I.020.I-2с/89 В.2-I ТТ
Детали см. I.020.I-2с/89 В.2-I3

Разраб.	Тавшавадзе		1.020.1-2с/89 2-1 К29
Проверил	Бускивадзе		
ГИП	Чкванава		Колонна 4КС33.33—···—С 4КС33.33—···
Н. контр.	Бускивадзе		Стадия Р · Лист · Листов 1 · ТбилЗНИИЭП

Взам. инв. № · Подпись и дата · Инв. № подл.

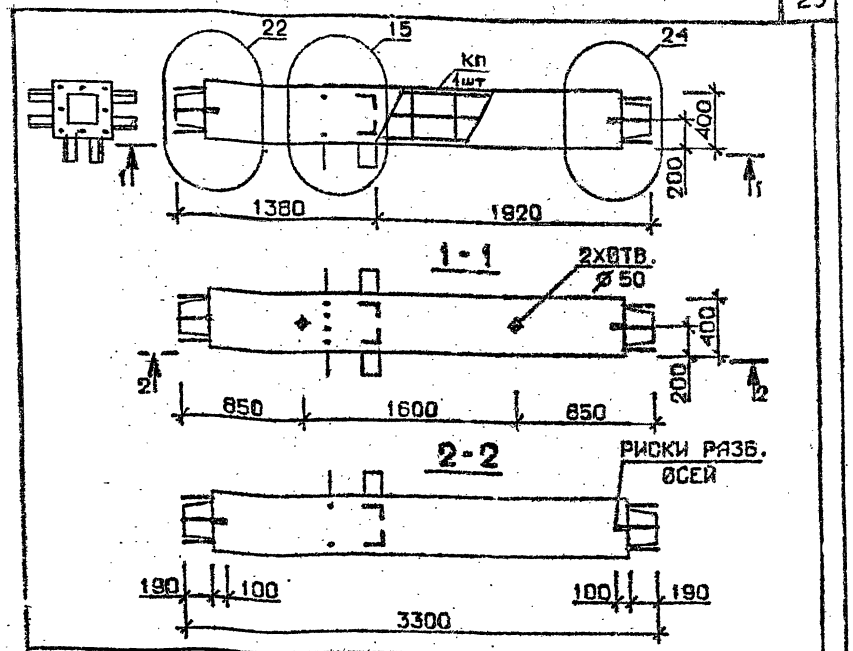

Марка колонны	Масса, т	Класс бетона	Объем бетона, м³	Расход стали кг	Марка арматурного изделия	Обозначение документа
4КС33.33-11-С	1,319	В35	0,53	265,7	КП64с	В.2-2 К13
4КС33.33-13-С				322,3	КП65с	К14
4КС33.33-14-С		В45		322,3	КП65с	
4КС33.33-11	1,319	В35	0,53	262,9	КП64	В.2-2 К124
4КС33.33-13				316,9	КП65	К125
4КС33.33-14		В45		316,9	КП65	

Технические требования см. I.020.I-2с/89 В.2-I ТТ
Детали см. I.020.I-2с/89 В.2-I3

Разраб.	Чайкзеладзе		1.020.1-2с/89 2-1 К30
Проверил	Чкванава		
ГИП	Бускивадзе		Колонна 4КС33.33—···—С 4КС33.33—···
Н. контр.	Чкванава		Стадия Р · Лист · Листов 1 · ТбилЗНИИЭП

Взам. инв. № · Подпись и дата · Инв. № подл.

1962-09 24

I.020.I-2с/89 В. 2-I

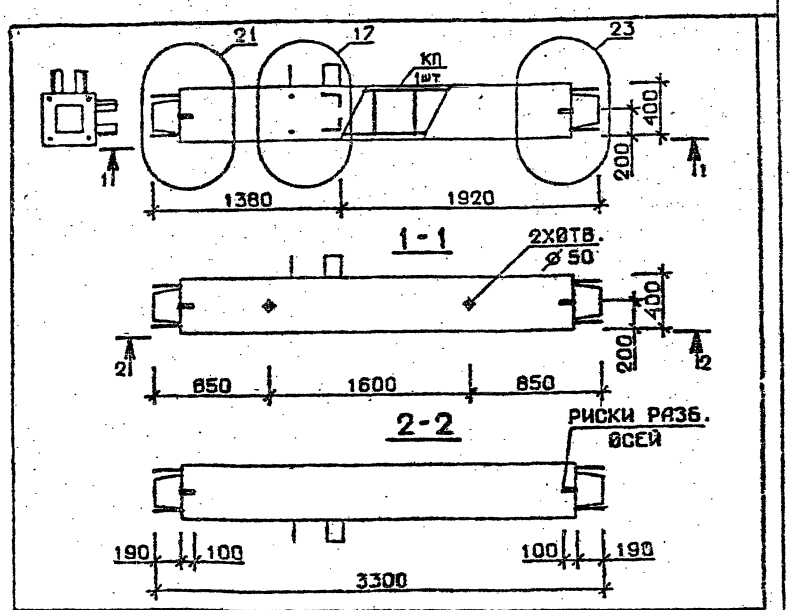

Марка колонны	Масса, т	Класс бетона	Объем бетона м³	Расход стали кг	Марка арматурного изделия	Обозначение документа
5КС 33.33-1 -С	1,319	В 25	0,53	116,0	КП66с	В. 2-2 К14
5КС 33.33-3 -С		В 30		134,3	КП67с	
5КС 33.33-4 -С				147,2	КП68с	
5КС 33.33-1	1,319	В 25	0,53	112,7	КП66	В. 2-2 К125
5КС 33.33-3		В 30		131,0	КП67	
5КС 33.33-4				143,9	КП68	

Технические требования см. I.020.I-2с/89 В.2-I ТТ
Детали см. I.020.I-2с/89 В.2-I3

Разраб.	Табшавадзе		I.020.I-2с/89 2-1 К31
Проверил	Бускивадзе		
ГИП	Чкванава		
Н. контр.	Бускивадзе		

Колонна
5КС 33.33-···-С
5КС 33.33-···

Стадия	Лист	Листов
Р		1

ТбилЗНИИЭП

Формат А4

Взам. инв. № | Подпись и дата | Инв. № подл.

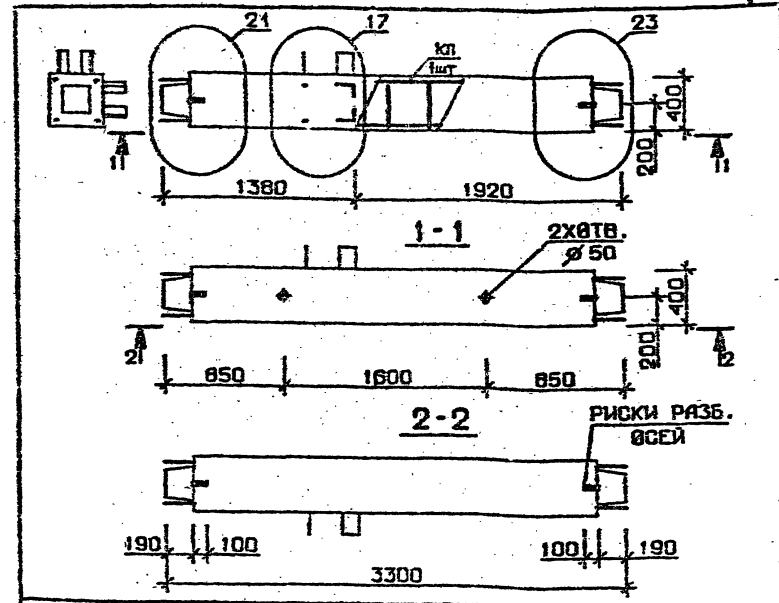

Марка колонны	Масса, т	Класс бетона	Объем бетона, м³	Расход стали кг	Марка арматурного изделия	Обозначение документа
5КС 33.33-6 -С	1,319	В30	0,53	166.7	КП69с	В. 2-2 К14
5КС 33.33-7 -С				200,7	КП70с	
5КС 33.33-9 -С				225.5	КП71с	
5КС 33.33-6	1,319	В30	0,53	163,4	КП69	В. 2-2 К125
5КС 33.33-7				195.4	КП70	
5КС 33.33-9				220.2	КП71	

Технические требования см. I.020.I-2с/89 В.2-I ТТ
Детали см. I.020.I-2с/89 В.2-I3

Разраб.	Чанкветадзе		I.020.I-2с/89 2-1 К32
Проверил	Чкванава		
ГИП	Бускивадзе		
Н. контр.	Чкванава		

Колонна
5КС 33.33-···-С
5КС 33.33-···

Стадия	Лист	Листов
Р		1

ТбилЗНИИЭП

Формат А4

Взам. инв. № | Подпись и дата | Инв. № подл.

1962-09 25

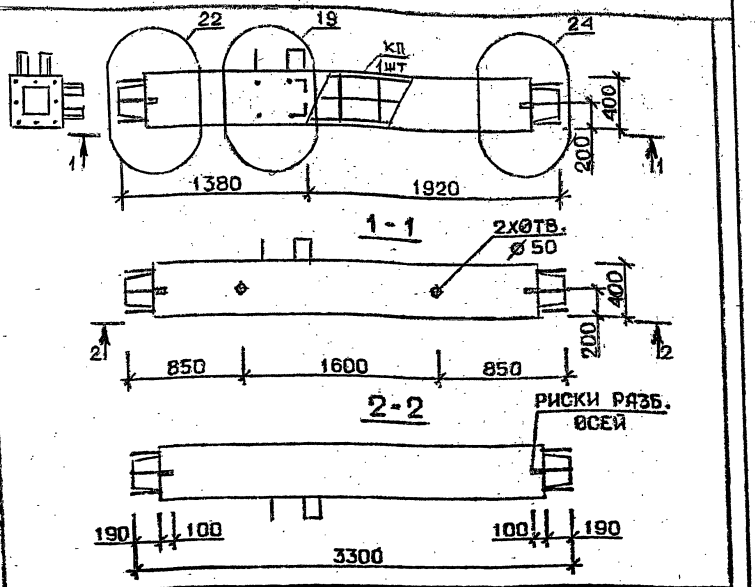

Марка колонны	Масса, т	Класс бетона	Объем бетона, м³	Расход стали кг	Марка арматурного изделия	Обозначение документа
5КС 33.33-11-С	1,319	В35	0,53	258.2	КП72с	В.2-2 К15
5КС 33.33-13-С				314.7	КП73с	
5КС 33.33-11	1,319	В35	0,53	254,9	КП72	В.2-2 К126
5КС 33.33-13				309.4	КП73	

Технические требования см. I.020.I-2с/89 В.2-I ТТ
Детали см. I.020.I-2с/89 В.2-I3

Разраб.	Такваладзе		1.020.1-2с/89 2-1 К33
Проверил	Бускивадзе		
ГИП	Чкванава		
Н. контр.	Бускивадзе		

Колонна 5КС 33.33-···-С 5КС 33.33-···

Стадия	Лист	Листов
Р		1

ТбилЗНИИЭП

Формат А4

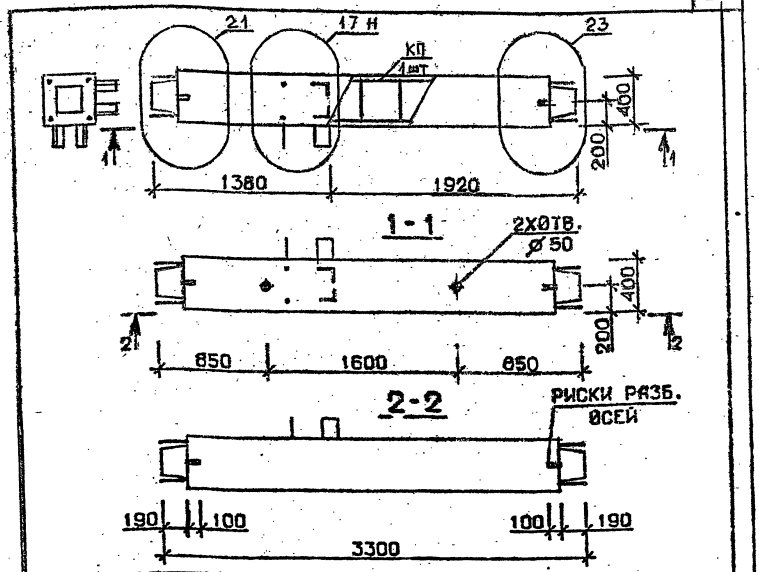

Марка колонны	Масса, т	Класс бетона	Объем бетона, м³	Расход стали кг	Марка арматурного изделия	Обозначение документа
5КС 33.33-1-Сн	1,319	В25	0,53	116.0	КП66сн	В.2-2 К15
5КС 33.33-3-Сн		В30		134,3	КП67сн	
5КС 33.33-4-Сн				147.2	КП68сн	
5КС 33.33-1-н	1,319	В25	0,53	112,7	КП66	В.2-2 К126
5КС 33.33-3-н		В30		131,0	КП67	
5КС 33.33-4-н				143.9	КП68	

Технические требования см. I.020.I-2с/89 В.2-I ТТ
Детали см. I.020.I-2с/89 В.2-I3

Разраб.	Чанкзетавя		1.020.1-2с/89 2-1 К34
Проверил	Чкванава		
ГИП	Бускивадзе		
Н. контр.	Чкванава		

Колонна 5КС 33.33-···-С 5КС 33.33-···

Стадия	Лист	Листов
Р		1

ТбилЗНИИЭП

1962-09 26 Формат А4

I.020.I-2с/89 В. 2-I

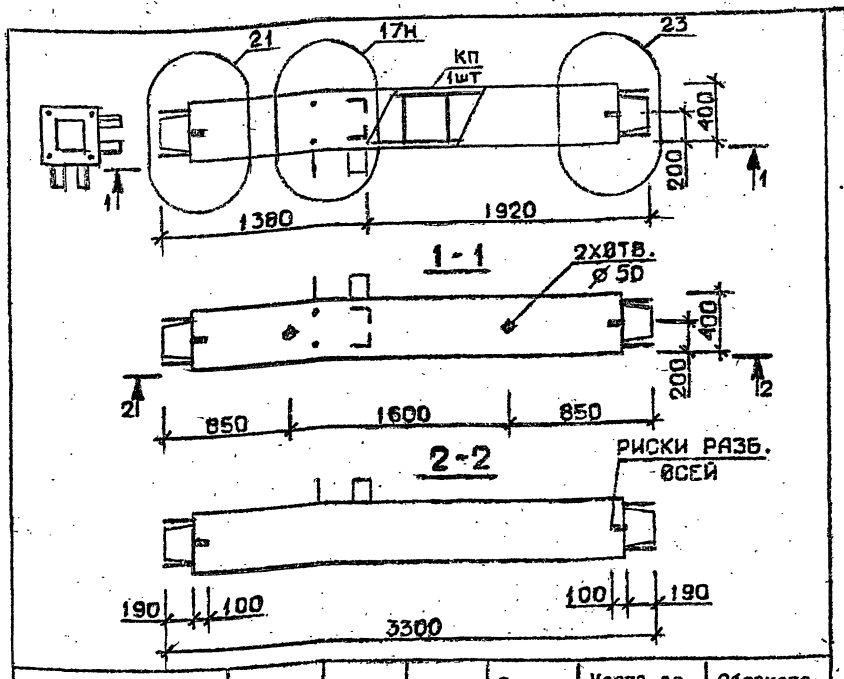

Марка колонны	Масса, т	Класс бетона	Объем бетона м³	Расход стали кг	Марка арматурного изделия	Обозначение документа
5 КС 33.33-6 -Сн	1,319	В30	0,53	166,7	КП69 сн	В.2-2 К15
5 КС 33.33-7 -Сн				200,7	КП 70 сн	К16
5 КС 33.33-9 -Сн				225,5	КП 71 сн	
5 КС 33,33-6 - н	1,319	В 30	0.53	163,4	КП69н	В.2-2 К126
5 КС 33.33-7 - н				195,4	КП 70 н	К127
5 Кс 33.33-9 - н				220,2	КП 71 н	

Технические требования см.I.020.I-2с/89 В.2-I ТТ
Детали см. I.020.I-2с/89 В.2-I3

Разраб.	Тавшавадзе	
Проверил	Бускивадзе	
ГИП	Чквванава	
Н. контр.	Бускивадзе	

1.020.1-2с/89 2-1 К35

Колонна
5КС 33.33-…— Сн
5КС 33.33-…— н

Стадия	Лист	Листов
Р		1

ТбилЗНИИЭП

Формат А4

Взам. инв. № | Подпись и дата | Инв. № подл.

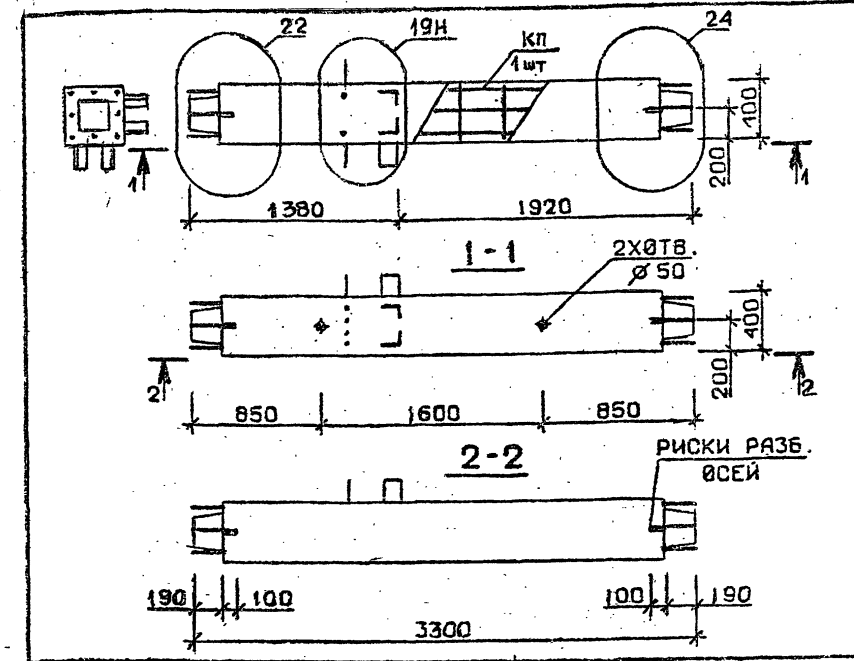

Марка колонны	Масса, т	Класс бетона	Объем бетона, м³	Расход стали кг	Марка арматурного изделия	Обозначение документа
5 КС 33.33-11-Сн	1,319	В 35	0,53	258,2	КП72 сн	В.2-2 К16
5 КС 33.33-13-Сн				314.7	КП73 сн	
5 КС 33.33-11-н	1,319	В 35	0,53	254.9	КП72 н	В.2-2 К127
5 КС 33.33-13-н				309.4	КП73 н	

Технические требования см.I.020.I-2с/89 В.2-I ТТ
Детали см. I.020.I-2с/89 В.2-I3

Разраб.	Чанивеладзе	
Проверил	Чквванава	
ГИП	Бускивадзе	
Н. контр.	Чквванава	

1.020.1-2с/89 2-1 К36

Колонна
5КС 33.33-…— Сн
5КС 33.33-…— н

Стадия	Лист	Листов
Р		1

ТбилЗНИИЭП

Формат А4

Взам. инв. № | Подпись и дата | Инв. № подл.

I.020.I-2с/89 В. 2-I

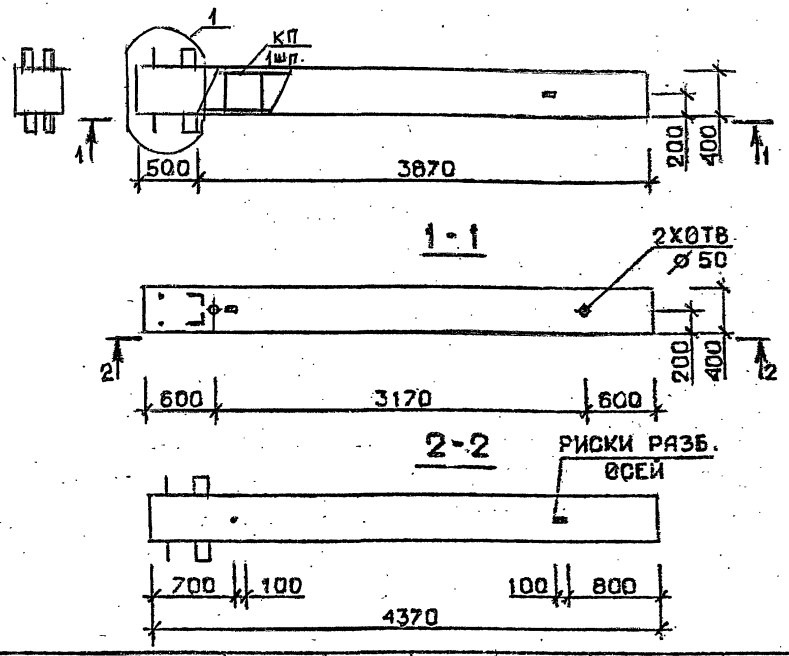

Марка колонны	Масса, т	Класс бетона	Объем бетона м³	Расход стали кг	Марка арматурного изделия	Обозначение документа
1КБ 33.44-1 -С	1,747	В25	0,69	104,5	КП74с	В.2-2 К17
1КБ 33.44-2 -С				130,4	КП75с	
1КБ 33.44-1		В 25	0,69	98,9	КП74	В.2-2 К128
1КБ 33.44-2				124,8	КП75	

Технические требования см. I.020.I-2с/89 В.2-I ТТ
Детали см. I.020.I-2с/89 В.2-I3

Разраб.	Тавшавадзе	
Проверил	Бускивадзе	
ГИП	Чкванава	
Н. контр.	Бускивадзе	

1.020.I-2с/89 2-1 К37

Колонна
1КБ 33.44-...-С
1КБ 33.44-...

Стадия	Лист	Листов
Р		1

ТбилЗНИИЭП

Формат А4

Взам. инв. № | Подпись и дата | Инв. № подл.

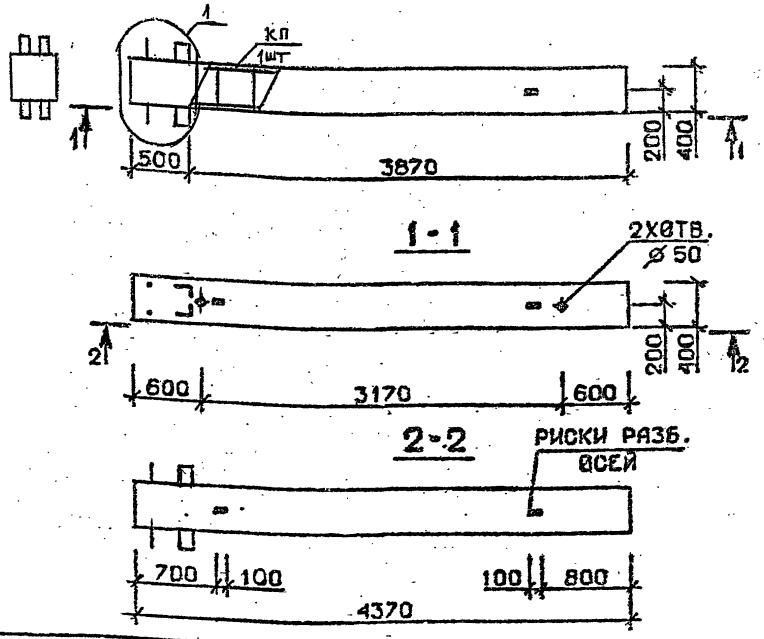

Марка колонны	Масса, т	Класс бетона	Объем бетона, м³	Расход стали кг	Марка арматурного изделия	Обозначение документа
1КБ 33.44-4 -С	1,747	В30	0,69	147,5	КП76с	В.2-2 К17
1КБ 33.44-5 -С		В25		176,4	КП77с	
1КБ 33.44-4		В30	0,69	141,8	КП76	В.2-2 К128
1КБ 33.44-5		В 25		170,8	КП77	

Технические требования см. I.020.I-2с/89 В.2-I ТТ
Детали см. I.020.I-2с/89 В.2-I3

Разраб.	Чанкветадзе	
Проверил	Чкванава	
ГИП	Бускивадзе	
Н. контр.	Чкванава	

1.020.I-2с/89 2-1 К38

Колонна
1КБ 33.44-...-С
1КБ 33.44-...

Стадия	Лист	Листов
Р		1

ТбилЗНИИЭП

Формат А4

Взам. инв. № | Подпись и дата | Инв. № подл.

1.020.I-2с/89 В. 2-I

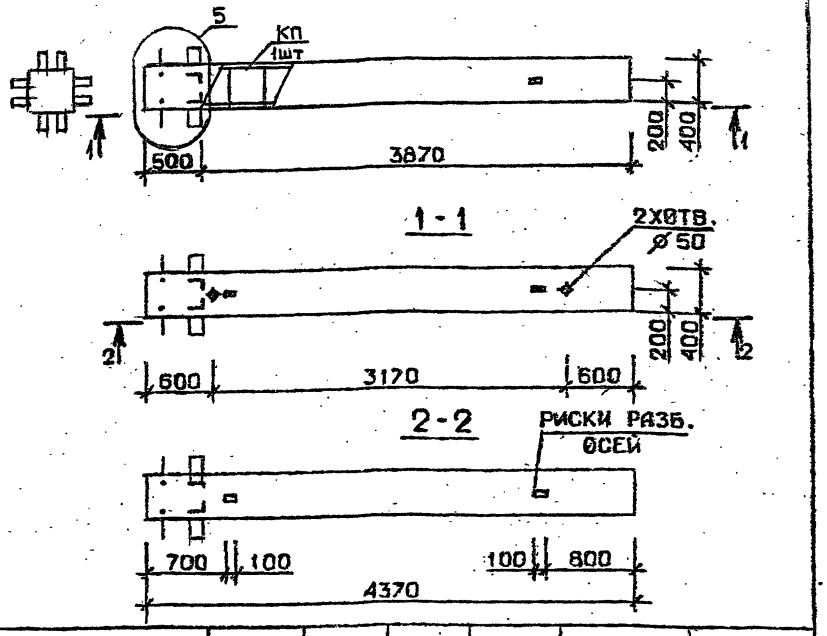

Марка колонны	Масса, т	Класс бетона	Объем бетона м³	Расход стали кг	Марка арматурного изделия	Обозначение документа
2КБ 33.44-1-С	1,747	В25	0,69	124,3	КП78с	В.2-2 К17
2КБ 33.44-2-С				150,2	КП79с	
2КБ 33.44-1	1,747	В25	0,69	118,9	КП78	В.2-2 К128
2КБ 33.44-2				144,8	КП79	

Технические требования см. I.020.I-2с/89 В.2-I ТТ
Детали см. I.020.I-2с/89 В.2-I3

Разраб.	Табшавадзе	
Проверил	Бускивадзе	
ГИП	Чкванава	
Н. контр.	Бускивадзе	

1.020.I-2с/89 2-I К39

Колонна 2КБ 33.44-...-С 2КБ 33.44-...

Стадия	Лист	Листов
Р		1

ТбилЗНИИЭП

Взам. инв. № | Подпись и дата | Инв. № подл.

Формат А4

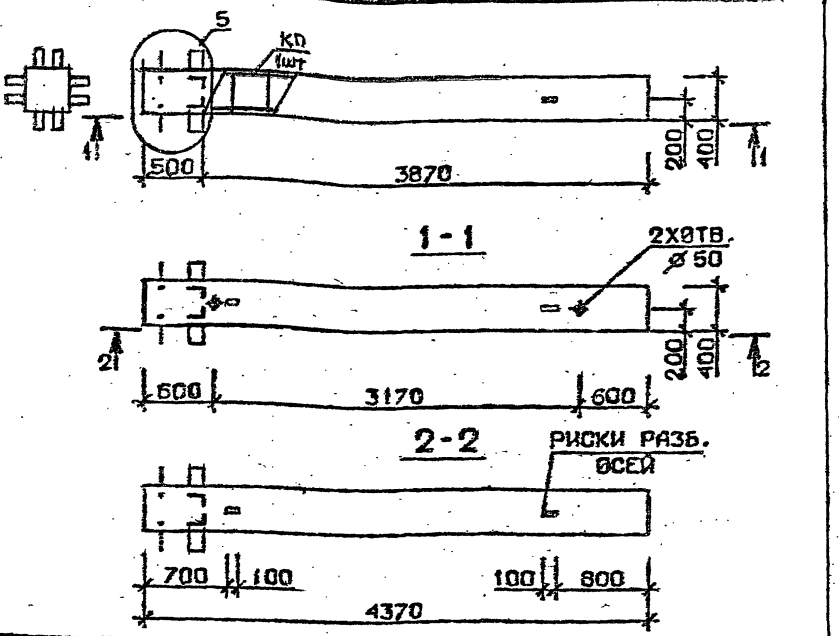

Марка колонны	Масса, т	Класс бетона	Объем бетона, м³	Расход стали кг	Марка арматурного изделия	Обозначение документа
2КБ 33.44-4-С	1,747	В30	0,69	167,3	КП80с	В.2-2 К17
2КБ 33.44-5-С		В25		196,2	КП81с	К18
2КБ 33.44-4	1,747	В30	0,69	161,9	КП80	В.2-2 К129
2КБ 33.44-5		В25		190,8	КП81	К129

Технические требования см. I.020.I-2с/89 В.2-I ТТ
Детали см. I.020.I-2с/89 В.2-I3

Разраб.	Чанкветадзе	
Проверил	Чкванава	
ГИП	Бускивадзе	
Н. контр.	Чкванава	

1.020.I-2с/89 2-I К40

Колонна 2КБ 33.44-...-С 2КБ 33.44-...

Стадия	Лист	Листов
Р		1

ТбилЗНИИЭП

Взам. инв. № | Подпись и дата | Инв. № подл.

Формат А4

I.020.I-2с/89 В.2-1

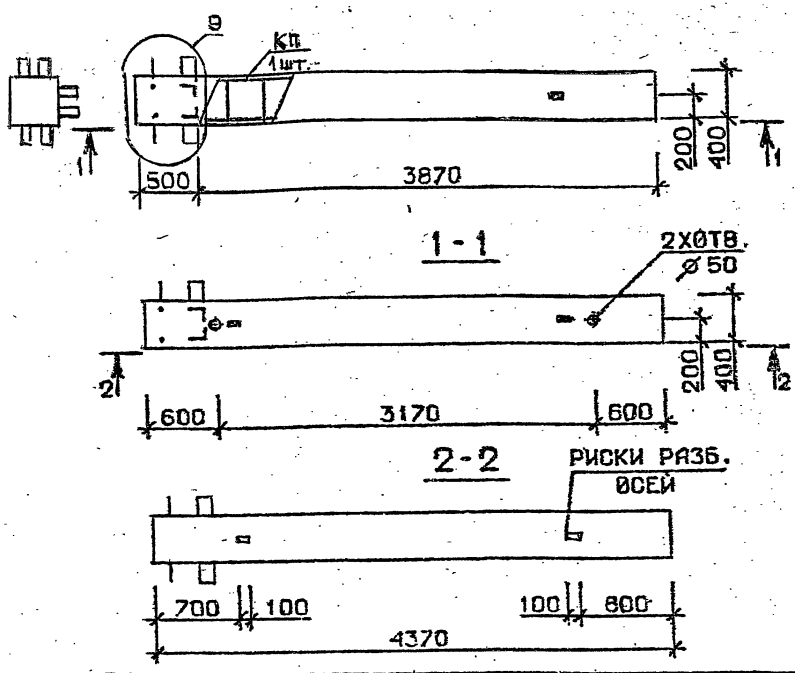

Марка колонны	Масса, т	Класс бетона	Объем бетона м³	Расход стали кг	Марка арматурного изделия	Обозначение документа
3КБ 33.44-1 -С	1,747	В 25	0,69	118,0	КП82с	В.2-2 К18
3КБ 33.44-2 -С				143,9	КП83с	
3КБ 33.44-1	1,747	В 25	0,69	112,5	КП82	В.2-2 К129
3КБ 33.44-2				138,4	КП83	

Технические требования см. I.020.I-2с/89 В.2-I ТТ
Детали см. I.020.I-2с/89 В.2-I3

Разраб.	Тавшавадзе	
Проверил	Бускивадзе	
ГИП	Чкванава	
Н. контр.	Бускивадзе	

1.020.1-2с/89 2-1 К41

Колонна 3КБ 33.44-...-С 3КБ 33.44-...

Стадия	Лист	Листов
Р		1

ТбилЗНИИЭП

Взам. инв. № | Подпись и дата | Инв. № подл.

Формат А4

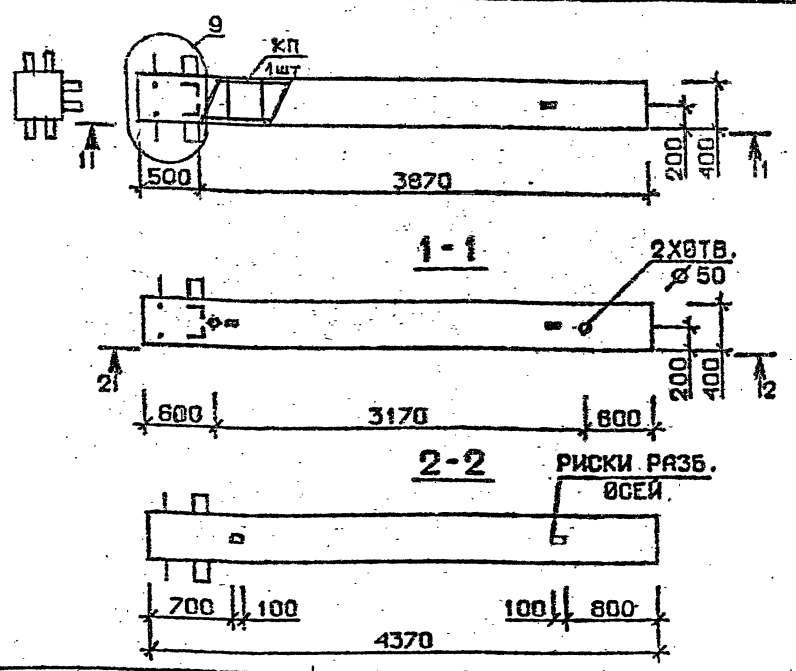

Марка колонны	Масса, т	Класс бетона	Объем бетона, м³	Расход стали кг	Марка арматурного изделия	Обозначение документа
3КБ 33.44-4 -С	1,747	В 30	0,69	161,0	КП84с	В.2-2 К18
3КБ 33.44-5 -С		В 25		189,9	КП85с	
3КБ 33.44-4	1,747	В 30	0,69	155,6	КП84	В.2-2 К129
3КБ 33.44-5		В 25		184,4	КП85	

Технические требования см. I.020.I-2с/89 В.2-I ТТ
Детали см. I.020.I-2с/89 В.2-I3

Разраб.	Чанкветадзе	
Проверил	Чкванава	
ГИП	Бускивадзе	
Н. контр.	Чкванава	

1.020.1-2с/89 2-1 К42

Колонна 3КБ 33.44-...-С 3КБ 33.44-...

Стадия	Лист	Листов
Р		1

ТбилЗНИИЭП

Взам. инв. № | Подпись и дата | Инв. № подл.

Формат А4

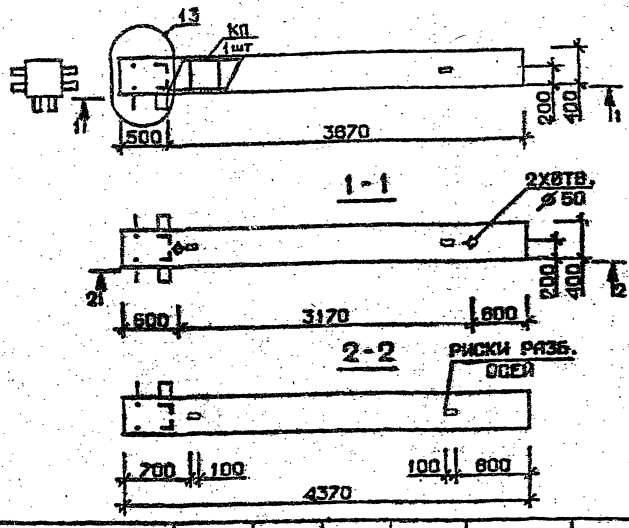

Марка колонны	Масса, т	Класс бетона	Объем бетона, м³	Расход стали кг	Марка арматурного изделия	Обозначение документа
4КБ 33.44-1 -С	1,747	В 25	0,69	120,0	КП 86с	В.2-2 К19
4КБ 33.44-2 -С				145,9	КП 87с	
4КБ 33.44-1	1,747	В 25	0,69	114,5	КП 86	В.2-2 К130
4КБ 33.44-2				140,4	КП 87	

Технические требования см. I.020.I-2с/89 В.2-I ТТ
Детали см. I.020.I-2с/89 В.2-I3

Разраб.	Тавшавадзе	
Проверил	Бускивадзе	
ГИП	Чкванава	
Н. контр.	Бускивадзе	

I.020.I-2с/89 2-1 К43

Колонна 4КБ 33.44-----С 4КБ 33.44-----

Стадия	Лист	Листов
Р		1

ТбилЗНИИЭП

Формат А4

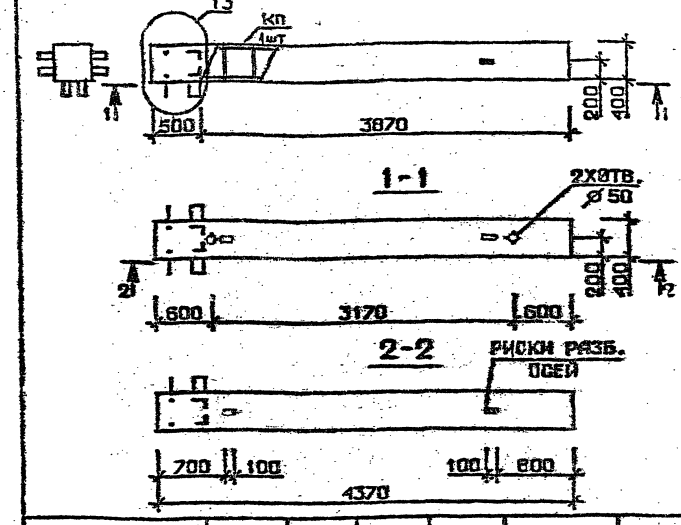

Марка колонны	Масса, т	Класс бетона	Объем бетона, м³	Расход стали кг	Марка арматурного изделия	Обозначение документа
4КБ 33.44-4 -С	1,747	В 30	0,69	163,0	КП 88с	В.2-2 К19
4КБ 33.44-5 -С		В 25		191,9	КП 89с	
4КБ 33.44-4	1,747	В 30	0,69	157,5	КП 88	В.2-2 К130
4КБ 33.44-5		В 25		186,4	КП 89	

Технические требования см. I.020.I-2с/89 В.2-I ТТ
Детали см. I.020.I-2с/89 В.2-I3

Разраб.	Тавшавадзе	
Проверил	Чкванава	
ГИП	Бускивадзе	
Н. контр.	Чкванава	

I.020.I-2с/89 2-1 К44

Колонна 4КБ 33.44-----С 4КБ 33.44-----

Стадия	Лист	Листов
Р		1

ТбилЗНИИЭП

Формат А4

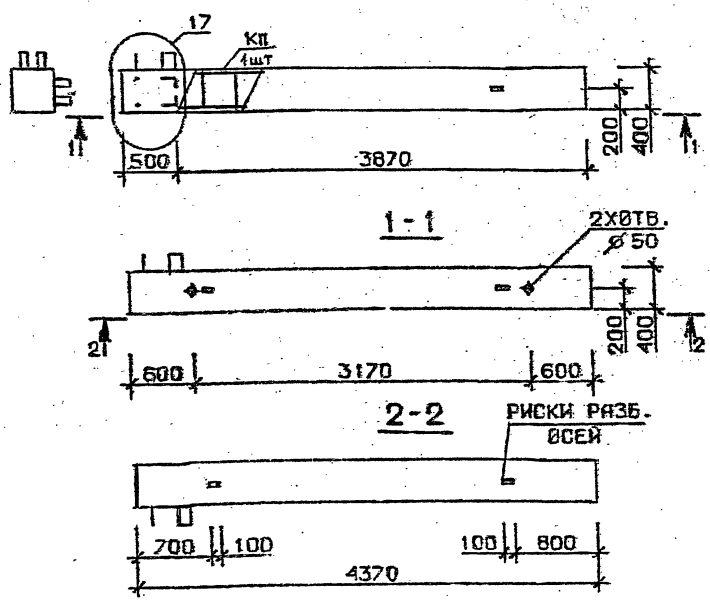

Марка колонны	Масса, т	Класс бетона	Объем бетона м³	Расход стали кг	Марка арматурного изделия	Обозначение документа
5КБ 33.44-1-С	1,747	В 25	0,69	113,6	КП90с	В.2-2 К20
5КБ 33.44-2-С				139,5	КП91с	
5КБ 33.44-4-С		В 30		156,6	КП92с	
5КБ 33.44-1	1,747	В 25	0,69	108,1	КП90	В.2-2 К131
5КБ 33.44-2				134,0	КП91	
5КБ 33.44-4		В 30		151,1	КП92	

Технические требования см. I.020.I-2с/89 В.2-I ТТ
Детали см. I.020.I-2с/89 В.2-I3

Разраб.	Тавшавадзе	
Проверил	Бускивадзе	
ГИП	Чкванава	
Н. контр.	Бускивадзе	

I.020.I-2с/89 2-I К45

Колонна
5КБ 33.44-----С
5КБ 33.44----

Стадия	Лист	Листов
Р		1

ТбилЗНИИЭП

Формат А4

Взам. инв. № | Подпись и дата | Инв. № подл.

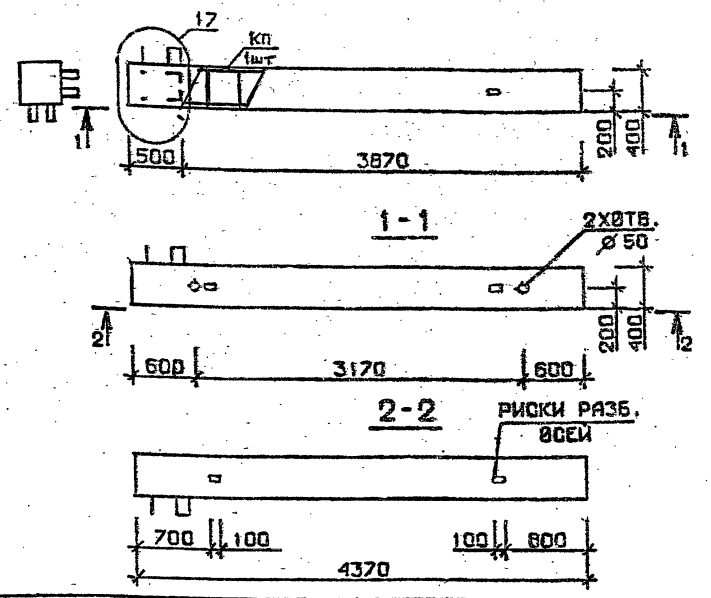

Марка колонны	Масса, т	Класс бетона	Объем бетона, м³	Расход стали кг	Марка арматурного изделия	Обозначение документа
5КБ 33.44-1-Сн	1,747	В 25	0,69	113,6	КП90сн	В.2-2 К20
5КБ 33.44-2 Сн				139,5	КП91сн	
5КБ 33.44-4-Сн		В 30		156,6	КП92сн	
5КБ 33.44-1-н	1,747	В25	0,69	108,1	КП90н	В.2-2 К131
5КБ 33.44-2-н				134,0	КП91н	
5КБ 33.44-4-н		В 30		151,1	КП92н	

Технические требования см. I.020 I-2с/89 В.2-I ТТ
Детали см. I.020.I-2с/89 В.2-I3

Разраб.	Чанкветадзе	
Проверил	Чкванава	
ГИП	Бускивадзе	
Н. контр.	Чкванава	

I.020.I-2с/89 2-I К46

Колонна
5КБ 33.44-----Сн
5КБ 33.44-----н

Стадия	Лист	Листов
Р		1

ТбилЗНИИЭП

Взам. инв. № | Подпись и дата | Инв. № подл.

I.020.I-2с/89 В. 2-I

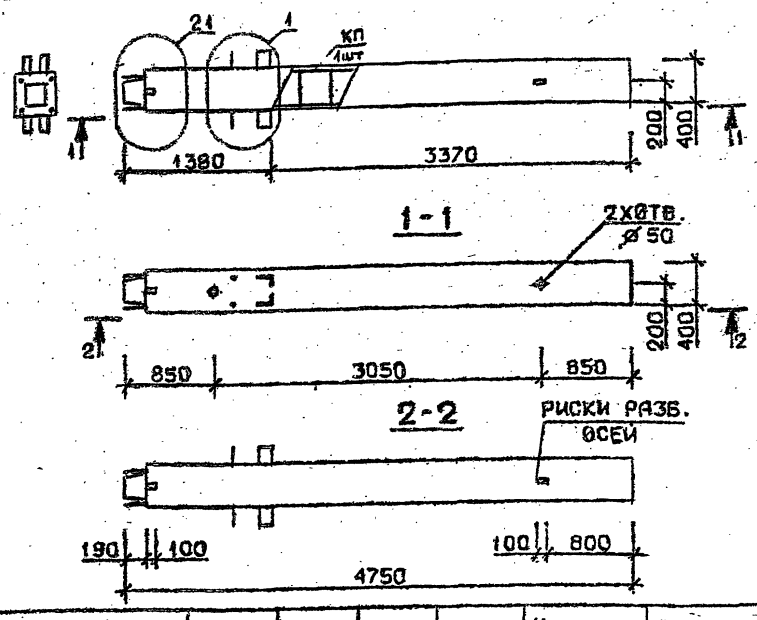

Марка колонны	Масса, т	Класс бетона	Объем бетона м³	Расход стали кг	Марка арматурного изделия	Обозначение документа
1КН 33.47-1-С	1,899	В25	0,76	122,6	КП93с	В.2-2 К21
1КН 33.47-3-С				150,8	КП94с	
1КН 33.47-4-С		В30		169,6	КП95с	
1КН 33.47-1	1,899	В25	0,76	115,5	КП93	В.2-2 К132
1КН 33.47-3				143,7	КП94	
1КН 33.47-4		В30		162,4	КП95	

Технические требования см.I.020.I-2с/89 В.2-I ТТ
Детали см. I.020.I-2с/89 В.2-I3

Разраб.	Тавшавадзе		1.020.1-2с/89 2-1 К47
Проверил	Бускивадзе		
ГИП	Чкванава		
Н. контр.	Бускивадзе		

Колонна 1КН 33.47—...—С 1КН 33.47—...

Стадия	Лист	Листов
Р		1

ТбилЗНИИЭП

Формат А4

Взам. инв. № | Подпись и дата | Инв. № подл.

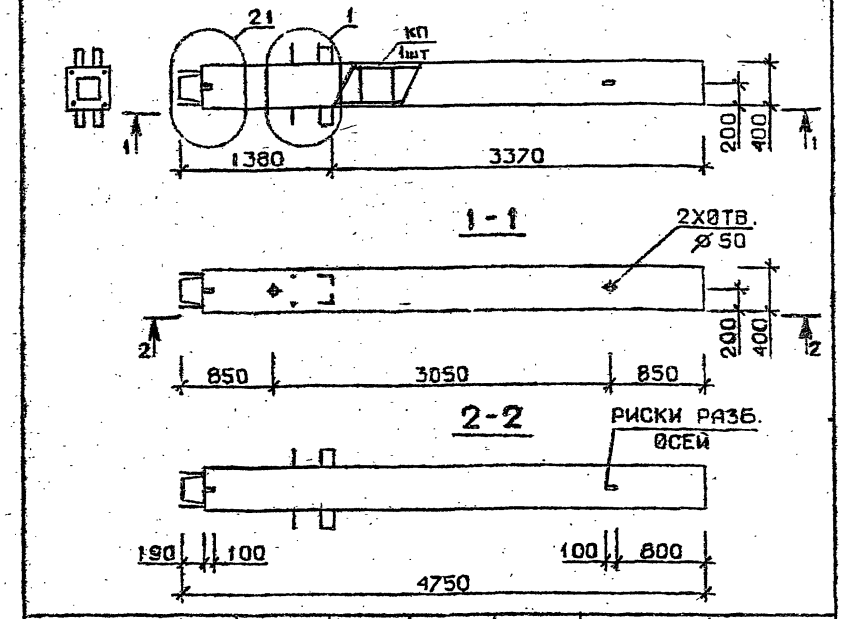

Марка колонны	Масса, т	Класс бетона	Объем бетона, м³	Расход стали кг	Марка арматурного изделия	Обозначение документа
1КН 33.47-6-С	1,899	В30	0,76	200,9	КП96с	В.2-2 К21
1КН 33.47-7-С				248,7	КП97с	
1КН 33.47-9-С				285,9	КП98с	
1КН 33.47-6	1,899	В30	0,76	193,7	КП96	В.2-2 К132
1КН 33.47-7				237,2	КП97	
1КН 33.47-9				274,4	КП98	

Технические требования см.I.020.I-2с/89 В.2-I ТТ
Детали см. I.020.I-2с/89 В.2-I3

Разраб.	Чанкветадзе		1.020.1-2с/89 2-1 К48
Проверил	Чкванава		
ГИП	Бускивадзе		
Н. контр.	Чкванава		

Колонна 1КН33.47—...—С 1КН 33.47—...

Стадия	Лист	Листов
Р		1

ТбилЗНИИЭП

Формат А4

Взам. инв. № | Подпись и дата | Инв. № подл.

1962-09 33

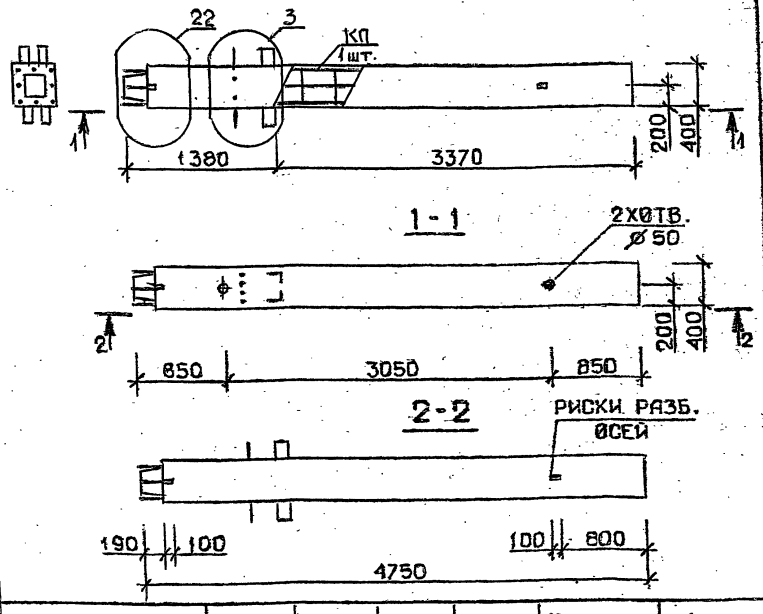

Марка колонны	Масса, т	Класс бетона	Объем бетона м³	Расход стали кг	Марка арматурного изделия	Обозначение документа
1КН 33.47-11-С	1,899	В 35	0,76	331,2	КП99с	В.2-2 К22
1КН 33.47-13-С				417,0	КП100с	
1КН 33.47-11	1,899	В 35	0,76	324,1	КП99	В.2-2 К133
1КН 33.47-13				405,6	КП100	

Технические требования см. I.020.I-2с/89 В.2-I ТТ
Детали см. I.020.I-2с/89 В.2-I3

Разраб.	Гавшавадзе	
Проверил	Бускивадзе	
ГИП	Чквианава	
Н. контр.	Бускивадзе	

1.020.1-2с/89 2-1 К49

Колонна
1КН 33.47-...-С
1КН 33.47-...

Стадия	Лист	Листов
Р		1

ТбилЗНИИЭП

Формат А4

Инв. № подл. | Подпись и дата | Взам. инв. №

I.020.I-2с/89 В. 2-I

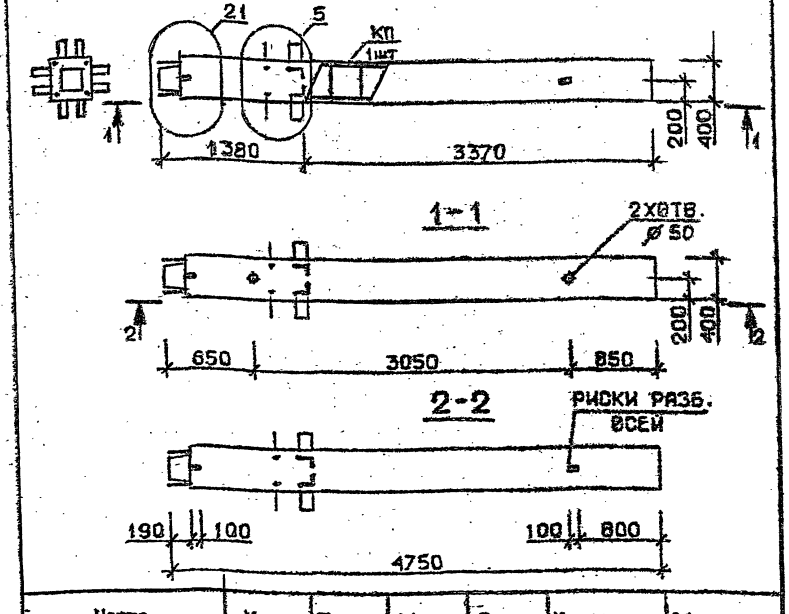

Марка колонны	Масса, т	Класс бетона	Объем бетона, м³	Расход стали кг	Марка арматурного изделия	Обозначение документа
2КН 33.47-1-С	1,899	В 25	0,76	146,4	КП102с	В.2-2 К23
2КН 33.47-3-С		В 30		174,6	КП103с	
2КН 33.47-4-С				193,4	КП104с	
2КН 33.47-1	1,899	В 25	0,76	139,4	КП102	В.2-2 К134
2КН 33.47-3		В 30		167,6	КП103	
2КН 33.47-4				183,4	КП104	

Технические требования см. I.020.I-2с/89 В.2-I ТТ
Детали см. I.020.I-2с/89 В.2-I3

Разраб.	Чанаветадзе	
Проверил	Чквианава	
ГИП	Бускивадзе	
Н. контр.	Чквианава	

1.020.1-2с/89 2-1 К50

Колонна
2КН 33.47-...-С
2КН 33.47-...

Стадия	Лист	Листов
Р		1

ТбилЗНИИЭП

Формат А4

Инв. № подл. | Подпись и дата | Взам. инв. №

I.020.I-2с/89 В. 2-I

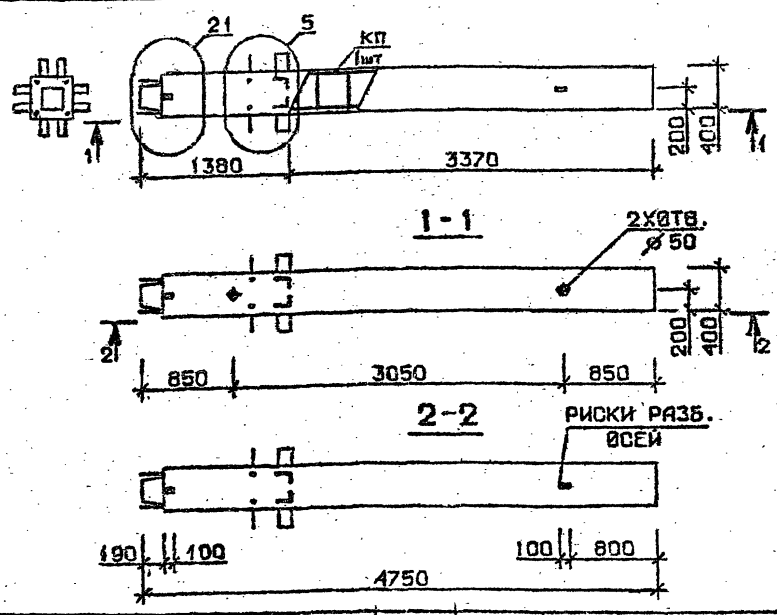

Марка колонны	Масса, т	Класс бетона	Объем бетона м³	Расход стали кг	Марка арматурного изделия	Обозначение документа
2КН 33.47-6 -С	1,899	В30	0,76	224,7	КП105с	В.2-2 К23
2КН 33.47-7 -С				275,0	КП106с	
2КН 33.47-9 -С				312,2	КП107с	
2КН 33.47-6	1,899	В30	0,76	217,7	КП105	В.2-2 К134
2КН 33.47-7				263,6	КП106	
2КН 33.47-9				300,8	КП107	

Технические требования см. I.020.I-2с/89 В.2-I ТТ
Детали см. I.020.I-2с/89 В.2-I3

Разраб.	Тавшавадзе		1.020.1-2с/89 2-1 К51
Проверил	Бускивадзе		
ГИП	Чкванава		
Н. контр.	Бускивадзе		

Колонна 2КН33.47—...—С 2КН33.47—...

Стадия	Лист	Листов
Р		1

ТбилЗНИИЭП

Формат А4

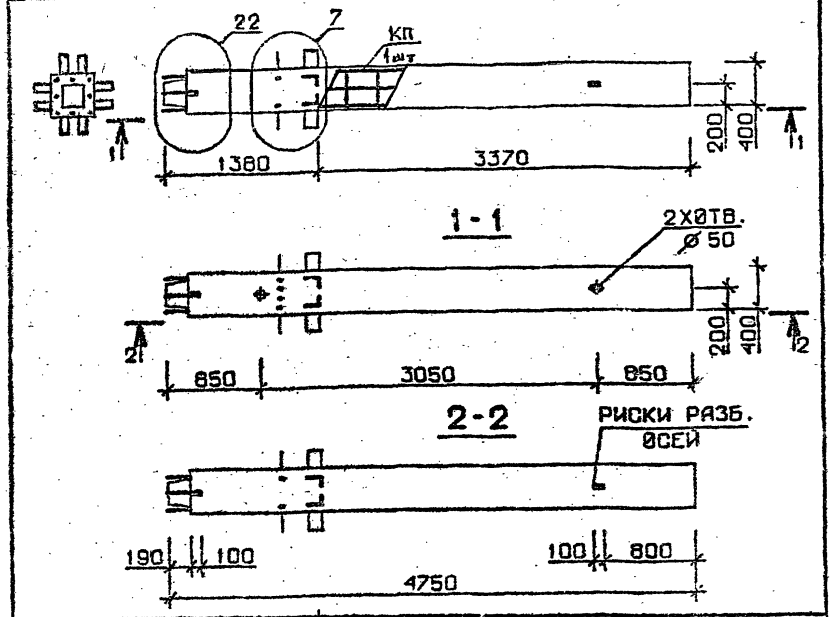

Марка колонны	Масса, т	Класс бетона	Объем бетона, м³	Расход стали кг	Марка арматурного изделия	Обозначение документа
2КН 33.47-11 -С	1,899	В35	0,76	354,0	КП108с	В.2-2 К24
2КН 33.47-13 -С				438,2	КП109с	
2КН 33.47-11	1,899	В35	0,76	346,9	КП108	В.2-2 К135
2КН 33.47-13				426,9	КП109	

Технические требования см. I.020.I-2с/89 В.2-I ТТ
Детали см. I.020.I-2с/89 В.2-I3

Разраб.	Чанкветадзе		1.020.1-2с/89 2-1 К52
Проверил	Чкванава		
ГИП	Бускивадзе		
Н. контр.	Чкванава		

Колонна 2КН33.47—...—С 2КН33.47—...

Стадия	Лист	Листов
Р		1

ТбилЗНИИЭП

Формат А4

Взам. инв. № | Подпись и дата | Инв. № подл.

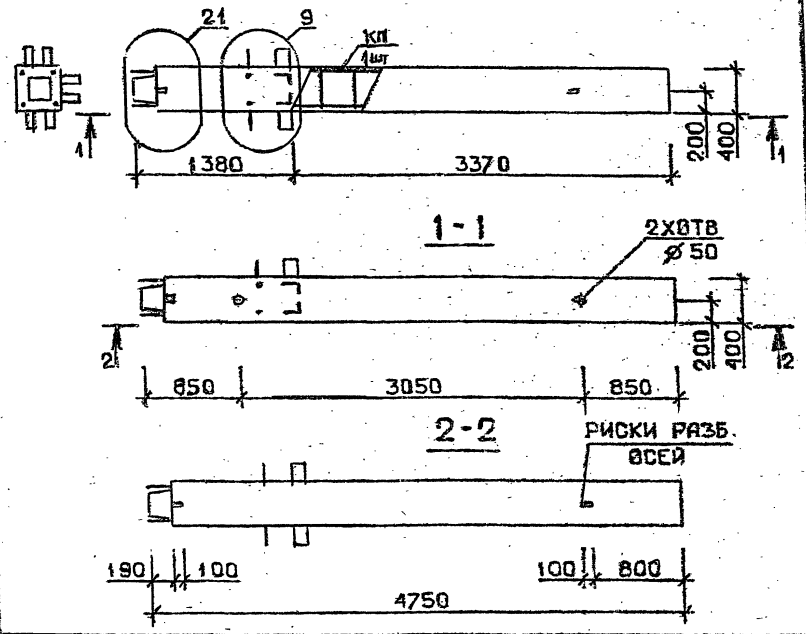

Марка колонны	Масса, т	Класс бетона	Объем бетона м³	Расход стали кг	Марка арматурного изделия	Обозначение документа
3КН 33.47-1 - С	1,899	В 25	0,76	139,6	КП110с	В.2-2 К24
3КН 33.47-3 - С		В 30		168,0	КП111с	
3КН 33.47-4 - С				186,6	КП112с	
3КН 33.47-1	1,899	В 25	0,76	132,5	КП110	В.2-2 К133
3КН 33.47-3		В 30		160,9	КП111	
3КН 33.47-4				179,5	КП112	

Технические требования см. I.020.I-2с/89 В.2-I ТТ
Детали см. I.020.I-2с/89 В.2-I3

Разраб.	Тавшавадзе		1.020.1-2с/89 2-1 К53
Проверил	Бускивадзе		
ГИП	Чкванава		
Н. контр.	Бускивадзе		

Колонна 3КН 33.47-...-С 3КН 33.47-...

Стадия	Лист	Листов
Р		1

ТбилЗНИИЭП

Формат А4

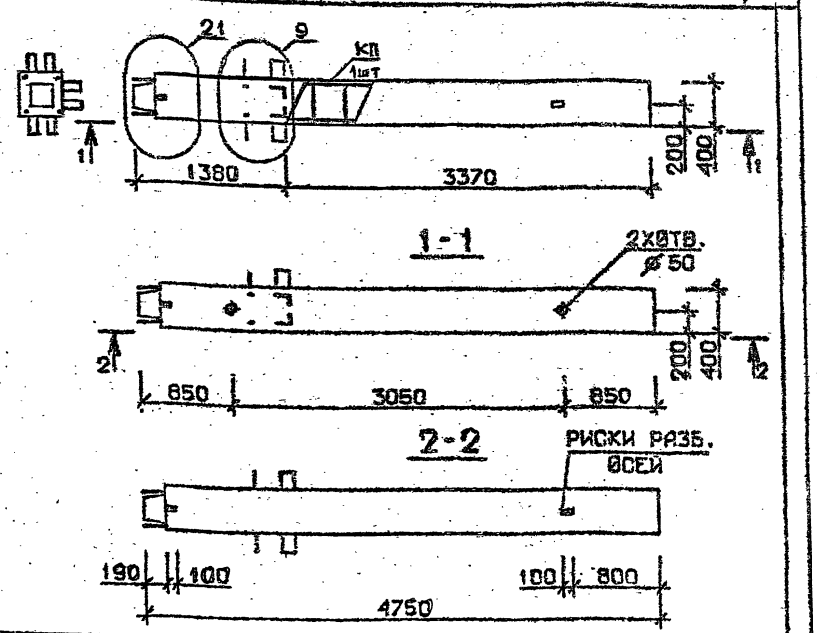

Марка колонны	Масса, т	Класс бетона	Объем бетона, м³	Расход стали кг	Марка арматурного изделия	Обозначение документа
3КН33.47-6 - С	1,899	В 30	0,76	217,9	КП113с	В.2-2 К25
3КН 33.47-7 - С				267,5	КП114с	
3КН 33.47-9 - С				304,7	КП115с	
3КН 33.47-6	1,899	В 30	0,76	210,8	КП113	В.2-2 К136
3КН 33.47-7				256,1	КП114	
3КН 33.47-9				293,3	КП115	

Технические требования см. I.020.I-2с/89 В.2-I ТТ
Детали см. I.020.I-2с/89 В.2-I3

Разраб.	Чанкветадзе		1.020.1-2с/89 2-1 К54
Проверил	Чкванава		
ГИП	Бускивадзе		
Н. контр.	Чкванава		

Колонна 3КН 33.47-...-С 3КН 33.47-...

Стадия	Лист	Листов
Р		1

ТбилЗНИИЭП

Формат А4

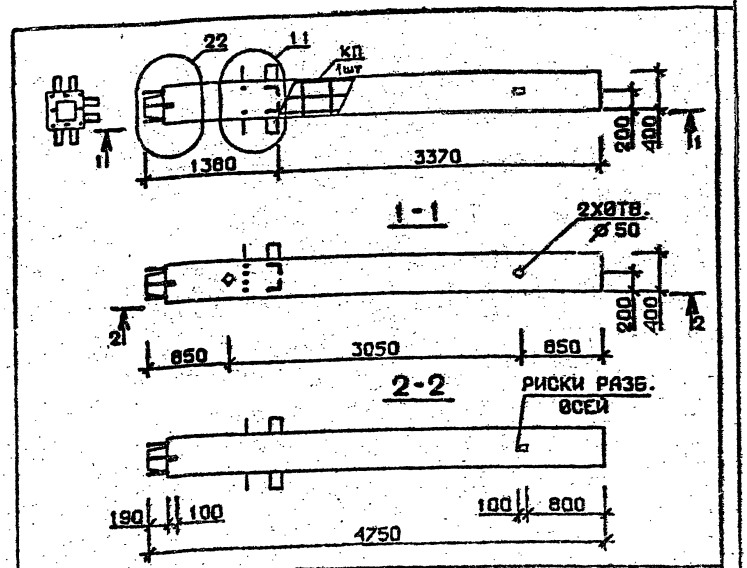

Марка колонны	Масса, т	Класс бетона	Объем бетона, м³	Расход стали кг	Марка арматурного изделия	Обозначение документа
3КН 33.47-11-С	1,899	В35	0,76	346,5	КП116с	В.2-2 К25
3КН 33.47-13-С				430,9	КП117с	К26
3КН 33.47-14-С		В45		430,9	КП117с	
3КН 33.47-11	1,899	В35	0,76	339,4	КП116	В.2-2 К136
3КН 33.47-13				419.5	КП117	К137
3КН 33.47-14		В45		419.5	КП117	

Технические требования см. I.020.I-2а/89 В.2-I ТТ
Детали см. I.020.I-2с/89 В.2-I3

Разраб.	Тавшавадзе	
Проверил	Бускивадзе	
ГИП	Чквиава	
Н. контр.	Бускивадзе	

1.020.1-2с/89 2-1 К55

Колонна 3КН33.47—...—С 3КН33.47—...

Стадия	Лист	Листов
Р		1

ТбилЗНИИЭП

Формат А4

Взам. инв. № | Подпись и дата | Инв. № подл.

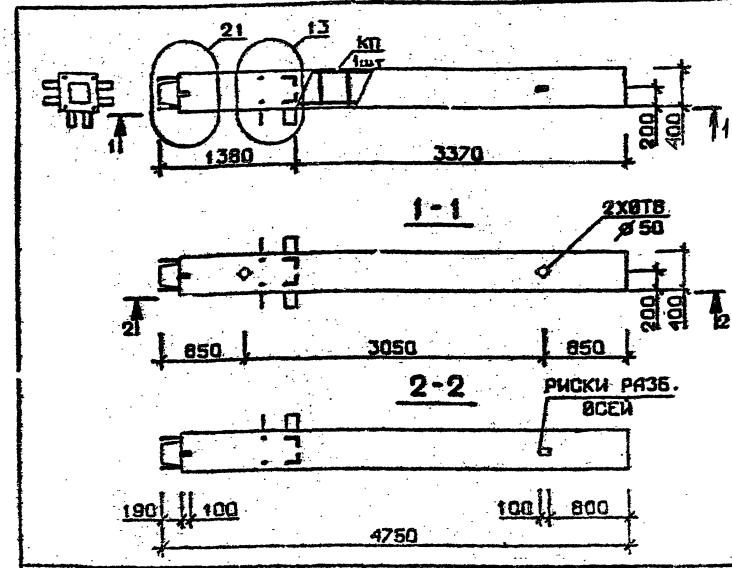

Марка колонны	Масса, т	Класс бетона	Объем бетона, м³	Расход стали кг	Марка арматурного изделия	Обозначение документа
4КН 33.47-1-С	1,899	В25	0,76	141,7	КП118с	В.2-2 К26
4КН 33.47-3-С		В30		170,0	КП119с	
4КН 33.47-4-С				188,7	КП120с	
4КН 33.47-1	1,899	В25	0,76	134,5	КП118	В.2-2 К137
4КН 33.47-3		В30		162,9	КП119	
4КН 33.47-4				181,5	КП120	

Технические требования см. I.020.I-2с/89 В.2-I ТТ
Детали см. I.020.I-2с/89 В.2-I3

Разраб.	Цинкветадзе	
Проверил	Чквиава	
ГИП	Бускивадзе	
Н. контр.	Чквиава	

1.020.1-2с/89 2-1 К56

Колонна 4КН33.47—...—С 4КН33.47—...

Стадия	Лист	Листов
Р		1

ТбилЗНИИЭП

Формат А4

Взам. инв. № | Подпись и дата | Инв. № подл.

1962-09 37

I.020.I-2с/89 В. 2-1

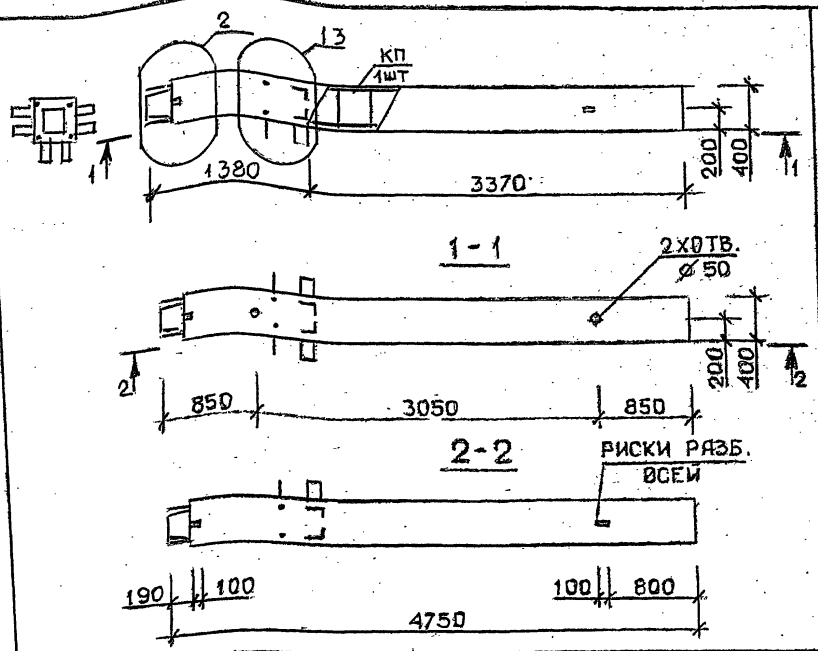

Марка колонны	Масса, т	Класс бетона	Объем бетона м³	Расход стали кг	Марка арматурного изделия	Обозначение документа
4КН 33.47-6-С	1,899	В30	0,76	219,9	КП121с	В.2-2 К26
4КН 33.47-7-С				269,5	КП122с	К27
4КН 33.47-9-С				306,7	КП123с	
4КН 33.47-6	1,899	В30	0,76	212,8	КП121	В.2-2 К137
4КН 33.47-7				258,1	КП122	К138
4КН 33.47-9				295,3	КП123	

Технические требования см. I.020.I-2с/89 В.2-I ТТ
Детали см. I.020.I-2с/89 В.2-I3

Разраб.	Тавшавадзе		1.020.1-2с/89 2-1 К57
Проверил	Бускивадзе		
ГИП	Чкванава		
Н. контр.	Бускивадзе		

Колонна 4КН 33.47-...-С 4КН 33.47-...

Стадия	Лист	Листов
Р		1

ТбилЗНИИЭП

Формат А4

Инв. № подл. | Подпись и дата | Взам. инв. №

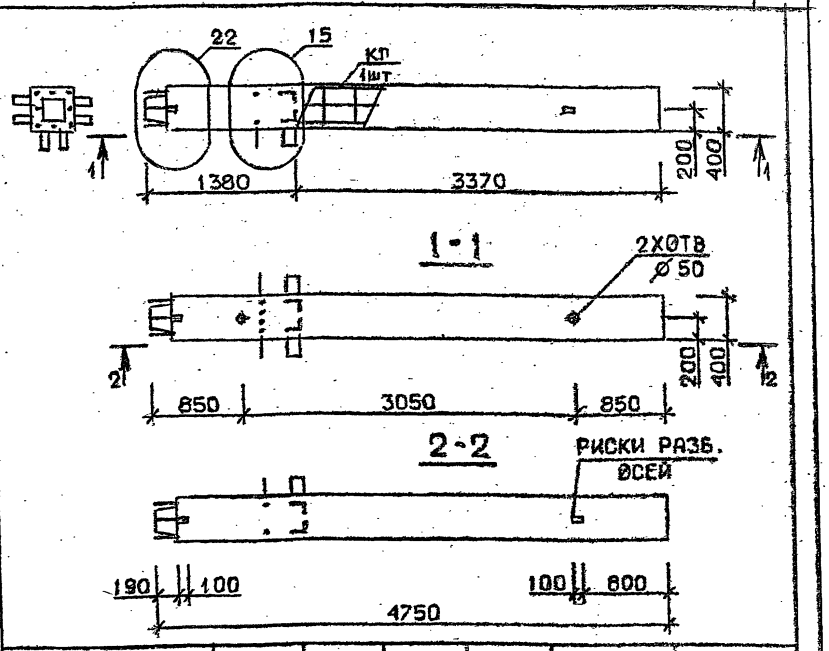

Марка колонны	Масса, т	Класс бетона	Объем бетона, м³	Расход стали кг	Марка арматурного изделия	Обозначение документа
4КН 33.47-11-С	1,899	В35	0,76	346,9	КП124с	В.2-2 К27
4КН 33.47-13-С				430,3	КП125с	
4КН 33.47-14-С		В45		430,3	КП125с	
4КН 33.47-11	1,899	В35	0,76	339,8	КП124	В.2-2 К138
4КН 33.47-13				418,8	КП125	
4КН 33.47-14		В45		418,8	КП125	

Технические требования см. I.020.I-2с/89 В.2-I ТТ
Детали см. I.020.I-2с/89 В.2-I3

Разраб.	Чанкветадзе		1.020.1-2с/89 2-1 К58
Проверил	Чкванава		
ГИП	Бускивадзе		
Н. контр.	Чкванава		

Колонна 4КН 33.47-...-С 4КН 33.47-...

Стадия	Лист	Листов
Р		1

ТбилЗНИИЭП

Инв. № подл. | Подпись и дата | Взам. инв. №

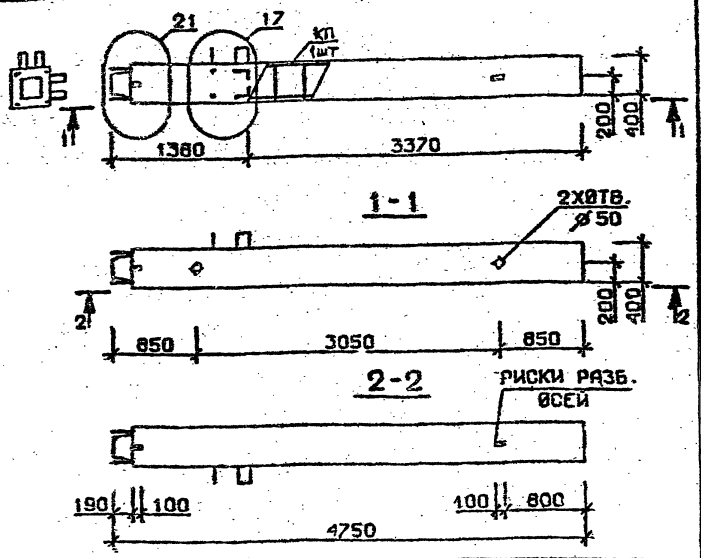

Марка колонны	Масса, т	Класс бетона	Объем бетона м³	Расход стали кг	Марка арматурного изделия	Обозначение документа
5КН 33.47-1 -С	1,899	В 25	0,76	134,7	КП 126с	В.2-2 К28
5КН 33.47-3 -С		В 30		162,6	КП 127с	
5КН 33.47-4 -С				181,7	КП 128с	
5КН 33.47-1	1,899	В 25	0,76	127,6	КП 126	В.2-2 К139
5КН 33.47-3		В 30		155,5	КП 127	
5КН 33.47-4				174,6	КП 128	

Технические требования см. I.020.I-2с/89 В.2-I ТТ
Детали см. I.020.I-2с/89 В.2-I3

Разраб.	Тавшавадзе	
Проверил	Бускивадзе	
ГИП	Чкванава	
Н. контр.	Бускивадзе	

1.020.I-2с/89 2-1 К59

Колонна
5КН33.47—...—С
5КН33.47—...

Стадия	Лист	Листов
Р		1

ТбилЗНИИЭП

Формат А4

I.020.I-2с/89 В. 2-I

Взам. инв. № | Подпись и дата | Инв. № подл.

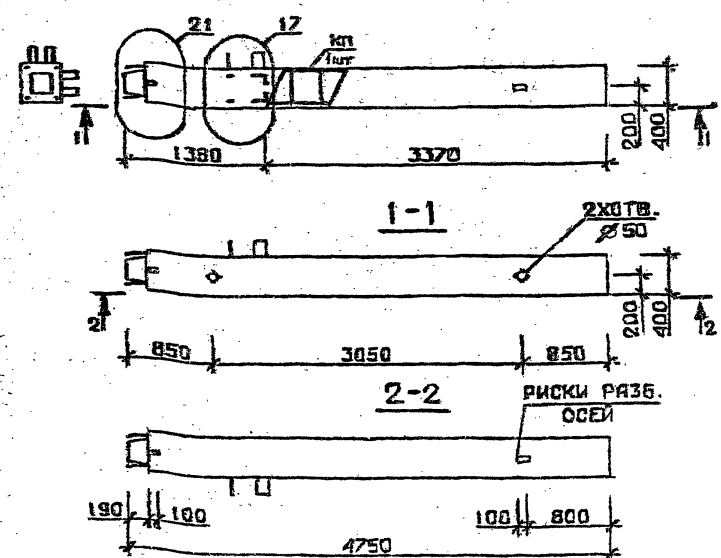

Марка колонны	Масса, т	Класс бетона	Объем бетона, м³	Расход стали кг	Марка арматурного изделия	Обозначение документа
5КН 33.47-6 -С	1,899	В30	0,76	213,0	КП 129с	В.2-2 К28
5КН 33.47-7 -С				262,1	КП 130с	
5КН 33.47-9 -С				299,3	КП 131с	
5КН 33.47-6	1,899	В30	0,76	205,9	КП 129	В.2-2 К139
5КН 33.47-7				250,7	КП 130	
5КН 33.47-9				287,9	КП 131	

Технические требования см. I.020.I-2с/89 В.2-I ТТ
Детали см. I.020.I-2с/89 В.2-I3

Разраб.	Чанкиенкоде	
Проверил	Чкванава	
ГИП	Бускивадзе	
Н. контр.	Чкванава	

1.020.I-2с/89 2-1 К60

Колонна
5КН 33.47—...—С
5КН 33.47—...

Стадия	Лист	Листов
Р		1

ТбилЗНИИЭП

Формат А4

Взам. инв. № | Подпись и дата | Инв. № подл.

I.020.I-2с/89 В. 2-I

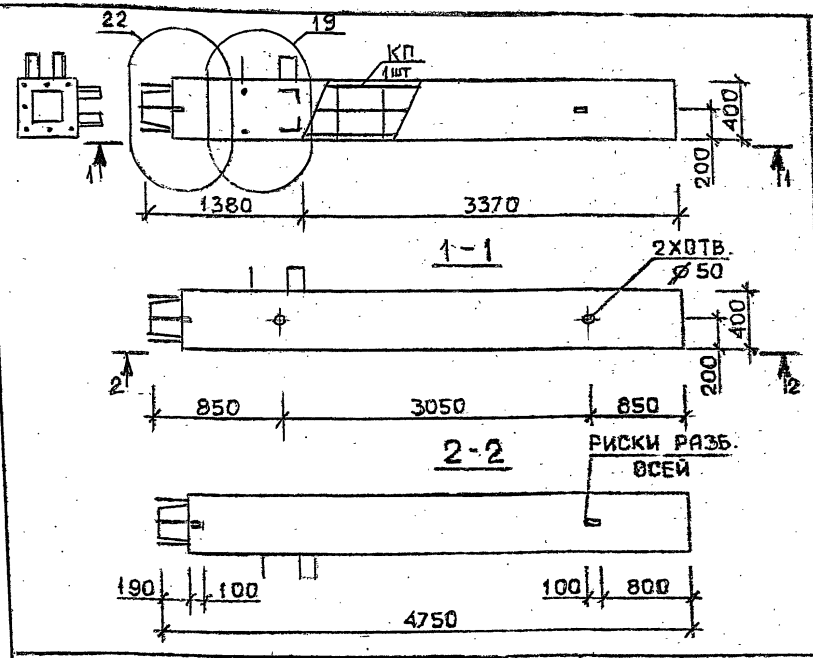

Марка колонны	Масса, т	Класс бетона	Объем бетона м³	Расход стали кг	Марка арматурного изделия	Обозначение документа
5КН 33.47-11-С	1,899	В 35	0,76	339,4	КП132с	В.2-2 К29
5КН 33.47-13-С				422,7	КП133с	
5КН 33.47-11	1,899	В 35	0,76	332,3	КП132	В.2-2 К140
5КН 33.47-13				411,3	КП133	

Технические требования см. I.020.I-2с/89 В.2-I ТТ
Детали см. I.020.I-2с/89 В.2-I3

Разраб.	Тавшавадзе	
Проверил	Бускивадзе	
ГИП	Чкванава	
Н. контр.	Бускивадзе	

1.020.I-2с/89 2-1 К61

Колонна 5КН 33.47-...-С 5КН 33.47-...

Стадия	Лист	Листов
Р		1

ТбилЗНИИЭП

Формат А4

Взамин № | Подпись и дата | Инв. № подл.

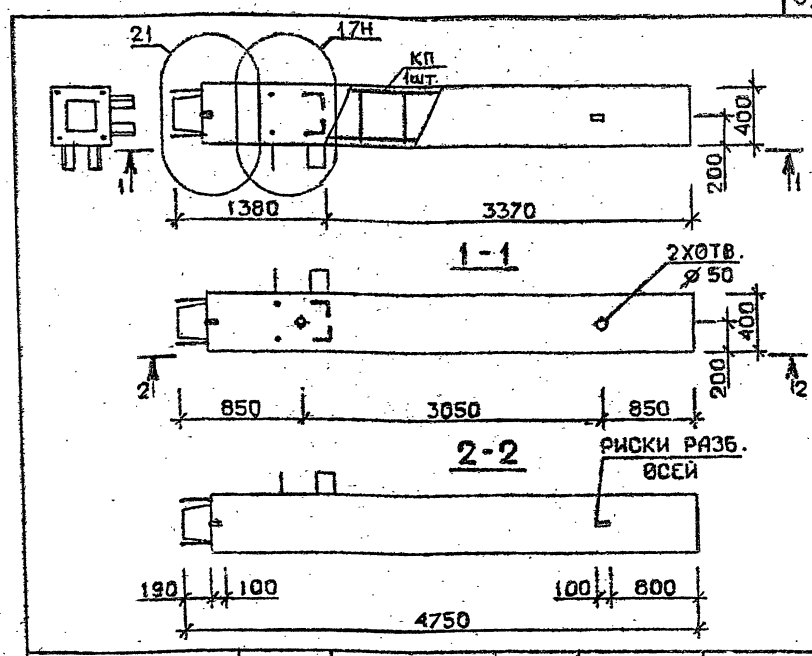

Марка колонны	Масса, т	Класс бетона	Объем бетона, м³	Расход стали кг	Марка арматурного изделия	Обозначение документа
5КН 33.47-1-Сн	1,899	В 25	0,76	134,7	КП126сн	В.2-2 К29
5КН 33.47-3-Сн		В 30		162,6	КП127сн	
5КН 33.47-4-Сн				181,7	КП128сн	
5КН 33.47-1-н	1,899	В 25	0,76	127,6	КП126н	В.2-2 К140
5КН 33.47-3-н		В 30		155,5	КП127н	
5КН 33.47-4-н				174,6	КП128н	

Технические требования см. I.020.I-2с/89 В.2-I ТТ
Детали см. I.020.I-2с/89 В.2-I3

Разраб.	Чанкветадзе	
Проверил	Чкванава	
ГИП	Бускивадзе	
Н. контр.	Чкванава	

1.020.I-2с/89 2-1 К62

Колонна 5КН 33.47-...-Сн 5КН 33.47-...-н

Стадия	Лист	Листов
Р		1

ТбилЗНИИЭП

Взам. инв. № | Подпись и дата | Инв. № подл.

Формат А4

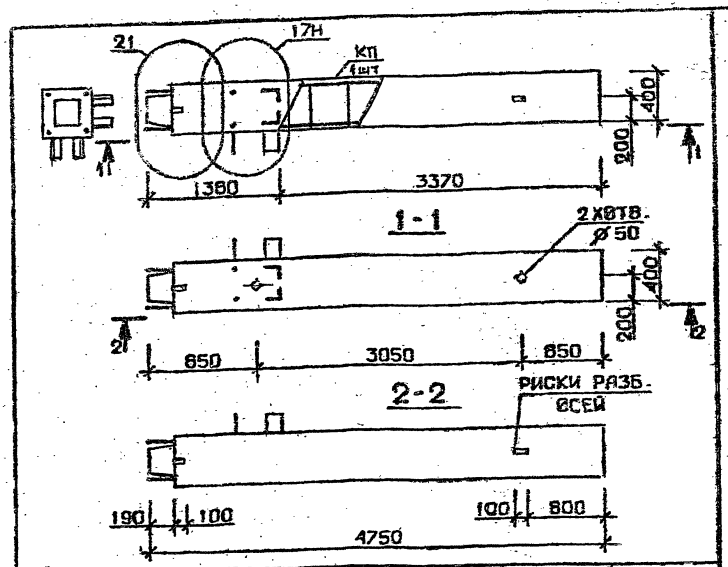

Марка колонны	Масса, т	Класс бетона	Объем бетона м³	Расход стали кг	Марка арматурного изделия	Обозначение документа
5КН 33.47-6-Сн	1,899	В30	0,76	213,0	КП129сн	В.2-2 К30
5КН 33.47-7-Сн				262,1	КП130сн	
5КН 33.47-9-Сн				299,3	КП131сн	
5КН 33.47-6-н	1,899	В30	0,76	205,9	КП129н	В.2-2 К141
5КН 33.47-7-н				250,7	КП130н	
5КН 33.47-9-н				287,9	КП131н	

Технические требования см. I.020.I-2с/89 В.2-I ТТ
Детали см. I.020.I-2с/89 В.2-I3

Разраб.	Гавшавадзе		I.020.I-2с/89 2-I К63
Проверил	Бускивадзе		
ГИП	Чкванава		
Н. контр.	Бускивадзе		

Колонна 5КН33.47-...-Сн 5КН33.47-...-н

Стадия	Лист	Листов
Р		1

ТбилЗНИИЭП

Формат А4

I.020.I-2с/89 В. 2-I

Инв. № подл. | Подпись и дата | Взам. инв. №

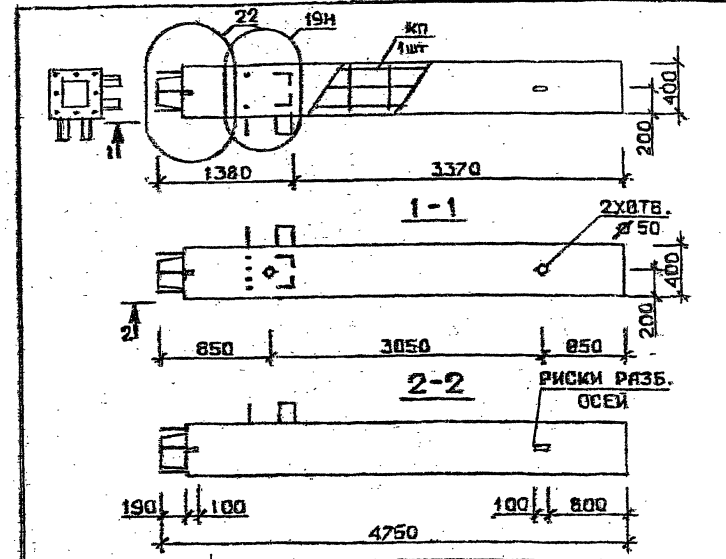

Марка колонны	Масса, т	Класс бетона	Объем бетона, м³	Расход стали кг	Марка арматурного изделия	Обозначение документа
5КН 33.47-11-Сн	1,899	В35	0,76	339,4	КП132сн	В.2-2 К31
5КН 33.47-13-Сн				422,7	КП133сн	
5КН 33.47-11-н	1,899	В35	0,76	332,3	КП132н	В.2-2 К142
5КН 33.47-13-н				414,3	КП133н	

Технические требования см. I.020.I-2с/89 В.2-I ТТ
Детали см. I.020.I-2с/89 В.2-I3

Разраб.	Чанкевадзе		I.020.I-2с/89 2-I К64
Проверил	Чкванава		
ГИП	Бускивадзе		
Н. контр.	Чкванава		

Колонна 5КН33.47-...-Сн 5КН33.47-...-н

Стадия	Лист	Листов
Р		1

ТбилЗНИИЭП

Формат А4

Инв. № подл. | Подпись и дата | Взам. инв. №

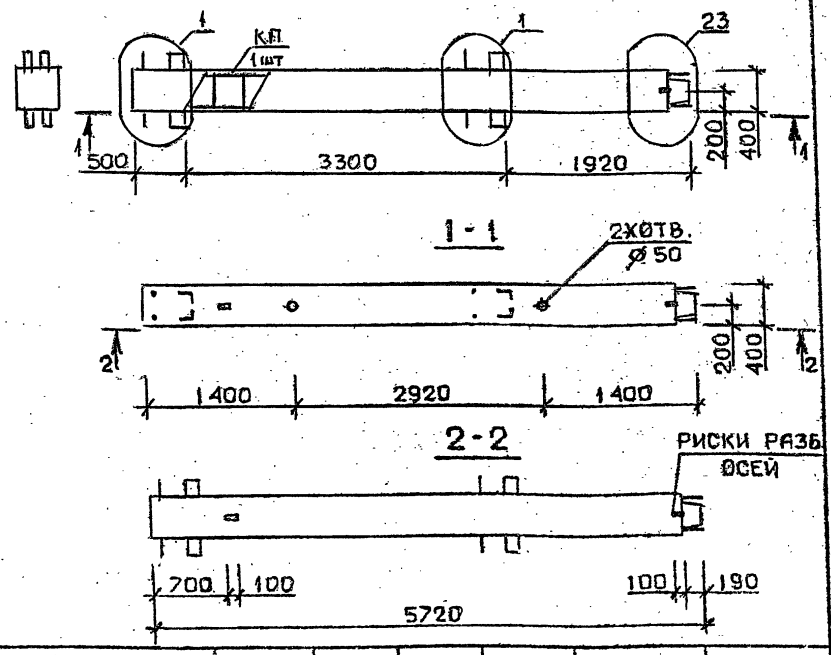

Марка колонны	Массе, т	Класс бетона	Объем бетона м³	Расход стали кг	Марка арматурного изделия	Обозначение документа
1КВ 33 57-1-С	2,287	В 25	0,92	166,3	КП134с	В.2-2 К32
1КВ 33.57-2-С				197,8	КП135с	
1КВ 33.57-3-С		В 30		197,8	КП135с	
1КВ 33.57-1	2,287	В 25	0,92	159,1	КП134	В.2-2 К143
1КВ 33.57-2				190.6	КП135	
1КВ 33.57-3		В 30		190.6	КП135	

Технические требования см. I.020.I-2с/89 В.2-I ТТ
Детали см. I.020.I-2с/89 В.2-I3

Разраб.	Табшавадзе	
Проверил	Бускивадзе	
ГИП	Чкванава	
Н. контр.	Бускивадзе	

I.020.I-2с/89 2-1 К65

Колонна 1КВ 33.57—...—С 1КВ 33.57—...

Стадия	Лист	Листов
Р		1

ТбилЗНИИЭП

Формат А4

Инв. № подл. | Подпись и дата | Взам. инв. №

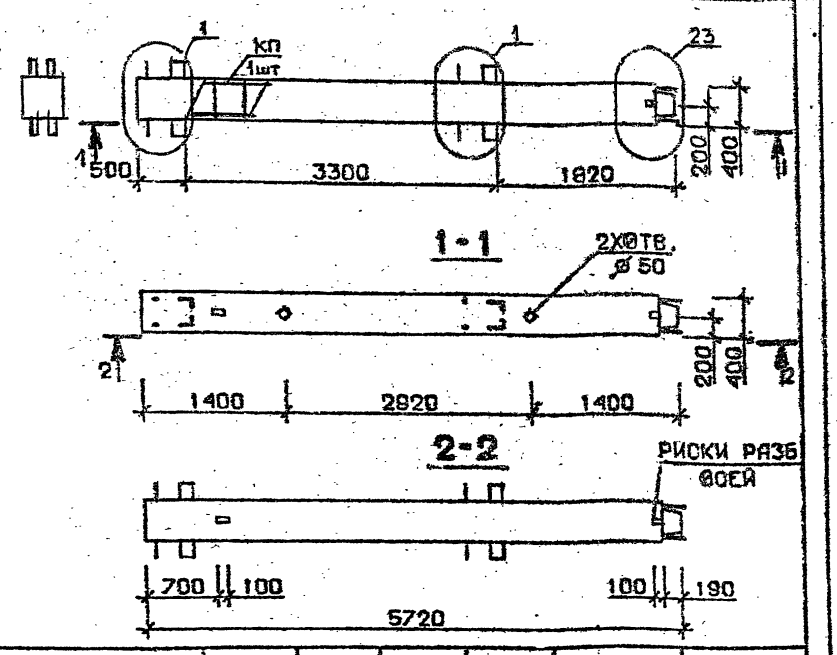

Марка колонны	Масса, т	Класс бетона	Объем бетона, м³	Расход стали кг	Марка арматурного изделия	Обозначение документа
1КВ 33.57-4-С	2,287	В 30	0,92	220,0	КП136с	В.2-2 К32
1КВ 33.57-5-С		В 25		253,8	КП137с	
1КВ 33.57-7-С		В30		313,2	КП138с	
1КВ 33.57-4	2,287	В 30	0,92	212,9	КП136	В.2-2 К143
1КВ 33.57-5		В 25		246.6	КП137	
1КВ 33.57-7		В30		301.8	КП138	

Технические требования см. I.020.I-2с/89 В.2-I ТТ
Детали см. I.020.I-2с/89 В.2-I3

Разраб.	Чанкветадзе	
Проверил	Чкванава	
ГИП	Бускивадзе	
Н. контр.	Чкванава	

I.020.I-2с/89 2-1 К66

Колонна 1КВ 33.57—...—С 1КВ 33.57—...

Стадия	Лист	Листов
Р		1

ТбилЗНИИЭП

Формат А4

Инв. № подл. | Подпись и дата | Взам. инв. №

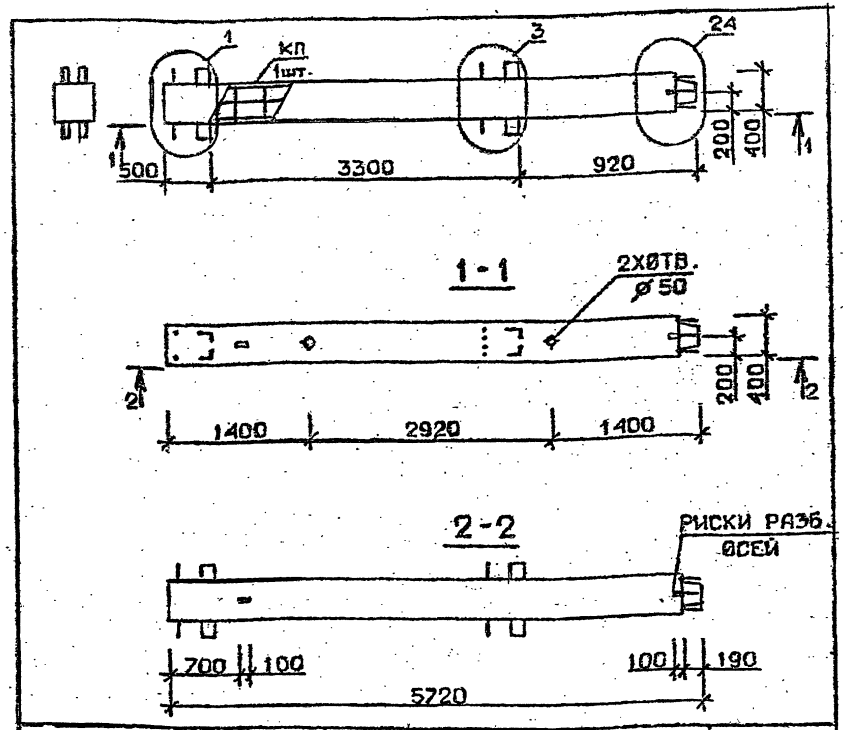

Марка колонны	Масса, т	Класс бетона	Объем бетона, м³	Расход стали, кг	Марка арматурного изделия	Обозначение документа
1КВ 33.57-11-С	2,287	В 35	0,92	411,8	КП139с	В.2-2 К32
1КВ 33.57-11	2,287	В 35	0,92	404,2	КП139	К143

Технические требования см. I.020.I-2с/89 В.2-I ТТ
Детали см. I.020.I-2с/89 В.2-I3

Разраб.	Тавшавадзе		1.020.1-2с/89 2-1 К67
Проверил	Бускивадзе		
ГИП	Чхванава		
Н. контр.	Бускивадзе		

Колонна 1КВ33.57-11-С 1КВ33.57-11

Стадия	Лист	Листов
Р		1

ТбилЗНИИЭП

Формат А4

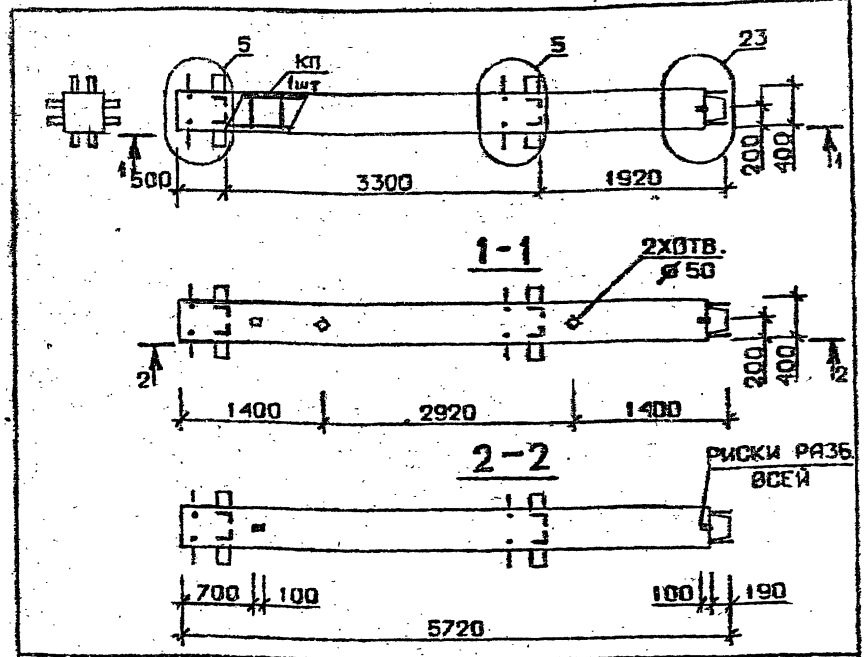

Марка колонны	Масса, т	Класс бетона	Объем бетона, м³	Расход стали кг	Марка арматурного изделия	Обозначение документа
2КВ 33.57-1-С	2,287	В 25	0,92	210,1	КП140с	В. 2-2 К33
2КВ 33.57-2-С		В 25		241,6	КП141с	
2КВ 33.57-3-С		В 30		241,6	КП141с	
2КВ 33.57-1	2,287	В 25	0,92	202,3	КП140	В. 2-2 К44
2КВ 33.57-2		В 25		234,5	КП141	
2КВ 33.57-3		В 30		234,5	КП141	

Технические требования см. I.020.I-2с/89 В.2-I ТТ
Детали см. I.020.I-2с/89 В.2-I3

Разраб.	Чанкветадзе		1.020.1-2с/89 2-1 К68
Проверил	Чхванава		
ГИП	Бускивадзе		
Н. контр.	Чхванава		

Колонна 2КВ33.57—...—С 2КВ33.57—...

Стадия	Лист	Листов
Р		1

ТбилЗНИИЭП

Формат А4

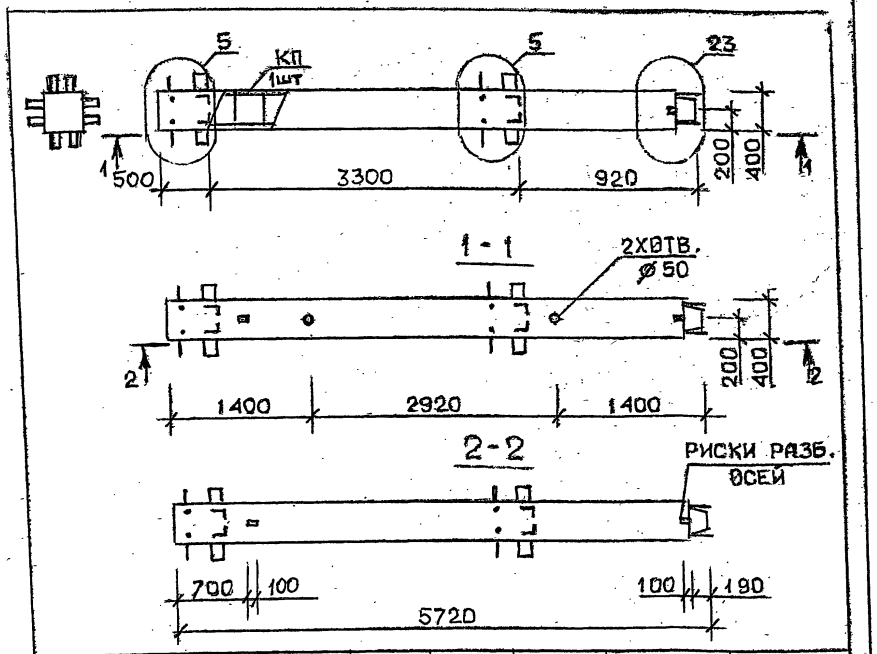

Марка колонны	Масса, т	Класс бетона	Объем бетона м³	Расход стали кг	Марка арматурного изделия	Обозначение документа
2КВ33.57-4-С	2,287	В30	0,92	264,0	КП142с	В.2-2К33
2КВ33.57-5-С		В25		297,6	КП143с	
2КВ33.57-7-С		В30		360,7	КП144с	
2КВ33.57-4	2,287	В30	0,92	256,9	КП142	В.2-2К144
2КВ33.57-5		В25		290,5	КП143	
2КВ33.57-7		В30		349,3	КП144	

Технические требования см. I.020.I-2с/89 в.2-I ТТ
Детали см. I.020.I-2с/89 В.2-I3

Разраб.	Цавшавадзе		1.020.I-2с/89 2-1 К69
Проверил	Бускивадзе		
ГИП	Чкванава		
Н. контр.	Бускивадзе		

Колонна
2КВ33.57—...—С
2КВ33.57—...

Стадия	Лист	Листов
Р		1

ТбилЗНИИЭП

Формат А4

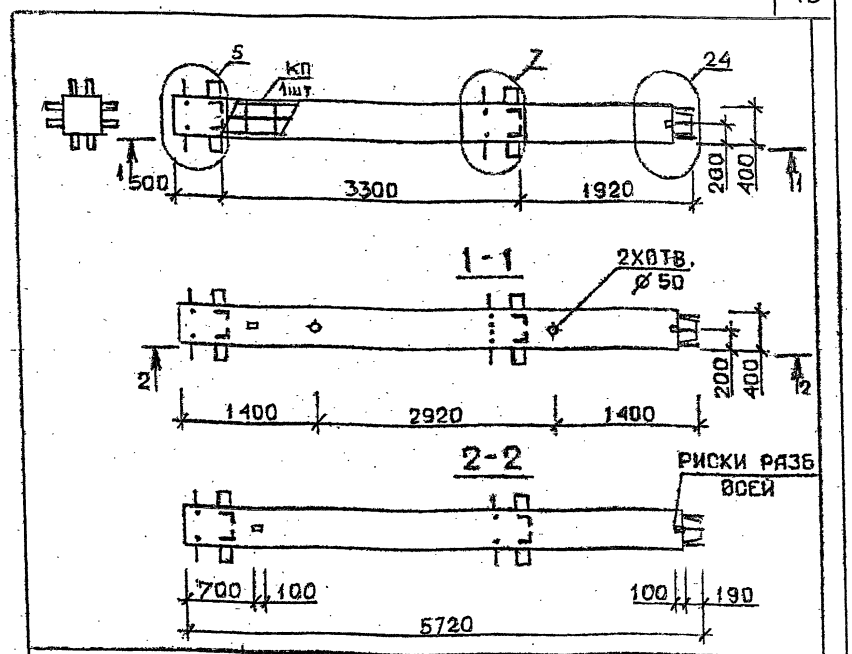

Марка колонны	Масса, т	Класс бетона	Объем бетона, м³	Расход стали кг	Марка арматурного изделия	Обозначение документа
2КВ33.57-11-С	2,287	В35	0,92	456,2	КП145с	В.2-2К33
2КВ33.57-13-С				558,6	КП146с	К34
2КВ33.57-11	2,287	В35	0,92	449,1	КП145	В.2-2К144
2КВ33.57-13				547,2	КП146	К145

Технические требования см. I.020.I-2с/89 В.2-I ТТ
Детали см. I.020.I-2с/89 В.2-I3

Разраб.	Чанкветадзе		1.020.I-2с/89 2-1 К70
Проверил	Чкванава		
ГИП	Бускивадзе		
Н. контр.	Чкванава		

Колонна
2КВ33.57—...—С
2КВ33.57—...

Стадия	Лист	Листов
Р		1

ТбилЗНИИЭП

Формат А4

I.020.I-2с/89 В. 2-1

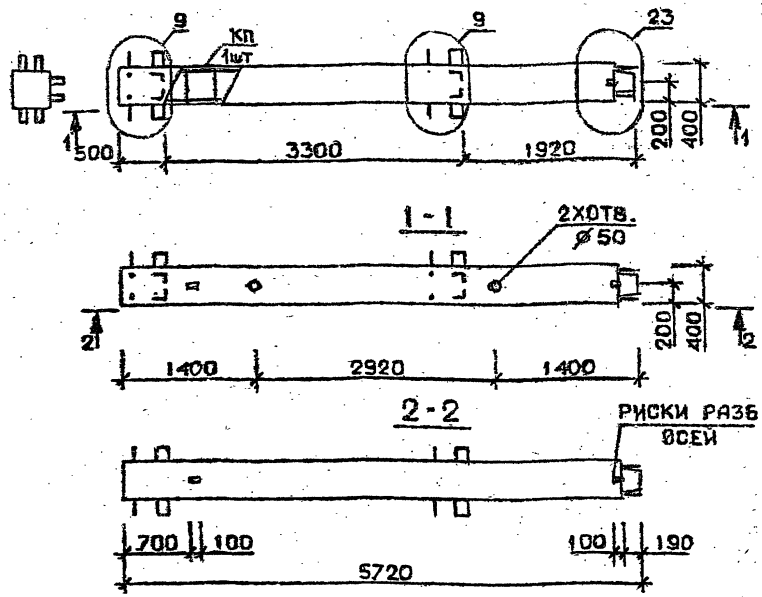

Марка колонны	Масса, т	Класс бетона	Объем бетона м³	Расход стали кг	Марка арматурного изделия	Обозначение документа
3КВ 33.57-1-С	2,287	В 25	0,92	197,0	КП147с	В.2-2 К34
3КВ 33.57-2-С				228,3	КП148с	
3КВ 33.57-3-С		В 30		228,3	КП148с	
3КВ 33.57-1	2,287	В 25	0,92	187,4	КП147	В.2-2 К145
3КВ 33.57-2				221,3	КП148	
3КВ 33.57-3		В 30		221,3	КП148	

Технические требования см. I.020.I-2с/89 В 2-I ТТ
Детали см. I.020.I-2с/89 В.2-13

Разраб.	Гавшавадзе	
Проверил	Бускивадзе	
ГИП	Чкванава	
Н. контр.	Бускивадзе	

1.020.1-2с/89 2-1 К71

КОЛОННА
3КВ 33.57 —...— С
3КВ 33.57 —...

Стадия	Лист	Листов
Р		1

ТбилЗНИИЭП

Взам. инв. № | Подпись и дата | Инв. № подл.

Формат А4

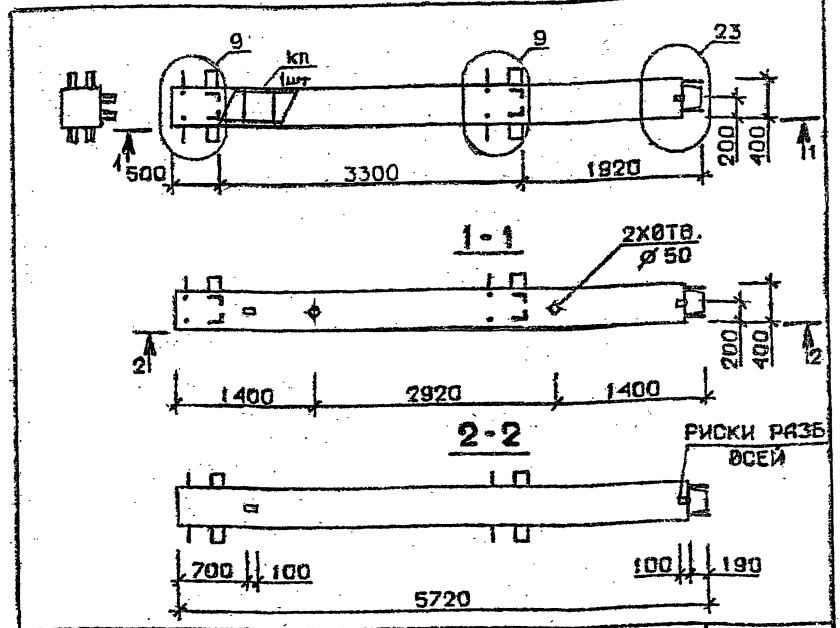

Марка колонны	Масса, т	Класс бетона	Объем бетона, м³	Расход стали кг.	Марка арматурного изделия	Обозначение документа
3КВ 33.57-4-С	2,287	В 30	0,92	251,0	КП149с	В.2-2 К34
3КВ 33.57-5-С		В 25		284,3	КП150с	
3КВ 33.57-7-С		В 30		346,3	КП151с	
3КВ 33.57-4	2,287	В 30	0,92	243,9	КП140	В.2-2 К145
3КВ 33.57-5		В 25		277,2	КП150	
3КВ 33.57-7		В 30		334,9	КП151	

Технические требования см. I.020.I-2с/89 В.2-I ТТ
Детали см. I.020.I-2с/89 В.2-13

Разраб.	Чайкбетадзе	
Проверил	Чкванава	
ГИП	Бускивадзе	
Н. контр.	Чкванава	

I.020.I-2с/89 2-1 К72

КОЛОННА
3КВ 33.57 —...—
3КВ 33.57 —...

Стадия	Лист	Листов
Р		1

ТбилЗНИИЭП

Взам. инв. № | Подпись и дата | Инв. № подл.

Формат А4

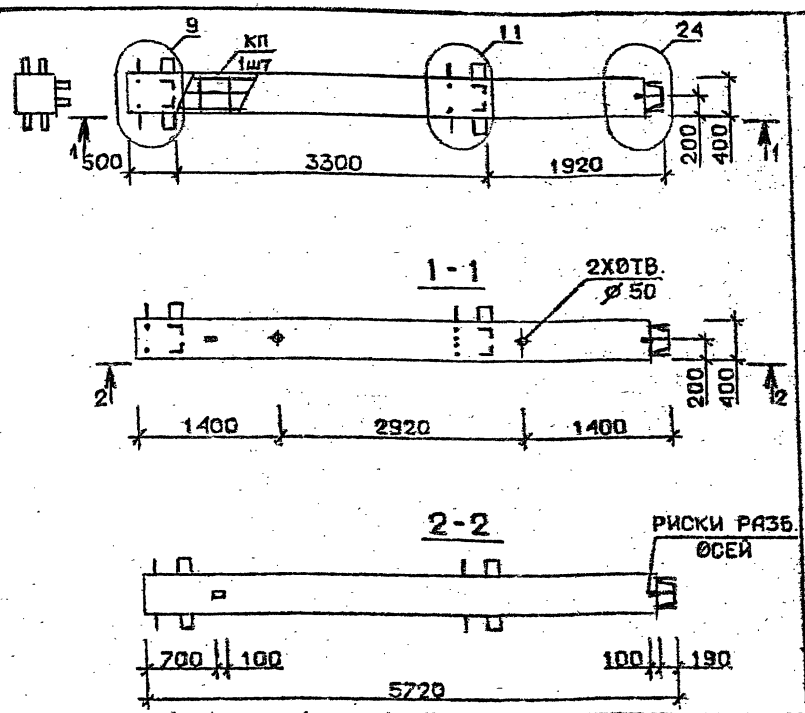

Марка колонны	Масса, т	Класс бетона	Объем бетона м³	Расход стали кг	Марка арматурного изделия	Обозначение документа
3 КВ 33.57-11-С	2,287	В 35	0,92	441,8	КП152с	В.2-2 К35
3 КВ 33.57-11	2,287	В 35	0,92	434,7	КП152	К146

Технические требования см. I.020.I-2с/89 В.2-I ТТ
Детали см. I.020.I-2с/89 В.2-I3

Разраб.	Тавшавадзе	
Проверил	Бжкивадзе	
ГИП	Чкванава	
Н. контр.	Бускивадзе	

I.020.I-2с/89 2-1 К73

Колонна 3КВ 33.57-11-С 3КВ 33.57-11---

Стадия	Лист	Листов
Р		1

ТбилЗНИИЭП

Формат А4

Взам. инв. № | Подпись и дата | Инв. № подл.

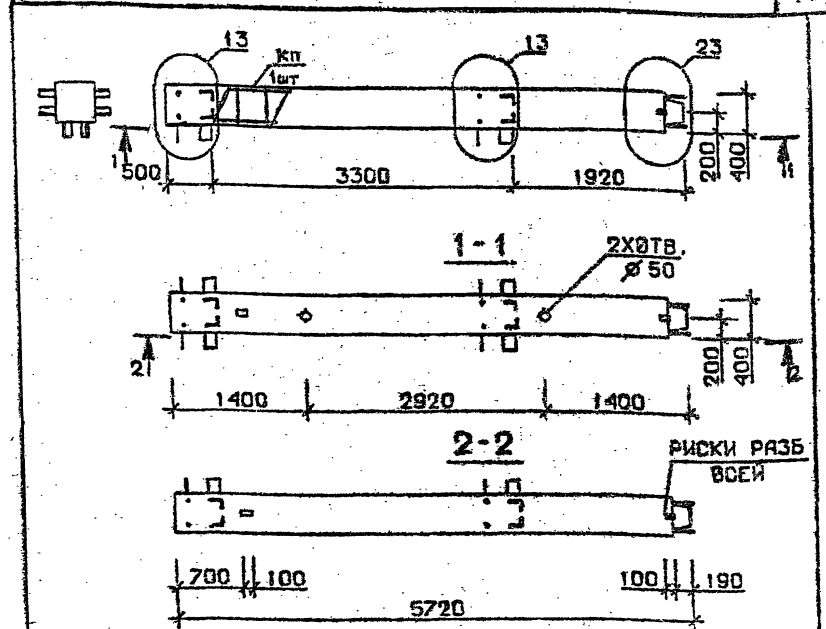

Марка колонны	Масса, т	Класс бетона	Объем бетона, м³	Расход стали кг	Марка арматурного изделия	Обозначение документа
4 КВ 33.57-1-С	2,287	В 25	0,92	201.0	КП152с	В.2-2 К35
4 КВ 33.57-2-С				232.4	КП153с	
4 КВ 33.57-3-С		В 30		232.4	КП153с	
4 КВ 33.57-1	2,287	В 25	0,92	193,9	КП152	В.2-2 К146
4 КВ 33.57-2				225.3	КП153	
4 КВ 33.57-3		В 30		225.3	КП153	

Технические требования см. I.020.I-2с/89 В.2-I ТТ
Детали см. I.020.I-2с/89 В.2-I3

Разраб.	Чанкветадзе	
Проверил	Чкванава	
ГИП	Бускивадзе	
Н. контр.	Чкванава	

I.020.I-2с/89 2-1 К74

Колонна 4КВ 33.57-...-С 4КВ 33.57-...

Стадия	Лист	Листов
Р		1

ТбилЗНИИЭП

Формат А4

Взам. инв. № | Подпись и дата | Инв. № подл.

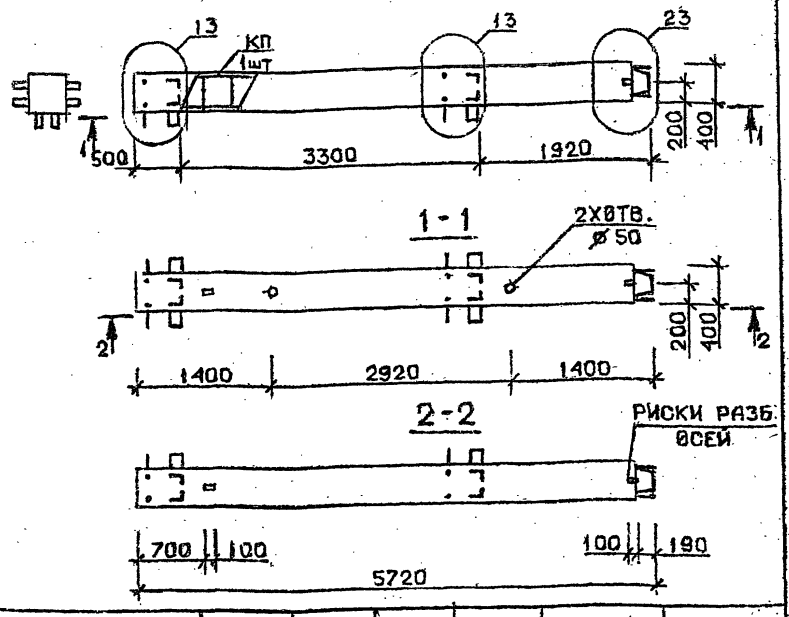

Марка колонны	Масса, т	Класс бетона	Объем бетона м³	Расход стали кг	Марка арматурного изделия	Обозначение документа
4 КВ 33.57-4-С	2,287	В 30	0,92	255,0	КП155с	В.2-2 К35
4 КВ 33.57-5-С		В 25		288,4	КП156с	
4 КВ 33.57-7-С		В 30		350,3	КП157с	
4 КВ 33.57-4	2,287	В 30	0,92	247,9	КП155	В.2-2 К146
4 КВ 33.57-5		В 25		251,3	КП156	
4 КВ 33.57-7		В 30		338,9	КП157	

Технические требования см. I.020.I-2с/89 В.2-I ТТ
Детали см. I.020.I-2с/89 В.2-I3

Разраб.	Тавшавадзе		1.020.1-2с/89 2-1 К75
Проверил	Бускивадзе		
ГИП	Чкванава		
Н. контр.	Бускивадзе		Колонна 4КВ 33.57-...-С 4КВ 33.57-...

Стадия	Лист	Листов
Р		1

ТбилЗНИИЭП

Формат А4

Взам. инв. № | Подпись и дата | Инв. № подл.

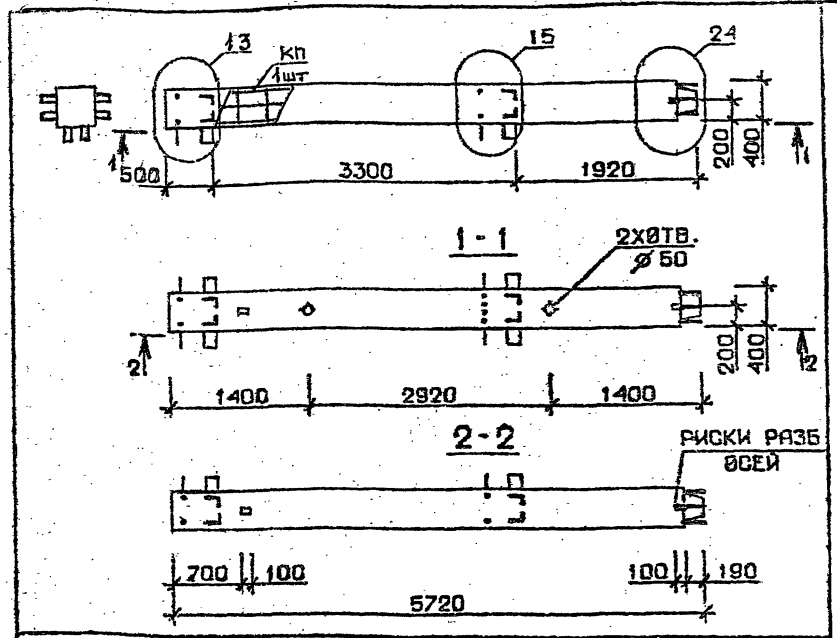

Марка колонны	Масса, т	Класс бетона	Объем бетона, м³	Расход стали кг	Марка арматурного изделия	Обозначение документа
4 КВ 33.57-11-С	2,287	В 35	0,92	444,3	КП158с	В.2-2 К36
4 КВ 33.57-13-С				545,0	КП159с	
4 КВ 33.57-11	2,287	В 35	0,92	437,2	КП158	В.2-2 К147
4 КВ 33.57-13				534,5	КП159	

Технические требования см. I.020.I-2с/89 В.2-I ТТ
Детали см. I.020.I-2с/89 В.2-I3

Разраб.	Чанкветадзе		1.020.1-2с/89 2-1 К76
Проверил	Чкванава		
ГИП	Бускивадзе		
Н. контр.	Чкванава		Колонна 4КВ 33.57-...-С 4КВ 33.57-...

Стадия	Лист	Листов
Р		1

ТбилЗНИИЭП

Формат А4

Взам. инв. № | Подпись и дата | Инв. № подл.

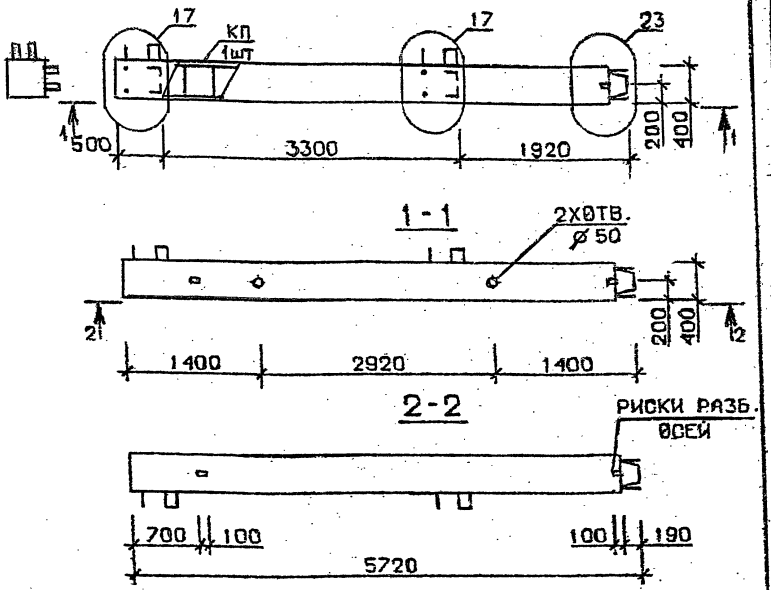

Марка колонны	Масса, т	Класс бетона	Объем бетона, м³	Расход стали кг	Марка арматурного изделия	Обозначение документа
5КВ 33.57-1-С	2,287	В25	0,92	187,5	КП160с	В.2-2 К36
5КВ 33.57-2-С				218.9	КП161с	
5КВ 33.57-3-С		В30		218.9	КП161с	
5КВ 33.57-1	2,287	В25	0,92	180.4	КП160	В.2-2 К147
5КВ 33.57-2				211.8	КП161	
5КВ 33.57-3		В30		211.8	КП161	

Технические требования см. I.020.I-2с/89 В.2-I ТТ
Детали см. I.020.I-2с/89 В.2-I3

Разраб.	Тавшавадзе	
Проверил	Бускивадзе	
ГИП	Чкванава	
Н. контр.	Бускивадзе	

I.020.I-2с/87 2-I К77

Колонна 5КВ 33.57-···-С 5КВ 33.57-···

Стадия	Лист	Листов
Р		I

ТбилЗНИИЭП

Формат А4

Взам. инв. № | Подпись и дата | Инв. № подл.

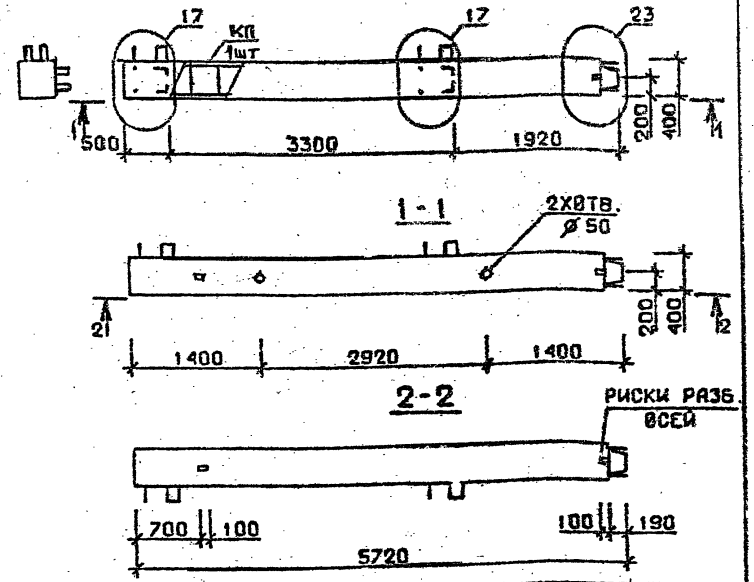

Марка колонны	Масса, т	Класс бетона	Объем бетона, м³	Расход стали кг	Марка арматурного изделия	Обозначение документа
5КВ 33,57-4-С	2,287	В30	0,92	241,4	КП162с	В.2-2 К36
5КВ 33.57-5-С		В25		274.9	КП163с	
5КВ 33.57-7-С		В30		335.9	КП164с	К37
5КВ 33.57-4	2,287	В30	0,92	234,3	КП162	В.2-2 К147
5КВ 33.57-5		В25		267.8	КП163	
5КВ 33.57-7		В30		324,5	КП164	К148

Технические требования см. I.020.I-2с/89 В.2-I ТТ
Детали см. I.020.I-2с/89 В.2-I3

Разраб.	Чанкветадзе	
Проверил	Чкванава	
ГИП	Бускивадзе	
Н. контр.	Чкванава	

I.020.I-2с/89 2-I К78

Колонна 5КВ 33.57-···-С 5КВ 33.57-···

Стадия	Лист	Листов
Р		I

ТбилЗНИИЭП

Формат А4

Взам. инв. № | Подпись и дата | Инв. № подл.

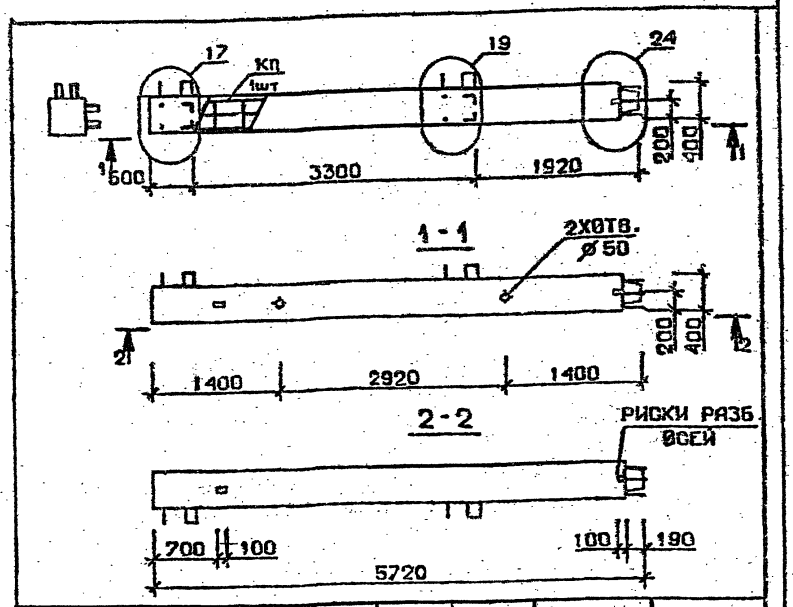

Марка колонны	Масса, т	Класс бетона	Объем бетона, м³	Расход стали кг	Марка арматурного изделия	Обозначение документа
5КВ 33.57-11-С	2,287	В35	0,92	429,8	КП165с	В.2-2 К37
5КВ 33.57-13-С				526,3	КП166с	
5КВ 33.57-11	2,287	В35	0,92	429,7	КП165	В.2-2 К148
5КВ 33.57-13				514,9	КП166	

Технические требования см. I.020.I-2с/89 В.2-I ТТ
Детали см. I.020.I-2с/89 В.2-I3.

Разраб.	Тавшавадзе	
Проверил	Бускивадзе	
ГИП	Чаванадз	
Н. контр.	Бускивадзе	

I.020.I-2с/89 2-1 К79

Колонна 5КВ 33.57-...-С 5КВ 33.57-...

Стадия	Лист	Листов
Р		1

ТбилЗНИИЭП

Формат А4

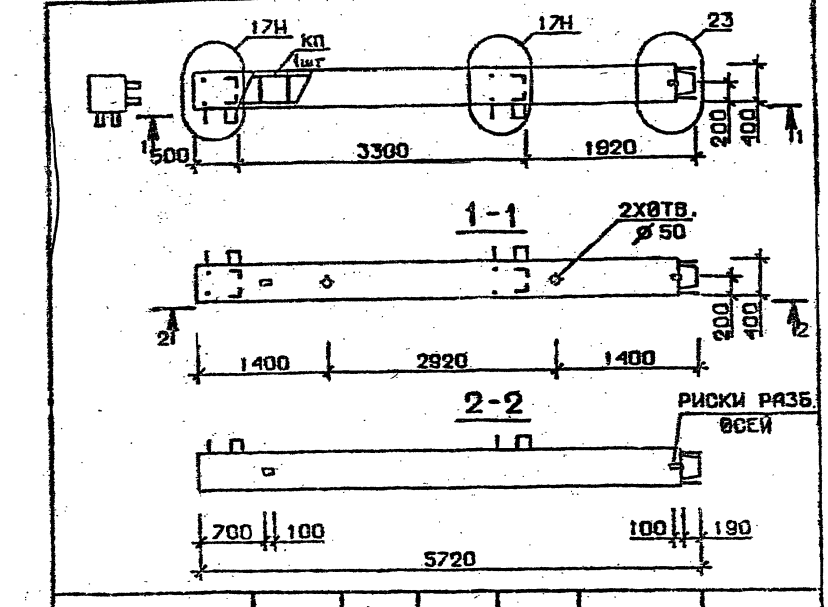

Марка колонны	Масса, т	Класс бетона	Объем бетона, м³	Расход стали кг	Марка арматурного изделия	Обозначение документа
5КВ 33.57-1-Сн	2,287	В25	0,92	187,5	КП160сн	В.2-2 К38
5КВ 33.57-2-Сн				218,9	КП161 сн	
5КВ 33.57-3-Сн		В30		218,9	КП161 сн	
5КВ 33.57-1-н	2,287	В25	0,92	180,4	КП160н	В.2-2 К149
5КВ 33.57-2-н				211,8	КП161н	
5КВ 33.57-3-н		В30		211,8	КП161н	

Технические требования см. I.020.I-2с/89 В.2-I ТТ
Детали см. I.020.I-2с/89 В.2-I3

Разраб.	Чанкветадзе	
Проверил	Чиванадза	
ГИП	Бускивадзе	
Н. контр.	Чиванадза	

I.020.I-2с/89 2-1 К80

Колонна 5КВ 33.57-...-С 5КВ 33.57-...

Стадия	Лист	Листов
Р		1

ТбилЗНИИЭП

Формат А4

Взам. инв. № | Подпись и дата | Инв. № подл.

I.020.I-2с/89 В. 2-I

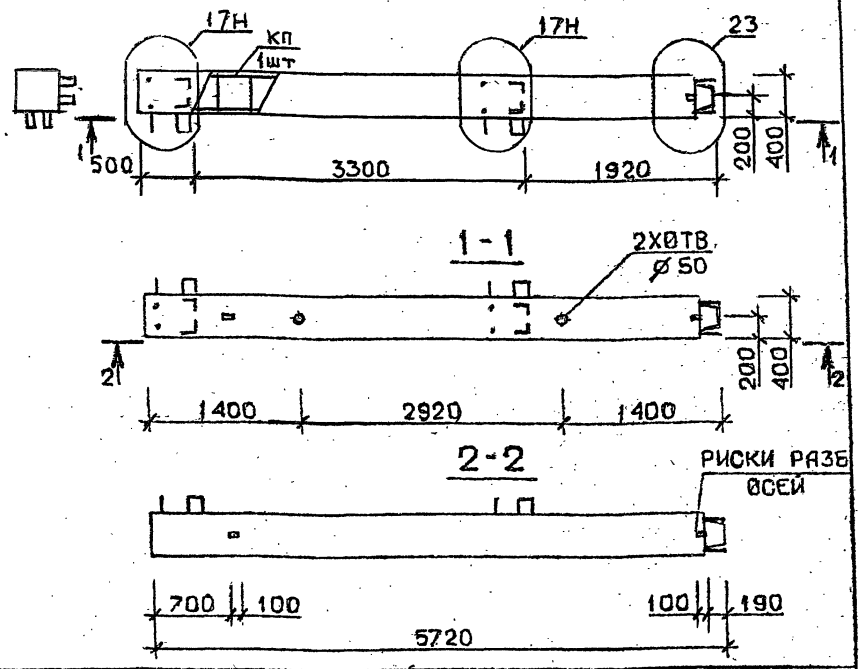

Марка колонны	Масса, т	Класс бетона	Объем бетона, м³	Расход стали кг	Марка арматурного изделия	Обозначение документа
5 КВ 33.57-4-Сн	2,287	В 30	0,92	241,4	КП162сн	В. 2-2 К38
5 КВ 33.57-5-Сн		В 25		275,0	КП163сн	
5 КВ 33.57-7-Сн		В 30		335,9	КП164сн	
5 КВ 33.57-4-н	2,287	В 30	0,92	234,3	КП162н	В. 2-2 К149
5 КВ 33.57-5-н		В 25		267,8	КП163н	
5 КВ 33.57-7-н		В 30		324,5	КП164н	

Технические требования см. I.020.I-2с/89 В.2-I ТТ
Детали см. I.020.I-2с/89 В.2-I3

Разраб.	Тавкиладзе		1.020.1-2с/89 2-1 К81
Проверил	Бускивадзе		
ГИП	Чкванава		
Н. контр.	Бускивадзе		

Колонна
5КВ 33.57—···—С
5КВ 33.57—···

Стадия	Лист	Листов
Р		1

ТбилЗНИИЭП

Формат А4

Взам. инв. № | Подпись и дата | Инв. № подл.

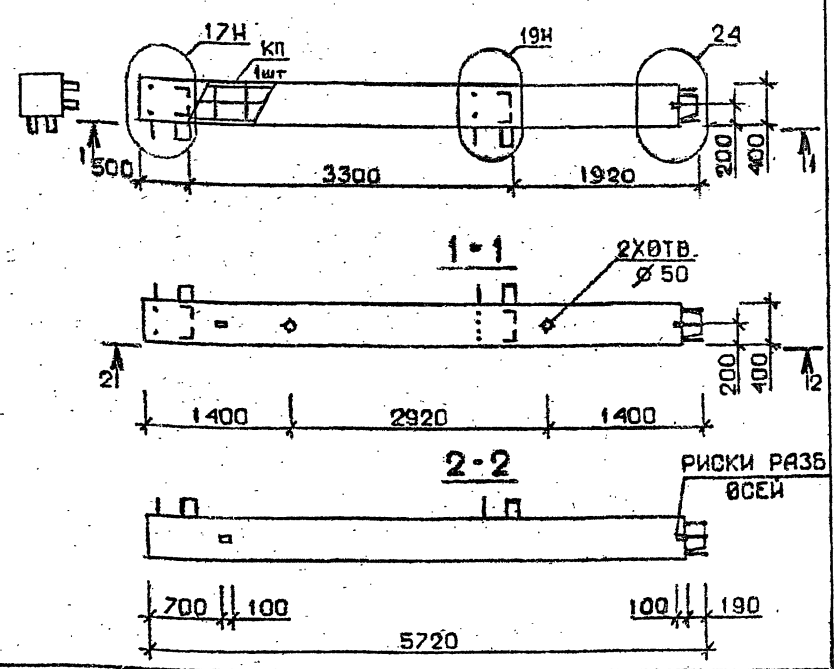

Марка колонны	Масса, т	Класс бетона	Объем бетона, м³	Расход стали кг	Марка арматурного изделия	Обозначение документа
5 КВ 33.57-11-Сн	2,287	В 35	0,92	429,8	КП165сн	В. 2-2 К39
5 КВ 33.57-13-Сн				526.3	КП166сн	
5 КВ 33.57-11-н	2,287	В 35	0,92	422,7	КП165н	В. 2-2 К150
5 КВ 33.57-13-н				514,9	КП166н	

Технические требования см. I.020.I-2с/89 В.2-I ТТ
Детали см. I.020.I-2с/89 В.2-I3

Разраб.	Чанкветадзе		1.020.1-2с/89 2-1 К82
Проверил	Чкванава		
ГИП	Бускивадзе		
Н. контр.	Чкванава		

Колонна
5КВ 33.57—···—С
5КВ 33.57—···

Стадия	Лист	Листов
Р		1

ТбилЗНИИЭП

Формат А4

Взам. инв. № | Подпись и дата | Инв. № подл.

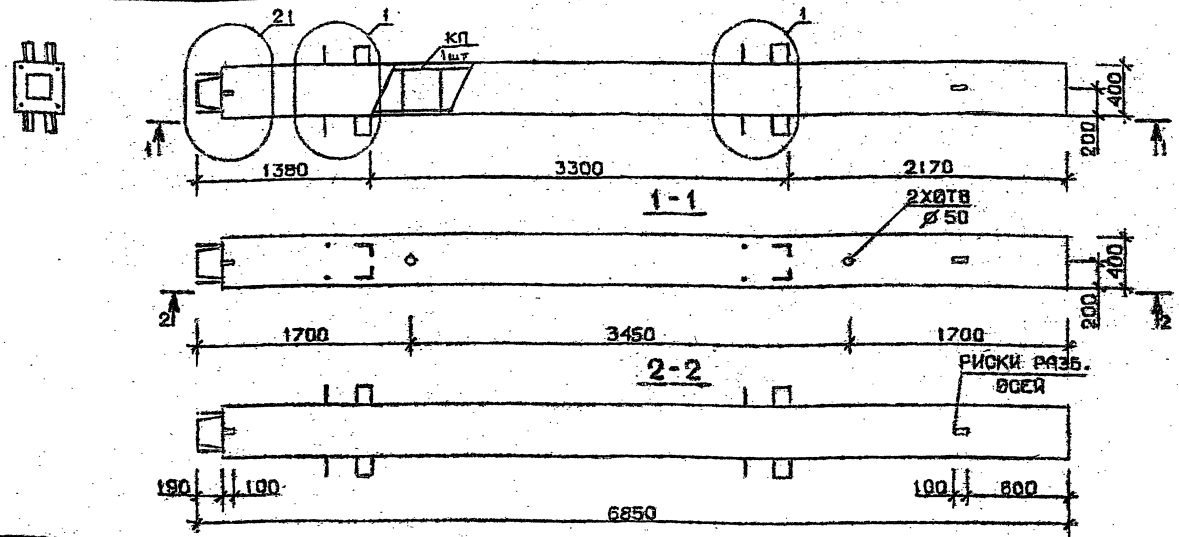

Марка колонны	Масса, т	Класс бетона	Объем бетона м³	Расход стали кг	Марка арматурного изделия	Обозначение документа
1КН 33.69-1-С	2,739	В 25	1,10	193,7	КП167с	В.2-2 К40
1КН 33.69-3-С				233,5	КП168с	
1КН 33.69-4-С		В 30		260,3	КП169с	
1КН 33.69-6-С				304,2	КП170с	
1КН 33.69-7-С				377,3	КП171с	
1КН 33.69-9-С				430,3	КП172с	
1КН 33.69-1	2,739	В 25	1,10	183,3	КП167	В.2-2 К151
1КН 33.69-3				223,0	КП168	
1КН 33.69-4		В 30		249,9	КП169	
1КН 33.69-6				293,8	КП170	
1КН 33.69-7				360,6	КП171	
1КН 33.69-9				413,5	КП172	

Технические требования см. I.020.I-2с/89 В.2-I ТТ
Детали см. I.020.I-2с/89 В.2-I3

Разраб.	Чанкветадзе		1.020.1-2с/89 2-1 К83
Проверил	Чкванава		
ГИП	Бусхиваадзе		Колонна 1КН 33.69—...—С 1КН 33.69—...
Н.контр.	Чкванава		Стадия Р · Лист · Листов 1 · ТбилЗНИИЭП

Инв.№ подл. | Подпись и дата | Взам.инв.№

1962-09 51

Формат А3

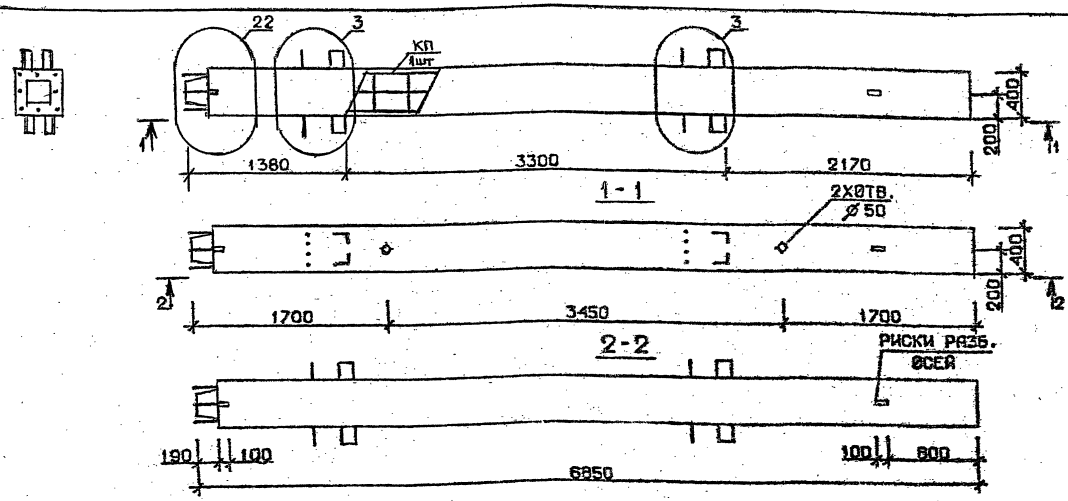

Марка колонны	Масса, т	Класс бетона	Объем бетона $м^3$	Расход стали кг	Марка арматурного изделия	Обозначение документа
1КН 33.69-11-С	2,739	В35	1,10	501,4	КП173с	В.2-2 К41
1КН 33.69-13-С				629,5	КП174с	
1КН 33.69-11	2,739	В35	1,10	490,9	КП173	В.2-2 К152
1КН 33.69-13				612,8	КП174	

Технические требования см. I.020.I-2с/89 В.2-I ТТ
Детали см. I.020.I-2с/89 В.2-I3

Разраб.	Чанкветадзе		I.020.I-2с/89 2-I К84
Проверил	Чкванава		
ГИП	Бусиашвили		Колонна 1КН33.69-----С 1КН33.69-...
Н. контр.	Чкванава		Стадия Р · Лист · Листов 1 · ТбилЗНИИЭП

1962-09 52

Формат А3

I.020.I-2с/89 В. 2-I

Инв. № подл. | Подпись и дата | Взам. инв. №

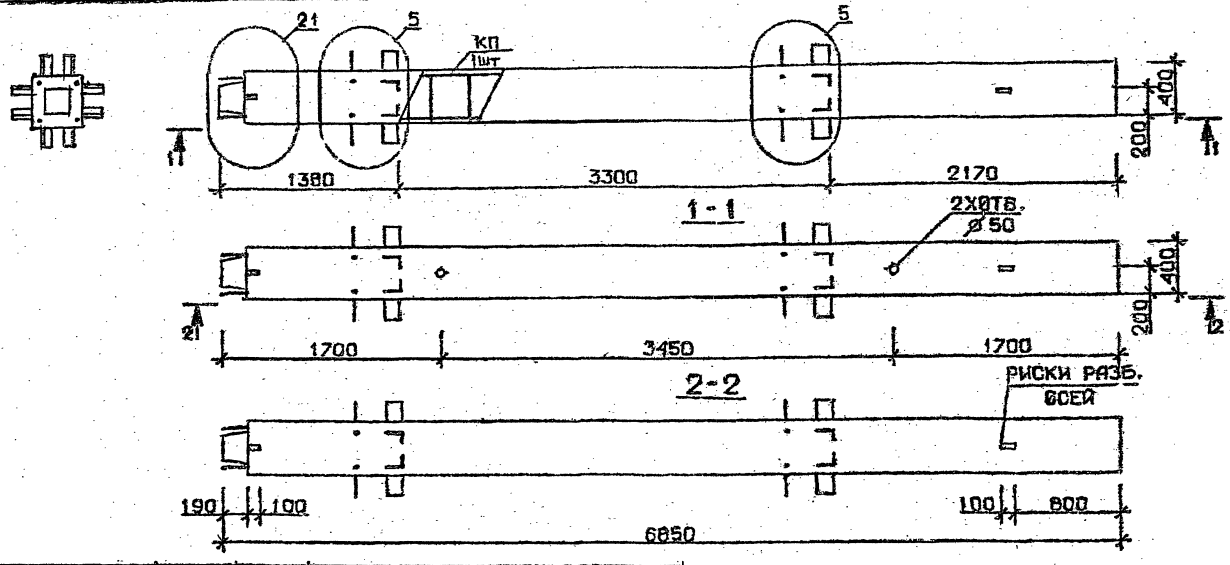

Марка колонны	Масса, т	Класс бетона	Объем бетона, м³	Расход стали кг	Марка арматурного изделия	Обозначение документа
2КН 33.69-1-С	2,739	В 25	1,10	241,7	КП175с	В.2-2 К41
2КН 33.69-3-С		В 30		281,5	КП176с	
2КН 33.69-4-С				308,6	КП177с	
2КН 33.69-6-С				351,9	КП178с	К42
2КН 33.69-7-С				429,8	КП179с	
2КН 33.69-9-С				483,0	КП180с	
2КН 33.69-1	2,739	В 25	1,10	231,1	КП175	В. 2-2 К152
2КН 33.69-3		В 30		270,9	КП176	
2КН 33.69-4				297,7	КП177	
2КН 33.69-6				341,5	КП178	К153
2КН 33.69-7				413,2	КП179	
2КН 33.69-9				466,3	КП180	

Технические требования см. I.020.I-2с/89 В.2-I ТТ
Детали см. I.020.I-2с/89 В.2-I3

Разраб.	Тавшавадзе		1.020.1-2с/89 2-1 К85
Проверил	Бускивадзе		
ГИП	Чквиная		Колонна 2КН33.69—.....С 2КН33.69—....
Н. контр.	Бускивадзе		Стадия Р · Лист · Листов 1 · ТбилЗНИИЭП

Инв. № подл. | Подпись | Дата | Взам. инв. №

I.020.I-2с/89 В.2-I

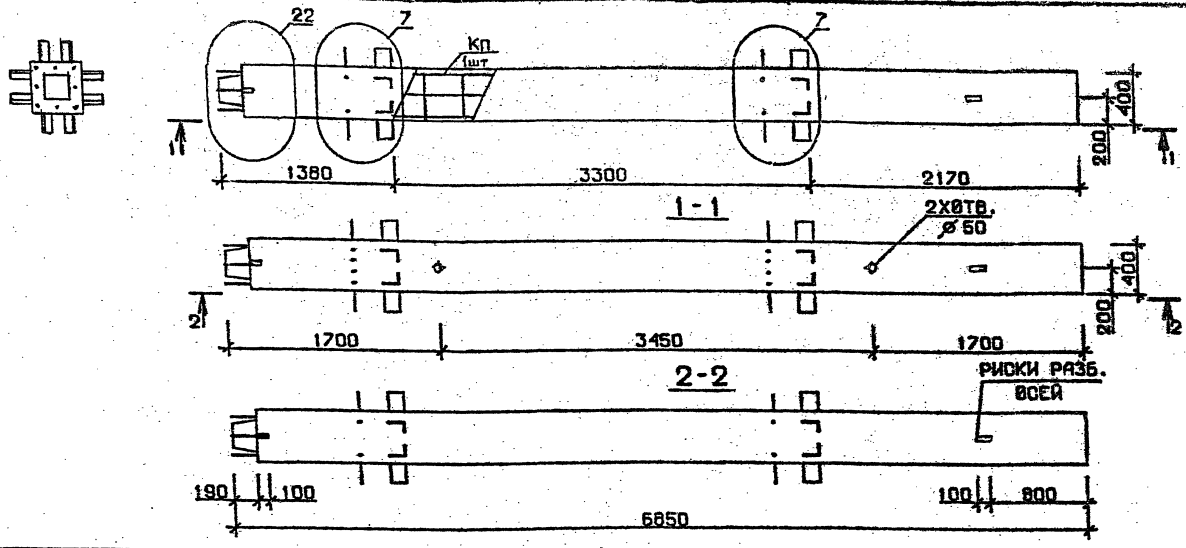

Марка колонны	Масса, т	Класс бетона	Объем бетона $м^3$	Расход стали кг	Марка арматурного изделия	Обозначение документа
2КН33.69-11-С	2,739	В35	1,10	545,2	КП181с	В.2-2 К42
2КН33.69-13-С				671,7	КП182с	К43
2КН33.69-11	2,739	В35	1,10	534,7	КП181	В.2-2 К153
2КН33.69-13				655,1	КП182	К154

Технические требования см.I.020.I-2с/89 В.2-I ТТ
Детали см. I.020.I-2с/89 В.2-I3

Разраб.	МАНСУРАДЗЕ	
Проверил	ЧКВАНАВА	
ГИП	БУСКИБАДЗЕ	
Н. контр.	БУСКИБАДЗЕ	

I.020.I-2с/89 2-I К86

Колонна
2КН33.69-...-С
2КН33.69-...

Стадия	Лист	Листов
Р		1

ТбилЗНИИЭП

Инв. № подл. | Подпись и дата | Взам. инв. №

1962-09 54

Формат А3

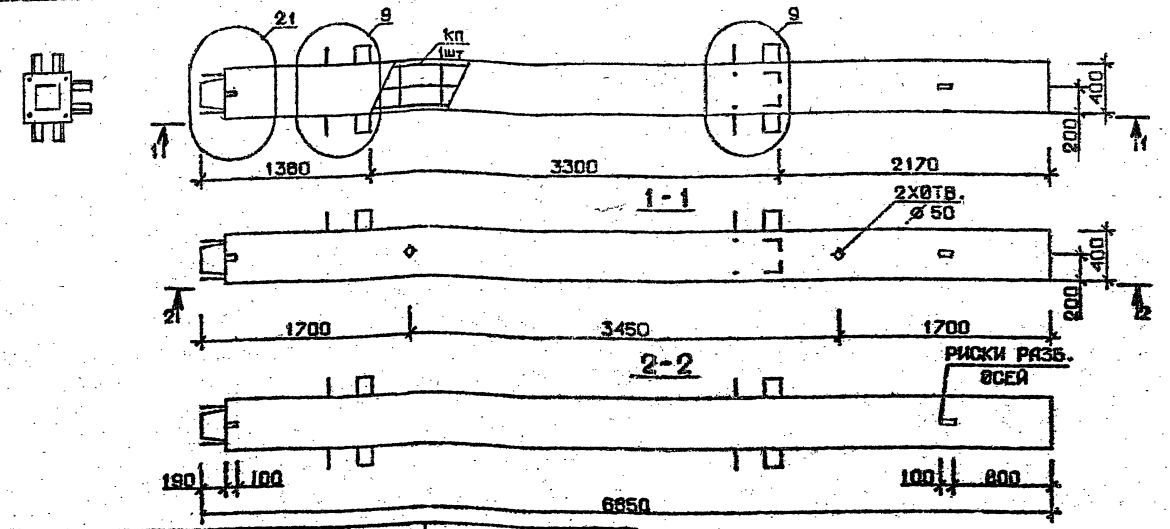

Марка колонны	Масса, т	Класс бетона	Объем бетона $м^3$	Расход стали кг	Марка арматурного изделия	Обозначение документа
3КН33.69-1-С	2,739	В25	1,10	228,1	КП183с	В-2-2 К43
3КН33.69-3-С		В30		267,9	КП184с	
3КН33.69-4-С				294,6	КП185с	
3КН33.69-6-С				398,4	КП186с	
3КН33.69-7-С				415,4	КП187с	К44
3КН33.69-9-С				468,4	КП188с	
3КН33.69-1	2,739	В25	1,10	217.5	КП183	В-2-2 К154
3КН33.69 3		В30		257.3	КП184	
3КН33.69-4				284.1	КП185	
3КН33.69-6				327.9	КП186	
3КН33.69-7				398.7	КП187	К155
3КН33.69-9				451.7	КП188	

Технические требования см. I.020.I-2с/89 В.2-I ТТ
Детали см. I.020.I-2с/89 В.2-I3

Разраб.	МАИСУРАДЗЕ		I.020.I-2с/89 2-1 К87
Проверил	ЧКВДНЯВА		
ГИП	БЭСКИДАДЗЕ		Колонна 3КН33.69-----С 3КН33.69-----
Н. контр.	БЭСКИДАДЗЕ		Стадия Р / Лист 1 / Листов 1 — ТбилЗНИИЭП

I.02.I-2с/89 В. 2-I

Инв. № подл. | Подпись и дата | Взам. инв. №

1962-09 55

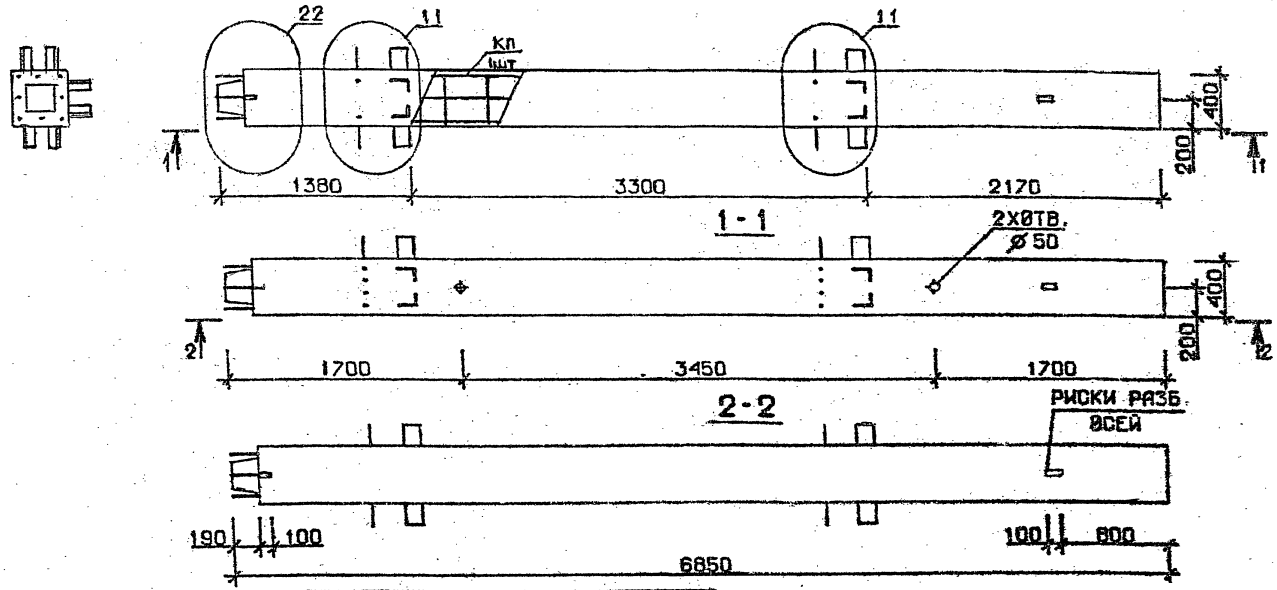

Марка колонны	Масса, т	Класс бетона	Объем бетона $м^3$	Расход стали кг	Марка арматурного изделия	Обозначение документа
3КН 33.69-11-С	2,739	В35	1,10	530,6	КП189с	В.2-2 К44
3КН 33.69-13-С				657,2	КП190с	
3КН 33.69-14-С		В45		657,2	КП190с	
3КН 33.69-11	2,739	В35	1,10	520.1	КП189	В.2-2 К155
3КН 33.69-13				640.5	КП190	
3КН 33.69-14		В45		640,5	КП190	

Технические требования см. I.020.I-2с/89 В.2-I ТТ
Детали см. I.020.I-2с/89 В.2-I3

Разраб.	МАНСУРАДЗЕ		1.020.1-2с/89 2-1 К88
Проверил	ЧКВАНДАВА		
ГИП	БУСКИНАДЗЕ		Колонна 3КН33.69——С 3КН33.69——
Н. контр.	БУСКИНАДЗЕ		

Стадия	Лист	Листов
Р		1

ТбилЗНИИЭП

Формат А3

1962-09 56

I.020.I-2с/89 В.2-I

Инв. № подл. | Подпись и дата | Взам. инв. №

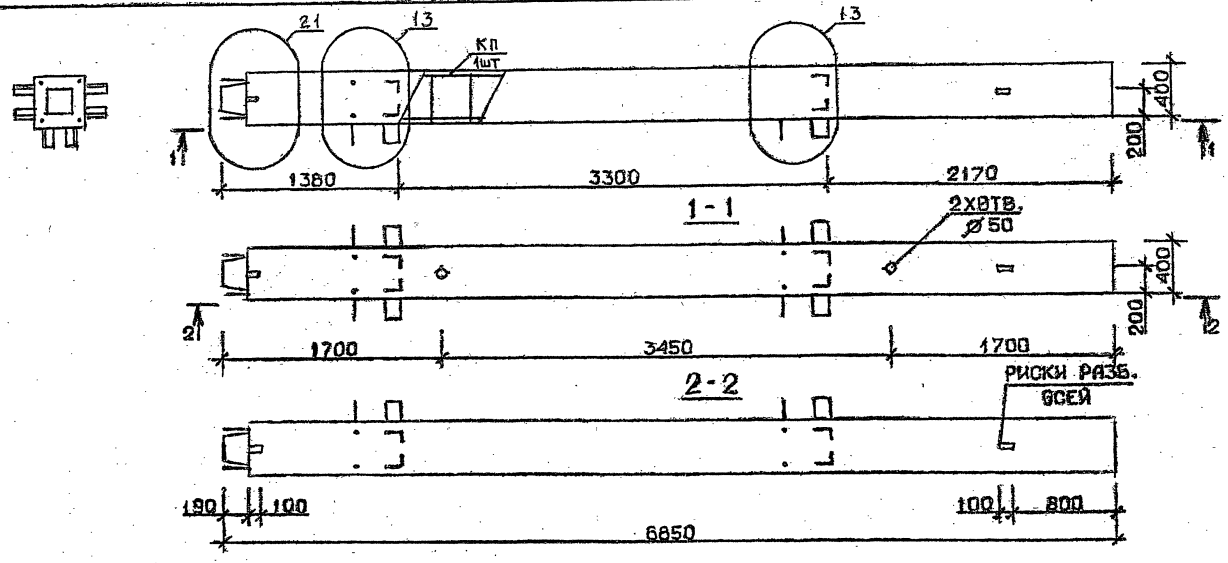

Марка колонны	Масса, т	Класс бетона	Объем бетона, м³	Расход стали кг	Марка арматурного изделия	Обозначение документа
4 КН 33.69-1-С	2,739	В 25	1,10	231,9	КП191с	В.2-2 К45
4 КН 33.69-3-С		В 30		271,7	КП192с	
4 КН 33.69-4-С				298,5	КП193с	
4 КН 33.69-6-С				342,3	КП194с	
4 КН 33.69-7-С				419,3	КП195с	
4 КН 33 69-9-С				472,3	КП196с	
4 КН 33.69-1	2,739	В 25	1,10	203,4	КП191	В.2-2 К156
4 КН 33.69-3		В 30		261,2	КП192	
4 КН 33.69-4				288,0	КП193	
4 КН 33.69-6				331,8	КП194	
4 КН 33.69-7				402,6	КП195	
4 КН 33.69-9				455,6	КП196	

Технические требования см. I.020.I-2с/89 В.2-I ТТ
Детали см. I.020.I-2с/89 В.2-I3

Разраб.	МАИСУРАДЗЕ	
Проверил	ЧКВАНАВА	
ГИП	БУСКИВАДЗЕ	
Н. контр.	БУСКИВАДЗЕ	

I.020.I-2с/89 2-I К89

Колонна
4КН33.69 —...—С
4КН33.69 —...

Стадия	Лист	Листов
Р		1

ТбилЗНИИЭП

Инв. № подл. | Подпись и дата | Взам. инв. №

Формат А3

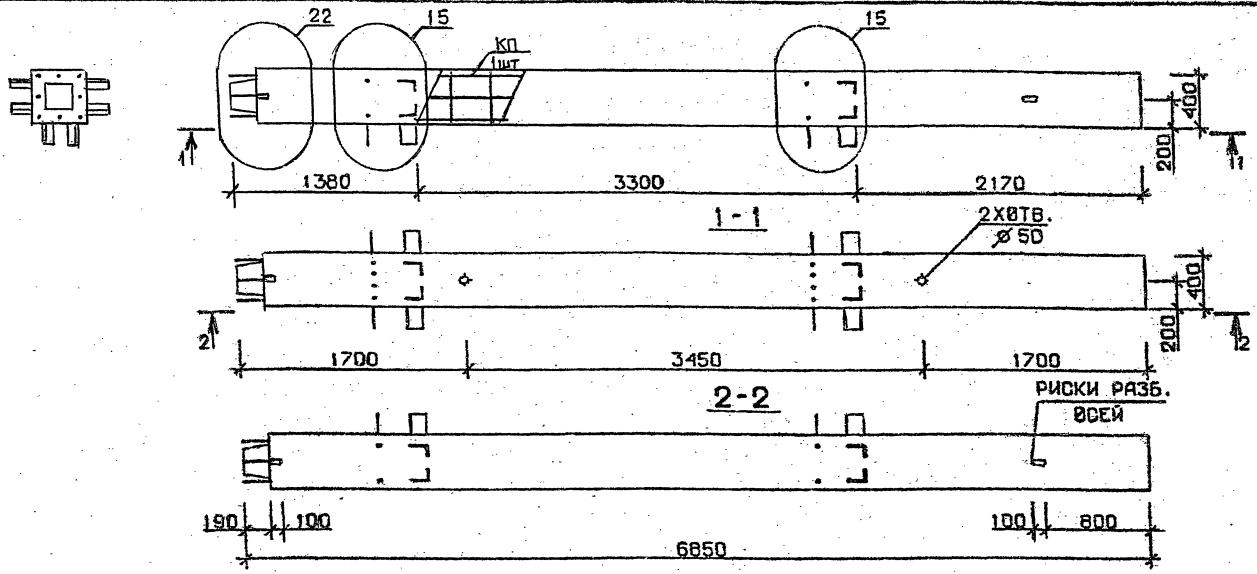

Марка колонны	Масса, т	Класс бетона	Объем бетона, м³	Расход стали, кг	Марка арматурного изделия	Обозначение документа
4КН 33.69-11-С	2,739	В35	1,10	531,4	КП197с	В.2-2 К46
4КН 33.69-13-С				656,0	КП198с	
4КН 33.69-14-С		В45		656,0	КП198с	
4КН 33.69-11	2,739	В35	1,10	520,9	КП197	В.2-2 К157
4КН 33.69-13				639,3	КП198	
4КН 33.69-14		В45		639,3	КП198	

Технические требования см. I.020.I-2с/89 В.2-I ТТ
Детали см. I.020.I-2с/89 В.2-I3

Разраб.	Маисурадзе		I.020.I-2с/89 2-I К90
Проверил	Чкванава		
ГИП	Бусхивадзе		Колонна 4КН33.69——С 4КН33.69——
Н. контр.	Бусхивадзе		Стадия Р · Лист · Листов 1 · ТбилЗНИИЭП

Инв. № подл. | Подпись и дата | Взам. инв. №

I.020.I-2с/89 В. 2-I

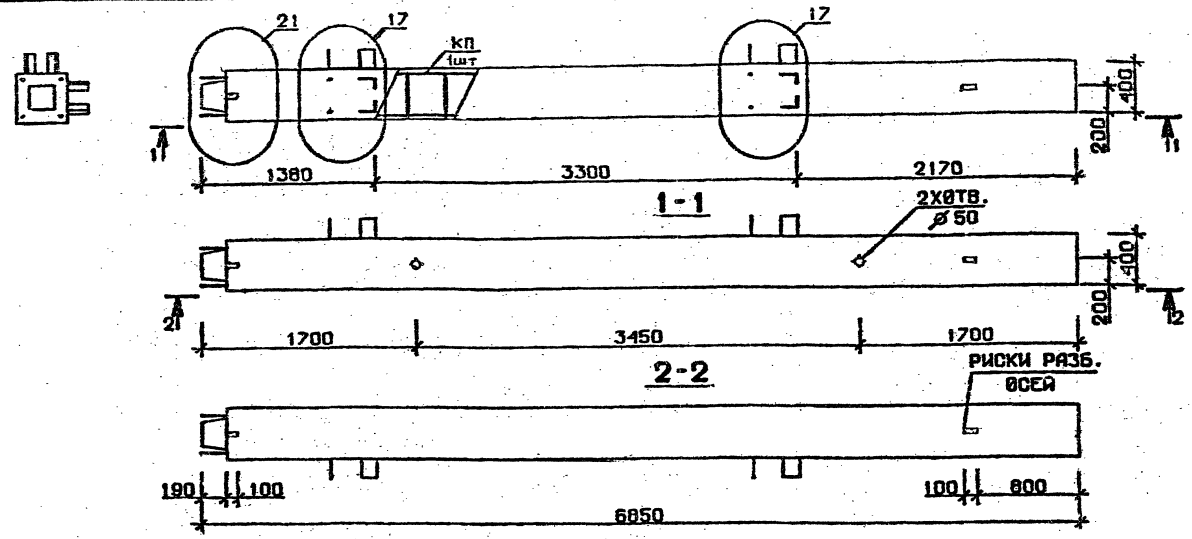

Марка колонны	Масса, т	Класс бетона	Объем бетона, м³	Расход стали кг	Марка арматурного изделия	Обозначение документа
5КН 33.69-1-С	2,739	В 25	1,10	218,3	КП199с	В.2-2 К46
5КН 33.69-3-С		В 30		258,2	КП200с	
5КН 33.69-4-С				285,0	КП201с	
5КН 33.69-6-С				328,4	КП202с	В.2-2 К47
5КН 33.69-7 С				405,1	КП203с	
5КН 33.69-9-С				457,7	КП204с	
5КН 33.69-1	2,739	В 25	1,10	207,8	КП199	В.2-2 К158
5КН 33.69-3		В 30		247,7	КП200	
5КН 33.69-4				274,6	КП201	
5КН 33.69-6				317,9	КП202	В.2-2 К159
5КН 33.69-7				388,4	КП203	
5КН 33.69-9				441,0	КП204	

Технические требования см. I.020.I-2с/89 В.2-I ТТ
Детали см. I.020.I-2с/89 В.2-I3

Разраб.	Маисурадзе		I.020.I-2с/89 2-4 К91
Проверил	Чкванава		
ГИП	Бускивадзе		Колонна 5КН33.69 —·—·— С; 5КН33.69 —·—
Н. контр.	Бускивадзе		Стадия Р · Лист I · Листов I · ТбилЗНИИЭП

Инв. № подл. | Подпись и дата | Взам. инв. №

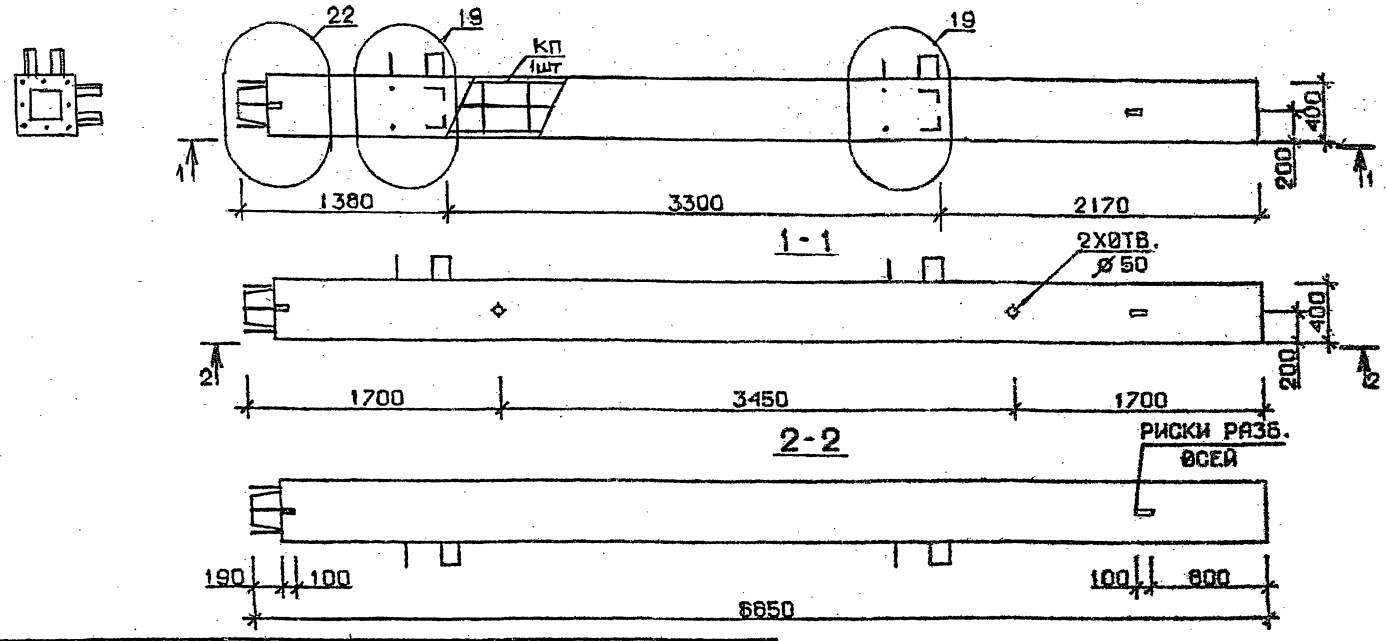

Марка колонны	Масса, т	Класс бетона	Объем бетона, $м^3$	Расход стали кг	Марка арматурного изделия	Обозначение документа
5КН 33.69-11-С	2,739	В 35	1,10	516,9	КП205с	В.2-2 К47
5КН 33.69-13-С				641,6	КП206с	К48
5КН 33.69-11	2,739	В35	1,10	506,4	КП205	В.2-2 К158
5КН 33.69-13				624,9	КП206	К159

Технические требования см. I.020.I-2с/89 В.2-I ТТ
Детали см. I.020.I-2с/89 В.2-I3

Разраб.	МАИСУРАДЗЕ		I.020.I-2с/89 2-1 К92
Проверил	ЧКВАНАВА		
ГИП	БУСКИВАДЗЕ		Колонна 5КН 33.69-…-С 5КН 33.69-…
Н. контр.	БУСКИВАДЗЕ		

Стадия	Лист	Листов
Р		1

ТбилЗНИИЭП

Инв. № подл. | Подпись и дата | Взам. инв. №

Формат А3

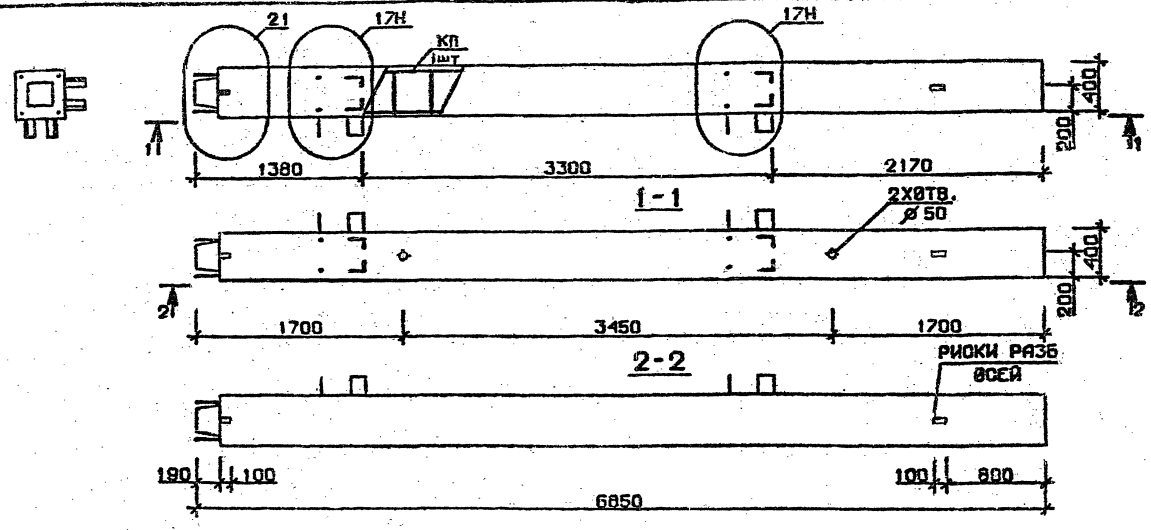

Марка колонны	Масса, т	Класс бетона	Объем бетона $м^3$	Расход стали кг	Марка арматурного изделия	Обозначение документа
5КН 33.69-1-Сн	2,739	В 25	1,10	218,3	КП199сн	В.2-2 К48
5КН 33.69-3-Сн		В 30		258,2	КП200сн	
5КН 33.69-4-Сн				285,0	КП201сн	
5КН 33 69-6-Сн				328,4	КП202сн	
5КН 33.69-7-Сн				405,1	КП203сн	К49
5КН 33.69-9-Сн				457,7	КП204сн	
5КН 33.69-1-н	2,739	В 25	1,10	207,8	КП199н	В.2-2 К159
5КН 33.69-3-н		В 30		247,7	КП200н	
5КН 33.69-4-н				274,6	КП201н	
5КН 63.69-6-н				317,9	КП202н	
5КН 33.69-7-н				388,4	КП203н	К160
5КН 33.69-9-н				441,0	КП204н	

Технические требования см. I.020.I-2с/89 В.2-I ТТ
Детали см. I.020.I-2с/89 В.2-I3

Разраб.	МАИСУРАДЗЕ		I.020.I-2с/89 2-1 К93
Проверил	БОСКИВАДЗЕ		
ГИП	ЧКВАНАВА		Колонна 5КН 33.69 —·—·— Сн; 5КН 33.69 —·—·— н
Н. контр.	ЧКВАНАВА		Стадия Р; Лист; Листов 1; ТбилЗНИИЭП

Инв. № подл. | Подпись и дата | Взам. инв. №

1962-09 61 Формат А3

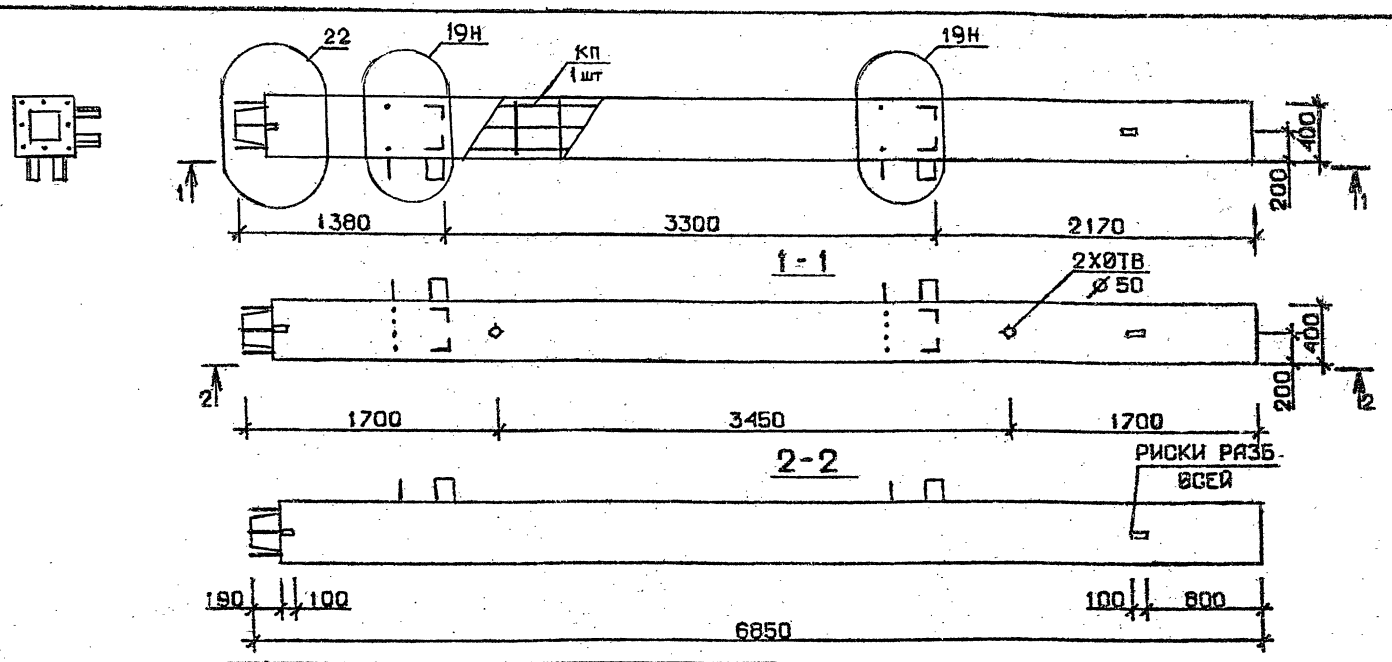

Марка колонны	Масса, т	Класс бетона	Объем бетона, м³	Расход стали кг	Марка арматурного изделия	Обозначение документа
5КН 33.69-11-Сн	2,739	В 35	1,10	516,9	КП205сн	В.2-2 К49
5КН 33.69-13-Сн				641,6	КП206сн	
5КН 33.69-11	2,739	В 35	1,10	506,4	КП205н	В.2-2 К160
5КН 33.69-13				624,9	КП206н	

Технические требования см. I.020.I-2с/89 В.2-I ТТ
Детали см. I.020.I-2с/89 В.2-I3

Разраб.	Маисурадзе		I.020.I-2с/89 2-I К94
Проверил	Бускивадзе		
ГИП	Чкванава		Колонна 5КН33.69—·····Сн 5КН 33.69—·····н
Н. контр.	Чкванава		Стадия Р, Лист, Листов 1
			ТбилЗНИИЭП

Инв. № подл. | Подпись и дата | Взам. инв. №

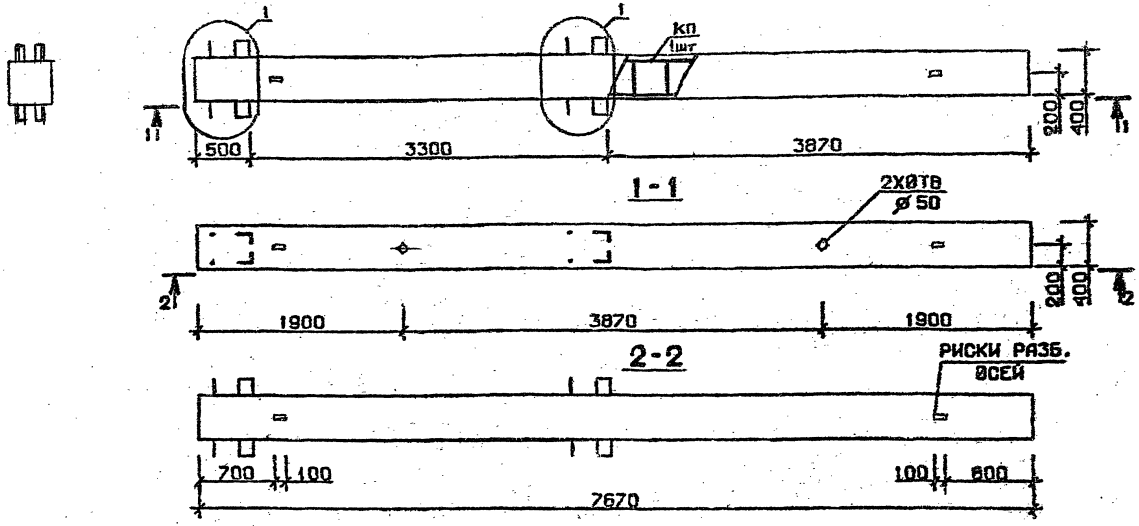

Марка колонны	Масса, т	Класс бетона	Объем бетона, м³	Расход стали кг	Марка арматурного изделия	Обозначение документа
1КБ 33.77-1-С	3,067	В25	1,23	190,9	КП207с	В.2-2 К50
1КБ 33.77-2-С				235,3	КП208с	
1КБ 33.77-3-С		В30		235,3	КП208с	
1КБ 33.77-4-С				265,4	КП209с	
1КБ 33.77-5-С		В25		313,9	КП210с	
1КБ 33.77-7-С		В30		392,5	КП211с	
1КБ 33.77-1	3,067	В25	1,23	179,9	КП207	В.2-2 К151
1КБ 33.77-2				224,3	КП208	
1КБ 33.77-3		В30		224,3	КП208	
1КБ 33.77-4				254,4	КП209	
1КБ 33.77-5		В25		302,9	КП210	
1КБ 33.77-7		В30		374,9	КП211	

Технические требования см. I.020-I-2с/89 В.2-I ТТ
Детали см. I.020.I-2с/89 В.2-I3

Разраб.	МАИСУРАДЗЕ		I.020.1-2с/89 2-1 К95
Проверил	БУСКИВАДЗЕ		
ГИП	ЧКВАНАВА		Колонна 1КБ 33.77——С 1КБ 33.77——
Н. контр.	ЧКВАНАВА		Стадия: Р; Лист; Листов: 1; ТбилЗНИИЭП

Инв. № подл. | Подпись и дата | Взам. инв. №

Формат А3

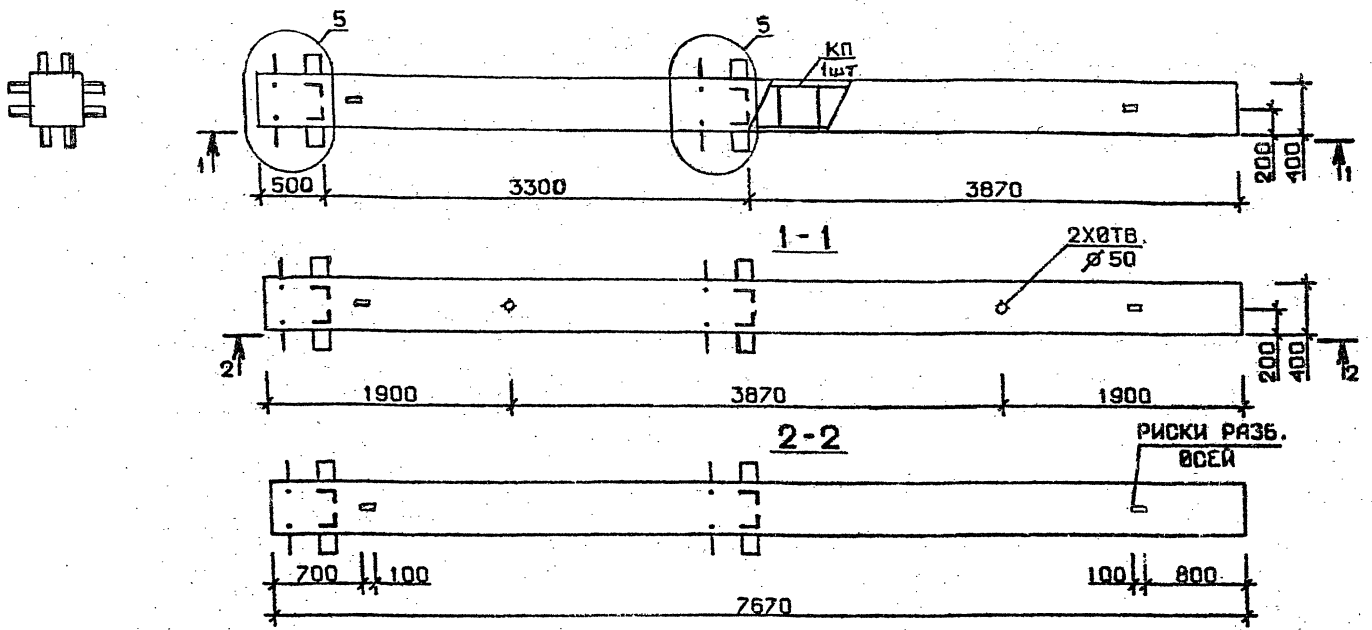

Марка колонны	Масса, т	Класс бетона	Объем бетона, м³	Расход стали кг	Марка арматурного изделия	Обозначение документа
2КБ33.77-1-С	3,067	В25	1,23	234,9	КП212с	В.2-2 К51
2КБ33.77-2-С				279,0	КП213с	
2КБ33.77-3-С		В30		279,0	КП213с	
2КБ33.77-4-С				309,2	КП214с	
2КБ33.77-5-С		В25		357,7	КП215с	
2КБ33.77-7-С		В30		439,8	КП216с	
2КБ33.77-1	3,067	В25	1,23	223,9	КП212	В.2-2 К162
2КБ33.77-2				268,0	КП213	
2КБ33.77-3		В30		268,0	КП213	
2КБ33.77-4				298,2	КП214	
2КБ33.77-5		В25		346,7	КП215	
2КБ33.77-7		В30		422,2	КП216	

Технические требования см. I.020.I-2с/89 В.2-I ТТ
Детали см. I.020.I-2с/89 В.2-I3

Разраб.	МДИСУРАДЗЕ		I.020.I-2с/89 2-1 К96
Проверил	БУСКИВАДЗЕ		
ГИП	ЧКВАНАВА		Колонна 2КБ33.77-…-С 2КБ33.77-…
Н. контр.	ЧКВАНАВА		Стадия Р · Лист · Листов 1 · ТбилЗНИИЭП

Инв. № подл. | Подпись и дата | Взам. инв. №

Формат А3

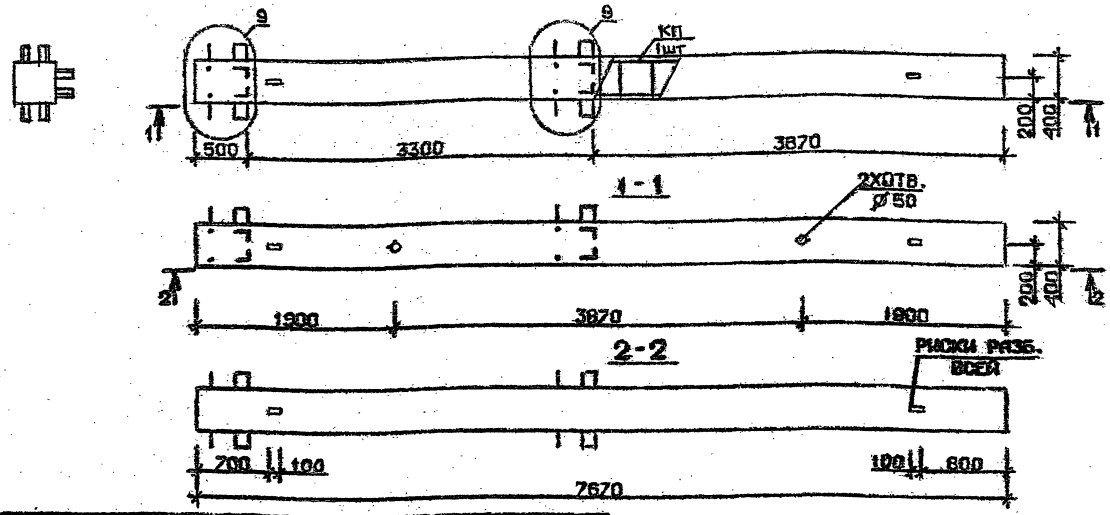

Марка колонны	Масса, т	Класс бетона	Объем бетона, м³	Расход стали кг	Марка арматурного изделия	Обозначение документа
3КБ 33.77-1-С	3,067	В 25	1,23	221,5	КП217с	В.2-2 К52
3КБ 33.77-2-С				265,8	КП218с	
3КБ 33.77-3-С		В 30		265,8	КП218с	
3КБ 33.77-4-С				296,0	КП219с	
3КБ 33.77-5-С		В 25		344,3	КП220с	
3КБ 33.77-7-С		В 30		425,4	КП221С	
3КБ 33.77-1	3,067	В 25	1,23	199,6	КП217	В.2-2 К163
3КБ 33.77-2				254,8	КП218	
3КБ 33.77-3		В 30		254,8	КП218	
3КБ 33.77-4				285,0	КП219	
3КБ 33.77-5		В 25		333,4	КП220	
3КБ 33.77-7		В 30		407,8	КП221	

Технические требования см. I.020.I-2с/89 В.2-I ТТ
Детали см. I.020.I-2с/89 В.2-I3

Разраб.	МАИСУРАДЗЕ		I.020.I-2с/89 2-1 К97
Проверил	ЧКВАНАВА		
ГИП	БУСКИЛАДЗЕ		Колонна 3КБ 33.77—...—С 3КБ 33.77—...
Н. контр.	БУСКИЛАДЗЕ		Стадия Р · Лист 1 · Листов
			ТбилЗНИИЭП

I.020.I-2с/89 В. 2-I

Инв. № подл. | Подпись и дата | Взам. инв. №

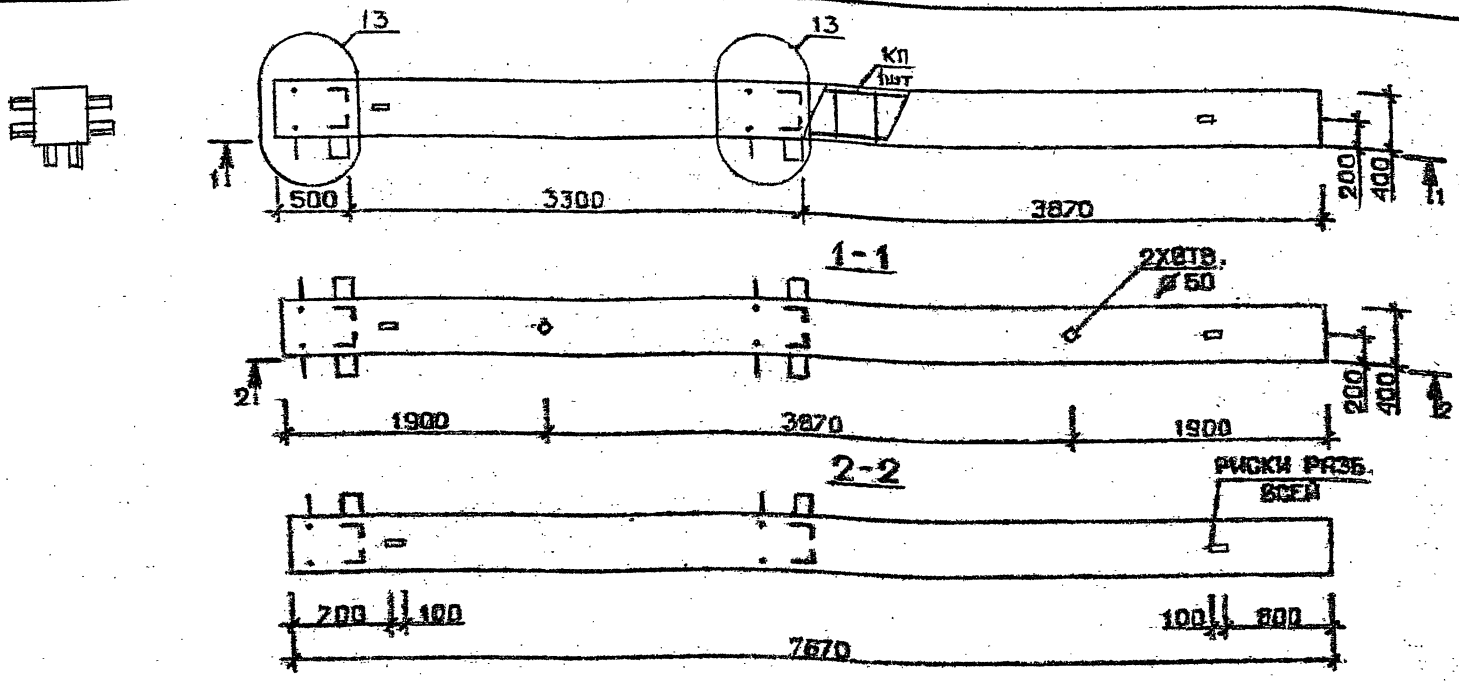

Марка колонны	Масса, т	Класс бетона	Объем бетона, $м^3$	Расход стали кг	Марка арматурного изделия	Обозначение документа
4КБ33.77-1-С	3,067	В25	1,23	225,6	КП222с	В.2-2 К53
4КБ33.77-2-С				269,8	КП223с	
4КБ33.77-3-С		В30		269,3	КП223с	
4КБ33.77-4-С				300,0	КП224с	
4КБ33.77-5-С		В25		348,4	КП225с	
4КБ33.77-7-С		В30		429,6	КП226с	
4КБ33.77-1	3,067	В25	1,23	214,6	КП222	В.2-2 К164
4КБ33.77-2				258,3	КП223	
4КБ33.77-3		В30		278,8	КП223	
4КБ33.77-4				289,0	КП224	
4КБ33.77-5		В25		337,0	КП225	
4КБ33.77-7		В30		412,0	КП226	

Технические требования см. I.020.I-2с/89 В.2-I ТТ
Детали см. I.020.I-2с/89 В.2-I3

Разраб.	Мамсурадзе		1.020.1-2с/89 2-4 К93
Проверил	Чкуаняева		
ГИП	Бускиндзе		Колонна 4КБ 33.77—...—С 4КБ 33.77—...
Н. контр.	Бускиндзе		Стадия Р · Лист · Листов 1 · ТбилЗНИИЭП

Формат А3

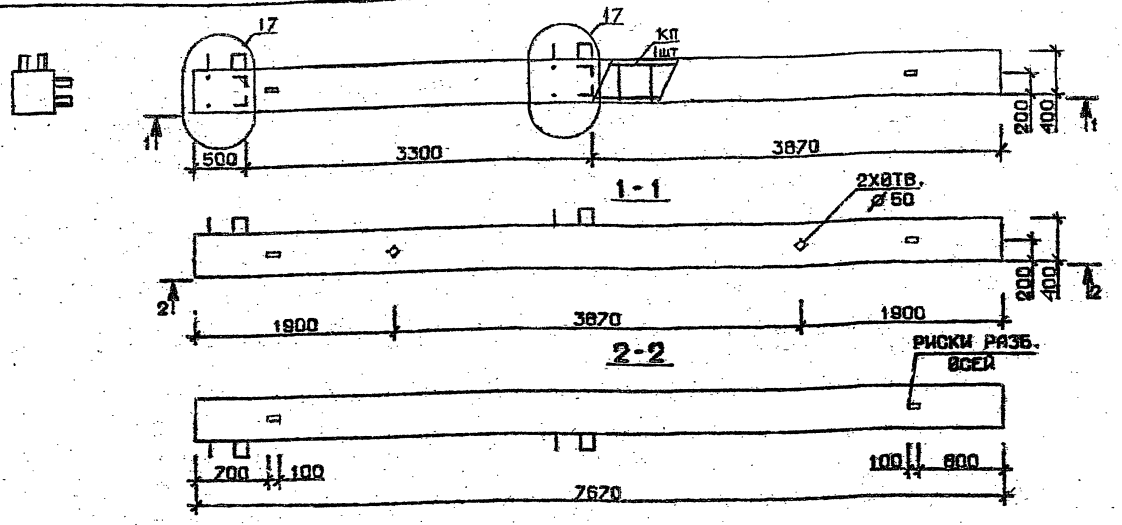

Марка колонны	Масса, т	Класс бетона	Объем бетона, м³	Расход стали кг	Марка арматурного изделия	Обозначение документа
5КБ 33.77-1-С	3,067	В25	1,23	212,2	КП227с	В.2-2 К54
5КБ 33.77-2-С				256,4	КП228с	
5КБ 33.77-3-С		В30		256,4	КП228с	
5КБ 33.77-4-С				286,6	КП229с	
5КБ 33.77-5-С		В25		335,0	КП230с	
5КБ 33.77-1	3,067	В25	1,23	201,2	КП227	В.2-2 К165
5КБ 33.77-2				245,4	КП228	
5КБ 33.77-3		В30		245,4	КП228	
5КБ 33.77-4				275,6	КП229	
5КБ 33.77-5		В25		324,0	КП230	

Технические требования см. I.020.I-2с/89 В.2-I ТТ
Детали см. I.020.I-2с/89 В.2-I3

Разраб.	Малисурадзе		1.020.1-2с/89 2-1 К99
Проверил	Чкванава		
ГИП	Бускивадзе		Колонна 5КБ 33.77-...-С 5КБ 33.77-...
Н. контр.	Бускивадзе		Стадия Р · Лист · Листов 1 · ТбилЗНИИЭП

1962-09 67

Формат А3

I.020.I-2с/89 В. 2-I

Инв. № подл. | Подпись и дата | Взам. инв. №

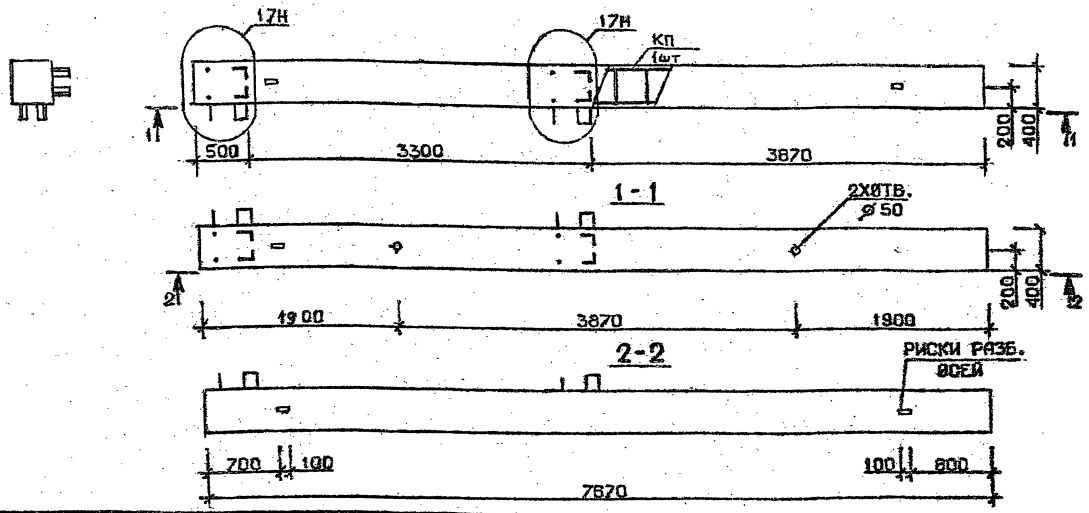

Марка колонны	Масса, т	Класс бетона	Объем бетона, м³	Расход стали кг	Марка арматурного изделия	Обозначение документа
5КБ 33.77-1-Сн	3,067	В25	1,23	212,2	КП227сн	В.2-2 К55
5КБ 33.77-2-Сн				256,4	КП228сн	
5КБ 33.77-3-Сн		В30		256,4	КП228сн	
5КБ 33.77-4-Сн				286,6	КП229сн	
5КБ 33.77-5-Сн		В25		335,0	КП230сн	
5КБ 33.77-1-н	3,067	В25	1,23	201,2	КП227н	В.2-2 К166
5КБ 33.77-2-н				245,4	КП223н	
5КБ 33.77-3-н		В30		245,4	КП228н	
5КБ 33.77 4-н				275,6	КП229н	
5КБ 33.77-5-н		В25		324,0	КП230н	

Технические требования см. I.020.I-2с/89 В.2-I ТТ
Детали см. I.020.I-2с/89 В.2-I3

Разраб.	Маисурадзе		1.020.1-2с/89 2-1 К100
Проверил	Квамадава		
ГКП	Бускивадзе		Колонна 5КБ 33.77-----Сн 5КБ 33.77-----н
Н. контр.	Бускивадзе		Стадия Р · Лист · Листов 1 · ТбилЗНИИЭП

I.020.I-2с/89 Вып.1

Инв. № подл. | Подпись и дата | Взам. инв. №

Формат А3

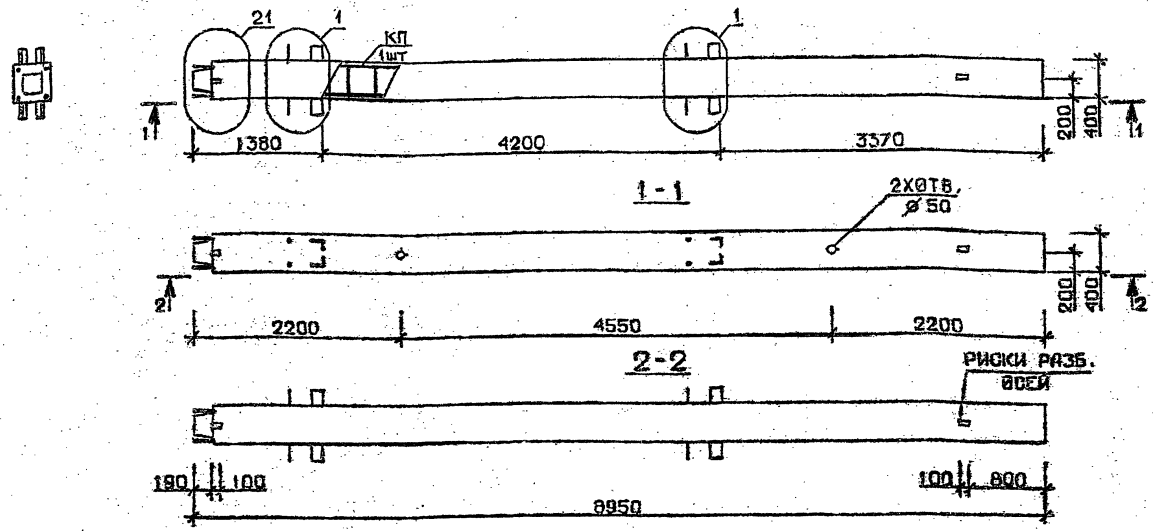

Марка колонны	Масса, т	Класс бетона	Объем бетона, м³	Расход стали кг	Марка арматурного изделия	Обозначение документа
1КН 33.89-1-С	3,579	В 25	1,43	212,0	КП231с	В.2-2 К56
1КН 33.89-3-С		В 30		271,4	КП232с	
1КН 33.89-4-С				306,6	КП233с	
1КН 33.89-6-С				362,8	КП234с	
1КН 33.89-7-С				457,3	КП235с	
1КН 33.89-9-С				521,9	КП236с	
1КН 33.89-1	3,579	В 25	1,43	198,2	КП231	В.2-2 К167
1КН 33.89-3		В 30		257,7	КП232	
1КН 33.89-4				292,9	КП233	
1КН 33.89-6				349,1	КП234	
1КН 33.89-7				431,3	КП235	
1КН 33.89-9				499,9	КП236	

Технические требования см. I.020.I-2с/89 В.2-I ТТ
Детали см. I.020.I-2с/89 В.2-I3

Разраб.	МАИСУРАДЗЕ		I.020.I-2с/89 2-I К101
Проверил	ЧКВАНАДА		
ГИП	БУСКИВАДЗЕ		
Н. контр.	БУСКИВАДЗЕ		Колонна 1КН33.89-----С 1КН33.89-----.

Стадия	Лист	Листов
Р		1

ТбилЗНИИЭП

1962-09 69

Формат А3

I.020.I-2с/89 В. 2-I

Инв. № подл. | Подпись и дата | Взам. инв. №

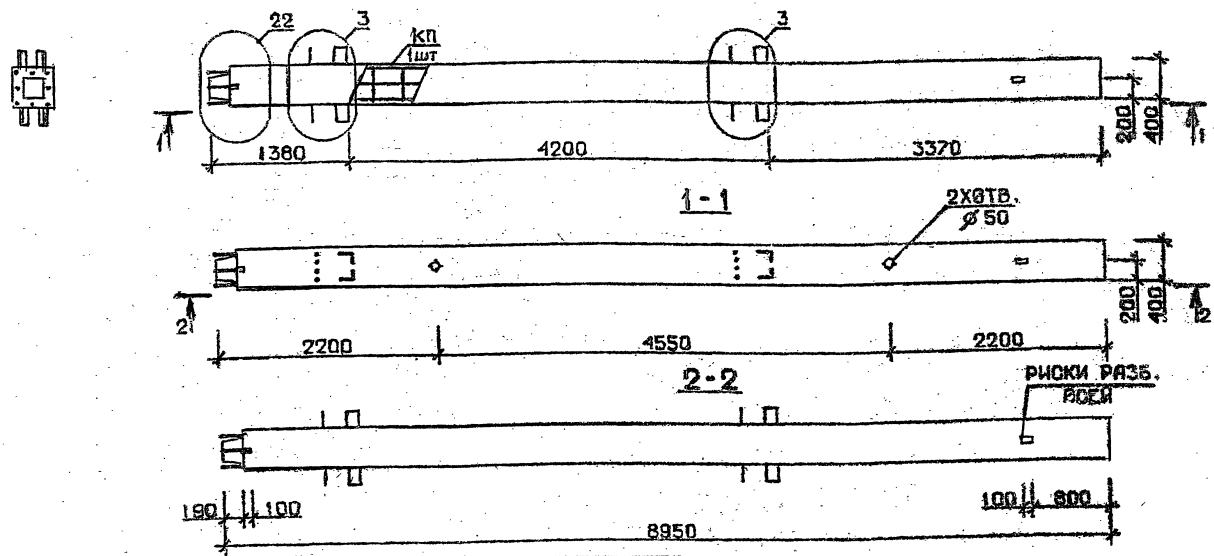

Марка колонны	Масса, т	Класс бетона	Объем бетона, м³	Расход стали кг	Марка арматурного изделия	Обозначение документа
1КН 33.89-11-С	3,579	В35	1,43	613,2	КП237с	В.2-2 К57
1КН 33.89-13-С				772,7	КП238с	
1КН 33.89-11	3,579	В35	1,43	599.5	КП237	В.2-2 К168
1КН 33.89-13				750,7	КП238	

Технические требования см. I.020.I-2с/89 В.2-I ТТ
Детали см. I.020.I-2с/89 В.2-I3

Разраб.	Мансурадзе	
Проверил	Кванадзе	
ГИП	Бускивадзе	
Н.контр.	Бускивадзе	

I.020.I-2с/89 2-I К102

Колонна
1КН 33.89-----С
1КН 33.89-----

Стадия	Лист	Листов
Р		1

ТбилЗНИИЭП

Инв. № подл. | Подпись и дата | Взам. инв. №

1962-09 70

Формат А3

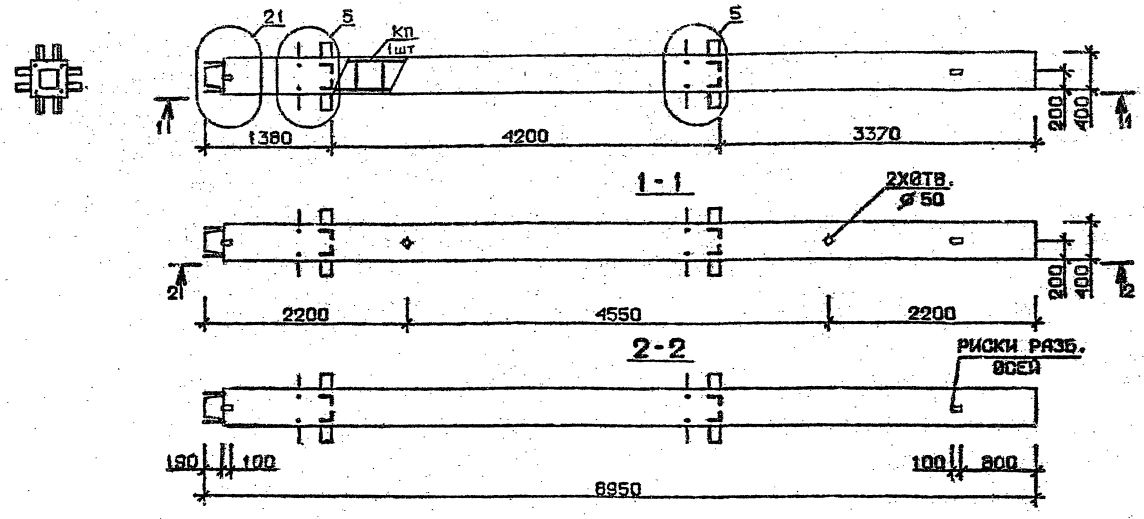

Марка колонны	Масса, т	Класс бетона	Объем бетона, м³	Расход стали кг	Марка арматурного изделия	Обозначение документа
2КН 33.89-1-С	3,579	В 25	1,43	259,6	КП239с	В.2-2 К57
2КН 33.89-3-С		В 30		319,2	КП240с	
2КН 33.89-4-С				354,4	КП241с	
2КН 33.89-6-С				410,6	КП242с	К58
2КН 33.89-7-С				506 0	КП243с	
2КН 33.89-9-С				574,6	КП244с	
2КН 33.89-1	3,579	В 25	1,43	246.0	КП239	В.2-2 К168
2КН 33.89-3		В 30		305.5	КП240	
2КН 33.89-4				340.7	КП241	
2КН 33.89-6				396.9	КП242	В.2-2 К169
2КН 33.89-7				484,0	КП243	
2КН 33.89-9				552.6	КП244	

Технические требования см. I.020.I-2с/89 В.2-I ТТ
Детали см. I.020.I-2с/89 В.2-I3

Разраб.	Маисурадзе		I.020.I-2с/89 2-I К103
Проверил	Чкуанава		
ГИП	Бусхиладзе		Колонна 2КН 33.89-...-С 2КН 33.89-...
Н. контр.	Бусхиладзе		ТбилЗНИИЭП

Стадия	Лист	Листов
Р		1

Формат А3

1962-09 71

I.020.I-2с/09 В. 2-I

Инв. № подл. | Подпись и дата | Взам. инв. №

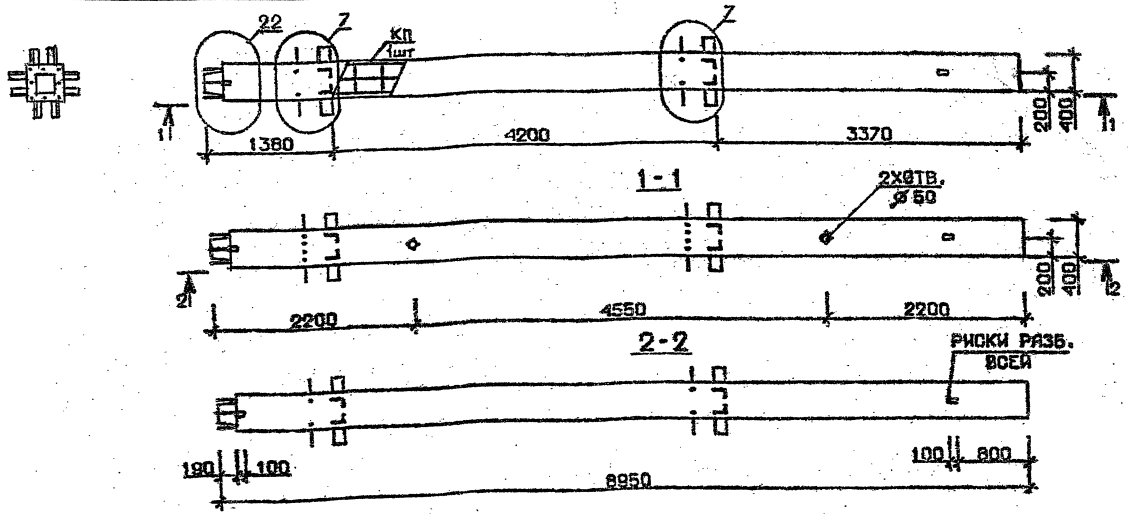

Марка колонны	Масса, т	Класс бетона	Объем бетона, м³	Расход стали кг	Марка арматурного изделия	Обозначение документа
2КН 33.89-11-с	3,579	В35	1,43	657,1	КП245с	В.2-2 К58
2КН 33.89-13-с				815,0	КП246с	К59
2КН 33.89-11	3,579	В35	1,43	643,4	КП245	В.2-2 К169
2КН 33.89-13				793,0	КП246	К171

Технические требования см. I.020.I-2с/89 В.2-I ТТ
Детали см. I.020.I-2с/89 В.2-I8

Разраб.	МАИСУРАДЗЕ		I.020.I-2с/89 2-I К104.
Проверил	ЧКВАНАВА		
ГИП	БУСКИВАДЗЕ		Колонна 2КН 33.89-----с 2КН 33.89----
Н. контр.	БУСКИВАДЗЕ		Стадия Р · Лист · Листов 1 · ТбилЗНИИЭП

Инв. № подл. | Подпись и дата | Взам. инв. №

1962-09 42. Формат А3

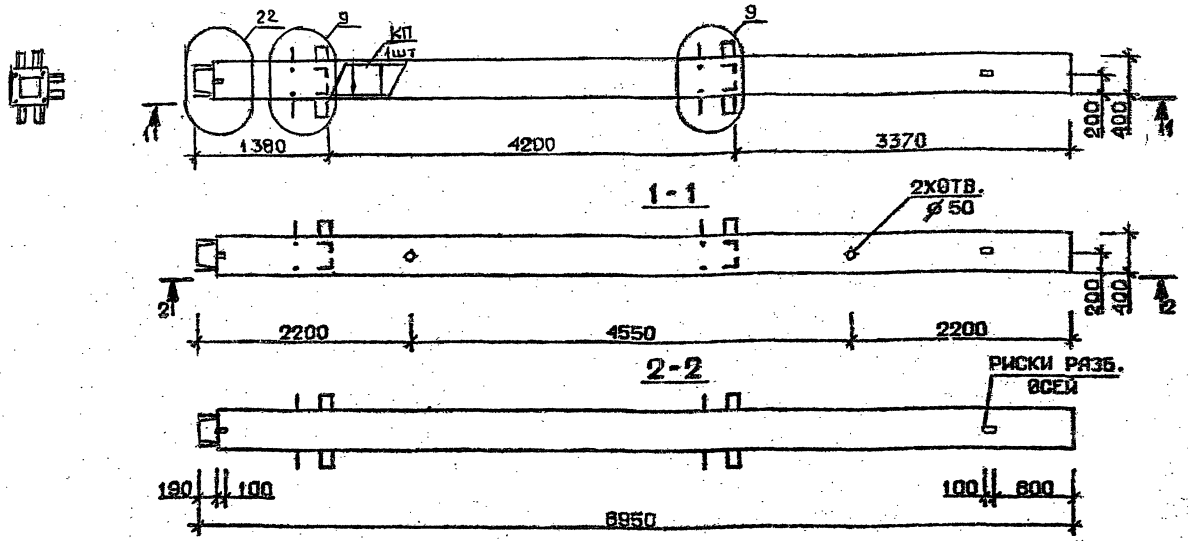

Марка колонны	Масса, т	Класс бетона	Объем бетона м³	Расход стали кг	Марка арматурного изделия	Обозначение документа
3КН 33.89-1-С	3,579	В25	1,43	246,3	КП247с	В.2-2 К59
3КН 33.89-3-С		В30		305,8	КП248с	
3КН 33.89-4-С				340,9	КП249с	
3КН 33.89-6-С				397,1	КП250с	
3КН 33.89-7-С				491,4	КП251с	К60
3КН 33.89-9-С				560,0	КП252с	
3КН 33.89-1	3,579	В25	1,43	232,7	КП247	В.2-2 К170
3КН 33.89-3		В30		292,0	КП248	
3КН 33.89-4				327,2	КП249	
3КН 33.89-6				383,4	КП250	
3КН 33.89-7				469,4	КП251	К171
3КН 33.89-9				538,0	КП252	

Технические требования см. I.020.I-2с/89 В.2-I ТТ
Детали см. I.020.I-2с/89 В.2-I3

Разраб.	МАИСУРАДЗЕ		I.020.I-2с/89 В-I К105
Проверил	ЧКВАНАВА		
ГИП	БУСКИВАДЗЕ		Колонна 3КН33.89—···—С 3КН33.89—···
Н. контр.	БУСКИВАДЗЕ		Стадия Р · Лист · Листов 1 · ТбилЗНИИЭП

Инв. № подл. | Подпись и дата | Взам. инв. №

1962-09 73

Формат А3

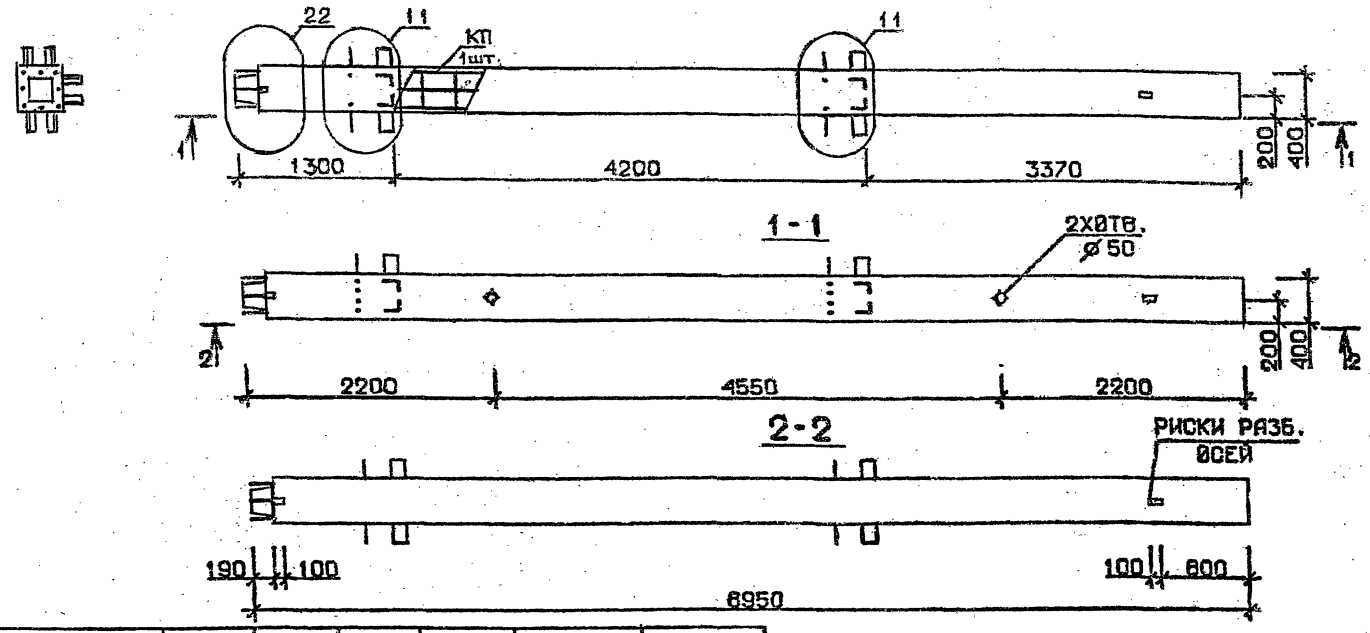

Марка колонны	Масса, т	Класс бетона	Объем бетона, м³	Расход стали кг	Марка арматурного изделия	Обозначение документа
3КН 33.89-11-С	3,579	В 35	1,43	642,5	КП253с	В.2-2 К60
3КН 33.89-13-С				800,4	КП254с	
3КН 33.89-14-С		В 45		800,4	КП254с	
3КН 33.89-11	3,579	В 35	1,43	628.8	КП253	В.2-2 К171
3КН 33.89-13				778,4	КП254	
3КН 33.89 14		В 45		778.4	КП254	

Технические требования см. I.020.I-2с/89 В.2-I ТТ
Детали см. I.020.I-2с/89 В.2-I3

Разраб.	Маисурадзе	
Проверил	Чквиава	
ГИП	Бускиладзе	
Н. контр.	Бускиладзе	

1.020.1-2с/89 2-1 К1D6

Колонна
3КН33 89 —·—·— С
3КН 33.89 —·—·

Стадия	Лист	Листов
Р	1	1

ТбилЗНИИЭП

Инв. № подл. | Подпись и дата | Взам. инв. №

1962-09 54

Формат А3

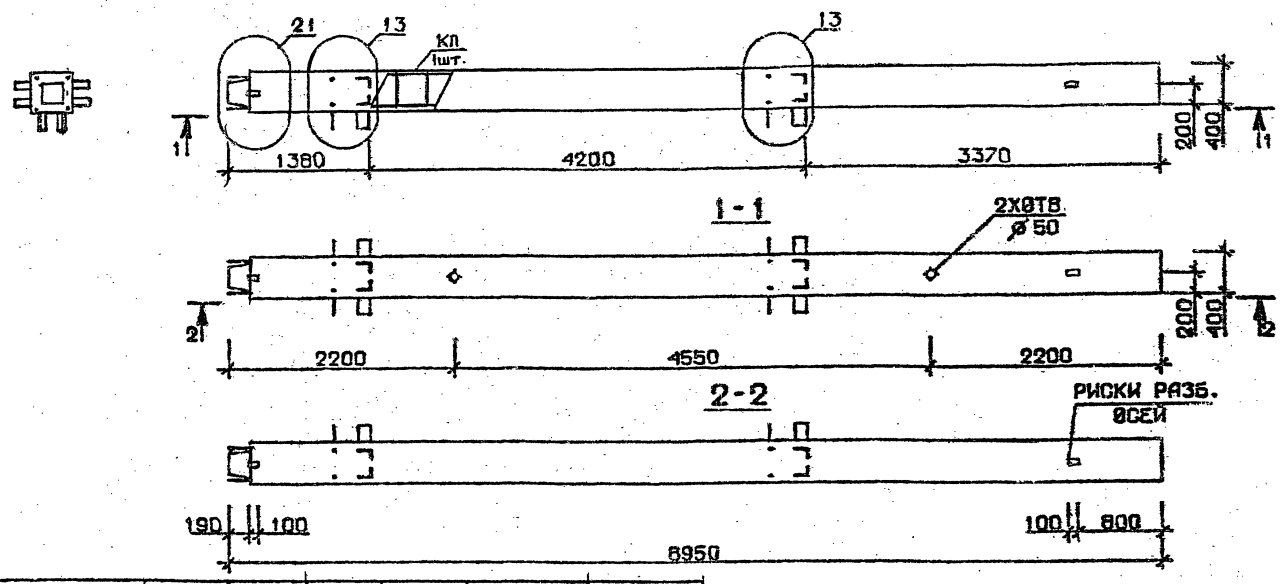

Марка колонны	Масса, т	Класс бетона	Объем бетона м³	Расход стали кг	Марка арматурного изделия	Обозначение документа
4КН33.89-1-С	3,579	В25	1,43	250,2	КП255с	В.2-2 К31
4КН33.89-3-С		В30		309,6	КП256с	
4КН33.89-4-С				344,8	КП257с	
4КН33.89-6-С				401,0	КП258с	
4КН33.89-7-С				495,3	КП259с	
4КН33.89-9-С				563,9	КП260с	
4КН33.89-1	3,579	В25	1,43	236,5	КП255	В.2-2 К172
4КН33.89-3		В30		295,9	КП256	
4КН33.89-4				331,1	КП257	
4КН33.89-6				387,3	КП258	
4КН33.89-7				473,3	КП259	
4КН33.89-9				541,9	КП260	

Технические требования см.I.020.I-2с/89 В.2-I ТТ
Детали см. I.020.I-2с/89 В.2-I3

Разраб.	МАИСУРАДЗЕ	
Проверил	КВАНАВА	
ГИП	БЭСКИВАДЗЕ	
Н. контр.	БЭСКИВАДЗЕ	

1.020.1-2с/89 2-1 К107

Колонна
4КН33.89—·—·—С
4КН33.89—·—·—

Стадия	Лист	Листов
Р		1

ТбилЗНИИЭП

Взам.инв.№ | Подпись и дата | Инв.№ подл.

1962-09 75

Формат А3

I.020.I-2с/89 Вып. 2-1

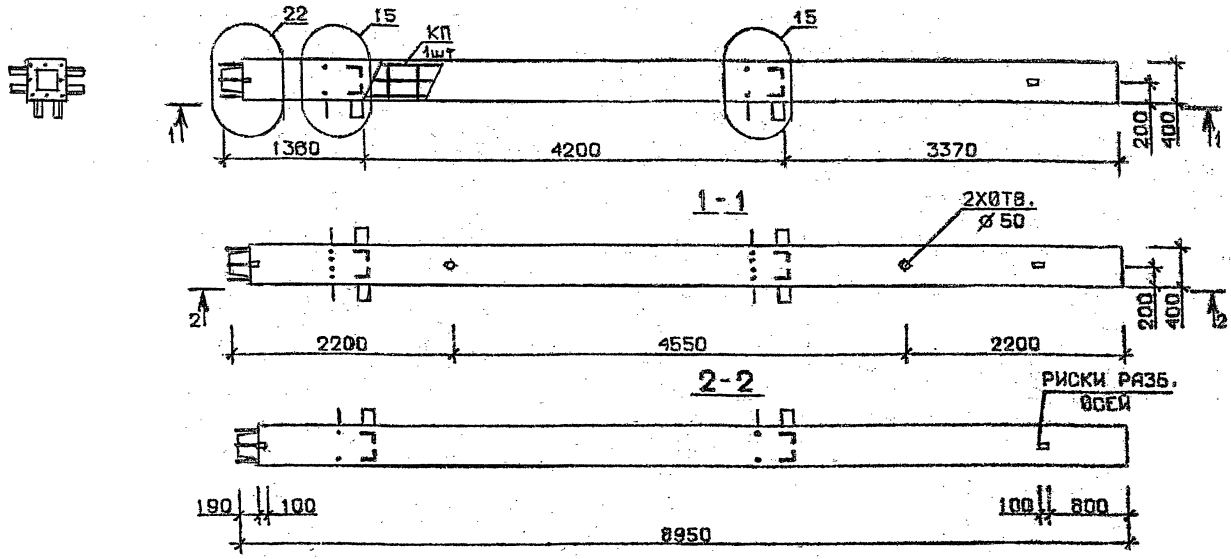

Марка колонны	Масса, т	Класс бетона	Объем бетона, м³	Расход стали кг	Марка арматурного изделия	Обозначение документа
4КН33.89-11-С	3,579	В35	1,43	643,3	КП261с	В.2-2 К62
4КН33.89-13-С				799,2	КП262с	
4КН33.89-14-С		В45		799,2	КП262с	
4КН33.89-11	3,579	В35	1,43	699,5	КП261	В.2-2 К173
4КН33.89-13				777,2	КП262	
4КН33.89-14		В45		777,2	КП262	

Технические требования см. I.020.I-2с/89 В.2-I ТТ
Детали см. I.020.I-2с/89 В.2-I3

Разраб.	Маисурадзе		1.020.1-2с/89 2-1 К108
Проверил	Чкванава		
ГИП	Бускиваадзе		
			Колонна 4КН33.89 —·—·— С; 4КН33.89 —··

Стадия	Лист	Листов
Р		1

ТбилЗНИИЭП

Инв.№ подл. | Подпись и дата | Взам.инв.№

1962-09 76

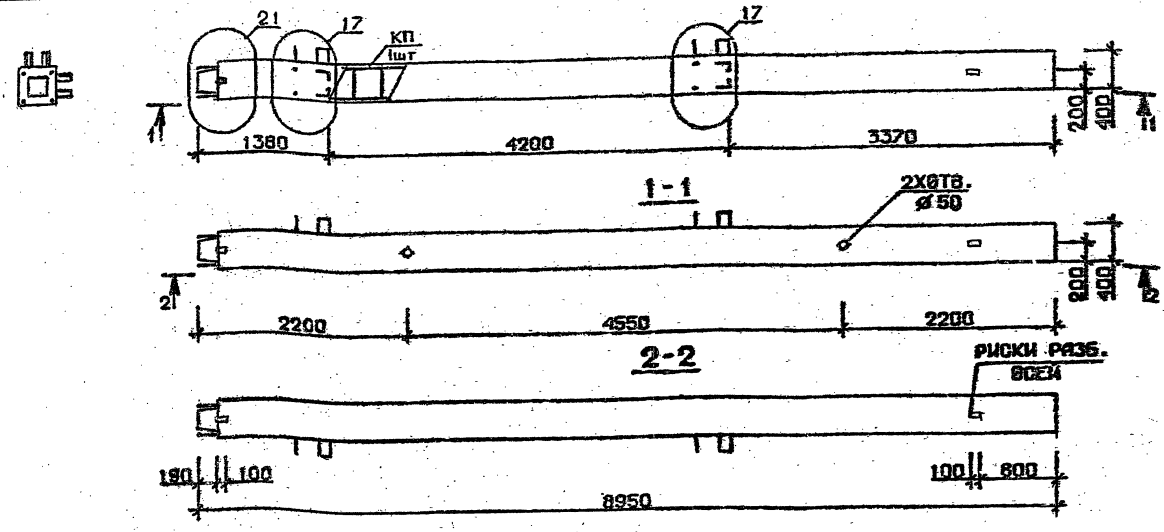

Марка колонны	Масса, т	Класс бетона	Объем бетона м³	Расход стали кг	Марка арматурного изделия	Обозначение документа
5КН 33.89-1-С	3,579	В25	1,43	236.6	КП263с	В.2-2 К62
5КН 33.89-3-С				296.1	КП264с	
5КН 33.89-4-С				331.3	КП265с	
5КН 33.89-6-С		В30		387,5	КП266с	К63
5КН 33.89-7-С				480.7	КП267с	
5КН 33.89-9-С				549.3	КП268с	
5КН 33.89-1	3,579	В25	1,43	222.9	КП263	В.2-2 К173
5КН 33.89-3				282.4	КП264	
5КН 33.89-4				317.6	КП265	
5КН 33.89-6		В30		373.8	КП266	К174
5КН 33.89-7				458.7	КП267	
5КН 33.89-9				527.3	КП268	

Технические требования см. I.020.I-2с/89 В.2-I ТТ
Детали см. I.020.I-2с/89 В.2-I3

Разраб.	Чинкветадзе		I.020.I-2с/89 2-I К109
Проверил	Барбакадзе		
ГИП	Чеканава		Колонна 5КН 33.89 ------ С 5КН 33.89 ----
Н. контр.	Чеканава		Стадия Р · Лист · Листов 1 · ТбилЗНИИЭП

1962-09 77 Формат А3

I.020.I-2с/89 В. 2-I

Инв. № подл. | Подпись и дата | Взам. инв. №

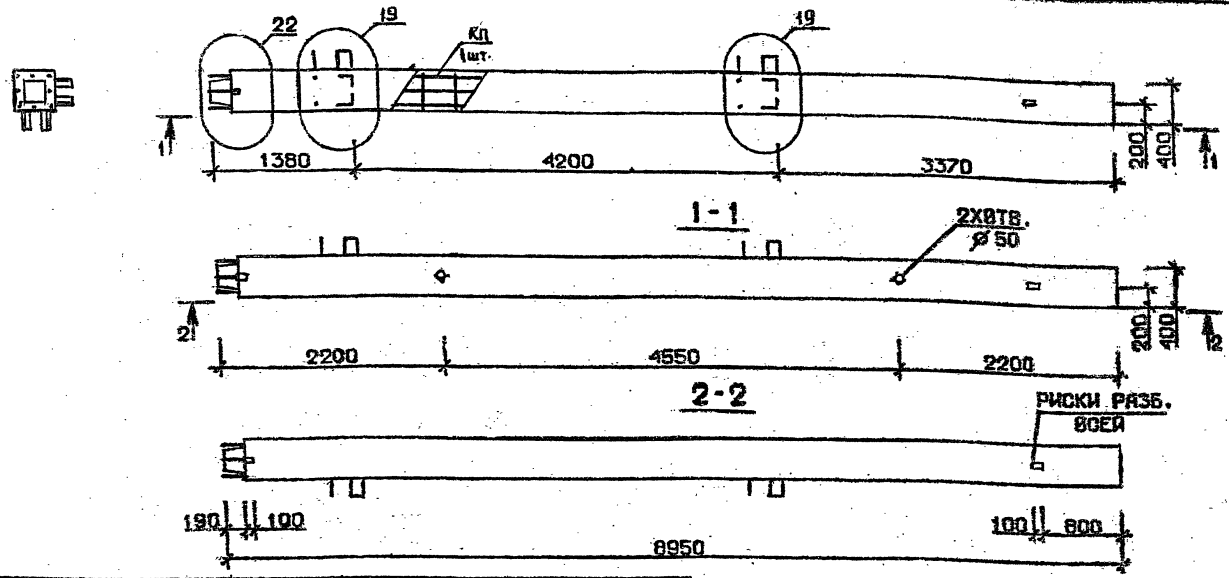

Марка колонны	Масса, т	Класс бетона	Объем бетона, м³	Расход стали кг	Марка арматурного изделия	Обозначение документа
5КН 33.89-11-С	3,579	В35	1,43	628.7	КП269с	В.2-2 К63
5КН 33.89-13-С				784,6	КП270с	К64
5КН 33.89-11	3,579	В35	1,43	615.0	КП269	В.2-2 К174
5КН 33.89-13				762.6	КП270	К175

Технические требования см. I.020.I-2с/89 В.2-I ТТ
Детали см. I.020.I-2с/89 В.2-I3

Разраб.	Чанкветадзе		I.020.I-2с/89 2-I К110
Проверил	Барзакадзе		
ТИП	Чкванава		Колонна 5КН 33.89—·—С 5КН 33.89—·—
Н. контр.	Чкванава		Стадия Р · Лист · Листов 1 · ТбилЗНИИЭП

1962-09 78

Формат А3

I.020.I-2с/89 В. 2-I

Инв. № подл. | Подпись и дата | Взам. инв. №

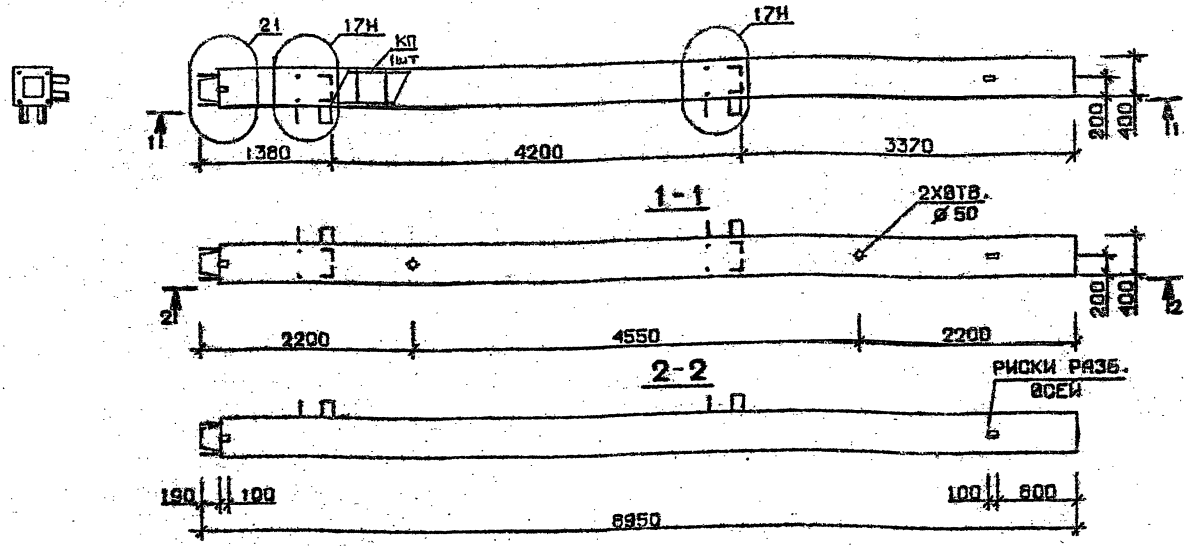

Марка колонны	Масса, т	Класс бетона	Объем бетона, м³	Расход стали кг	Марка арматурного изделия	Обозначение документа
5КН 33.89-1-Сн	3,579	В25	1,43	236,6	КП263сн	В.2-2 К64
5КН 33.89-3-Сн				296,1	КП264сн	
5КН 33.89-4-Сн		В30		331,3	КП265сн	
5КН 33.89-6-Сн				387,5	КП266сн	
5КН 33.89-7-Сн				480,7	КП267сн	К65
5КН 33.89-9-Сн				549,3	КП268сн	
5КН 33.89-1-н	3,579	В25	1,43	222,9	КП263н	В.2-2 К175
5КН 33.89-3-н				282,4	КП264н	
5КН 33.89-4-н		В30		317,6	КП265н	
5КН 33.89-6-н				373,8	КП266н	
5КН 33.89-7-н				458,7	КП267н	К176
5КН 33.89-9-н				527,3	КП268н	

Технические требования см. I.020.I-2с/89 В.2-I ТТ
Детали см. I.020.I-2с/89 В.2-I3

Разраб.	Гавлавадзе		I.020.I-2с/89 2-I КМ
Проверил	Барбакадзе		
ГИП	Чхаванава		Колонна 5КН33.89 —·—·— Сн; 5КН33.89 —·—·— н
Н. контр.	Чхаванава		Стадия: Р; Лист: ; Листов: 1
			ТбилЗНИИЭП

1962-09 79

I.020.I-2с/89 В. 2-I

Инв. № подл. | Подпись и дата | Взам. инв. №

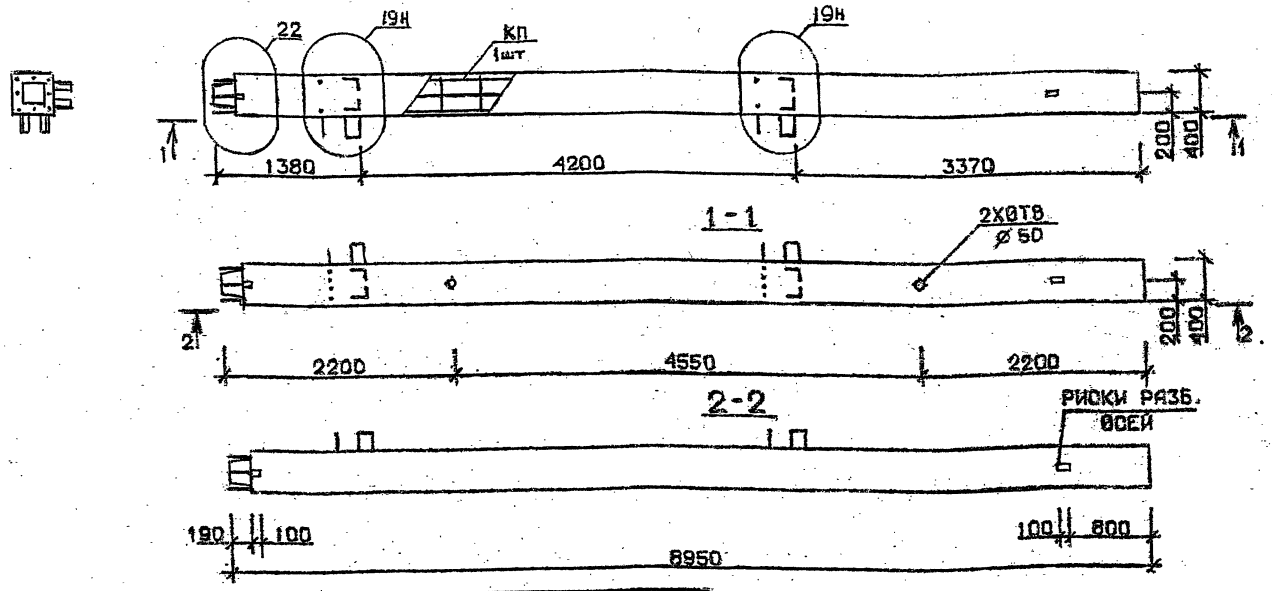

Марка колонны	Масса, т	Класс бетона	Объем бетона, м³	Расход стали кг	Марка арматурного изделия	Обозначение документа
5 КН 33.89 - 11-Сн	3,579	В 35	1,43	628,7	КП269сн	В.2-2 К65
5 КН 33.89 - 13-Сн				784,6	КП270сн	
5 КН 33.89 - 11 - н	3,579	В 35	1,43	615,0	КП269н	В 2-2 К176
5 КН 33.89 - 13 - н				762.6	КП270н	

Технические требования см. I.020.I-2с/89 В.2-I ТТ
Детали см. I.020.I-2с/89 В.2-I3

Разраб.	Тавшавадзе		
Проверил	Барбакадзе		
ГИП	Чкваниава		
Н. контр.	Чкваниава		

I.020.I-2с/89 2-I К112

Колонна
5 КН33.89 — Сн
5 КН33.89 — н

Стадия	Лист	Листов
Р		1

ТбилЗНИИЭП

1962-09 80

Формат А3

Инв. № подл. | Подпись и дата | Взам. инв. №

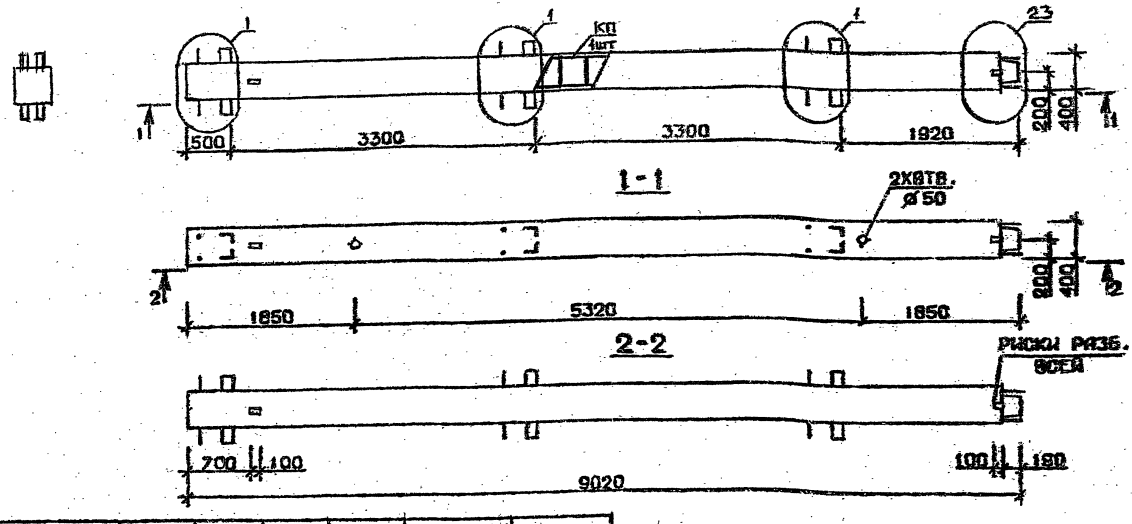

Марка колонны	Масса, т	Класс бетона	Объем бетона, м³	Расход стали кг	Марка арматурного изделия	Обозначение документа
1КВ 33.90-1-С	3,607	В 25	1,44	252,7	КП271с	В.2-2 К66
1КВ 33.90-2-С				302,5	КП272с	
1КВ 33.90-3-С		В 30		302,5	КП272с	
1КВ 33.90-4-С				338,0	КП273с	
1КВ 33.90-5-С		В 25		391,1	КП274с	
1КВ 33.90-7-С		В 30		485,4	КП275с	
1КВ 33.90-1	3,607	В 25	1,44	240,6	КП271	В.2-2 К177
1КВ 33.90-2				290,4	КП272	
1КВ 33.90-3		В30		290,4	КП272	
1КВ 33.90-4				326,1	КП273	
1КВ 33.90-5		В 25		379,0	КП274	
1КВ 33.90-7		В30		466,1	КП275	

Технические требования см. I.020.I-2с/89 В.2-I ТТ
Детали см. I.020.I-2с/89 В.2-I3

Разраб.	Мансурадзе		I.020.I-2с/89 2-1 КН3
Проверил	Бардакадзе		
ГИП	Чкванава		Колонна 1КВ 33.90-С 1КВ 33.90
Н. контр.	Чкванава		ТбилЗНИИЭП

Стадия Р | Лист | Листов 1

1962-09 81

Формат А3

Инв. № подл. | Подпись и дата | Взам. инв. №

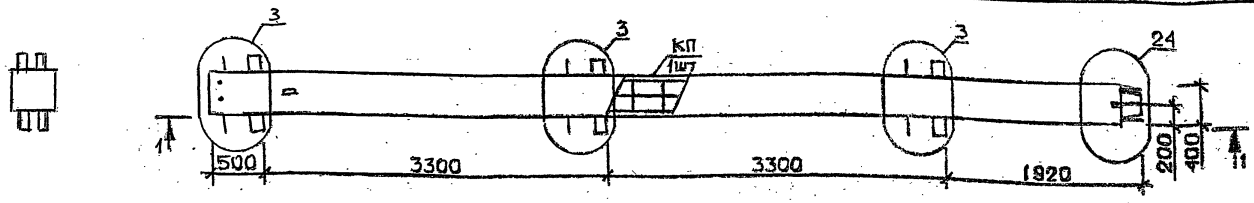

1-1

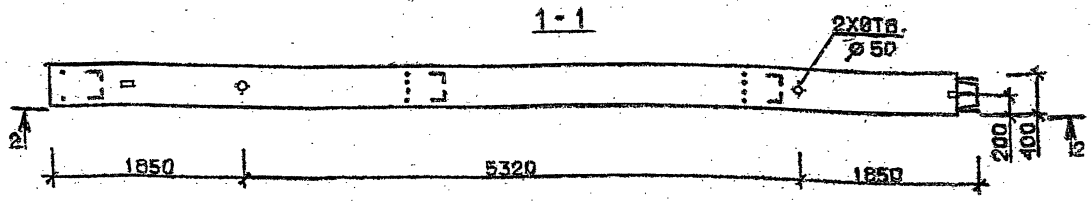

2-2

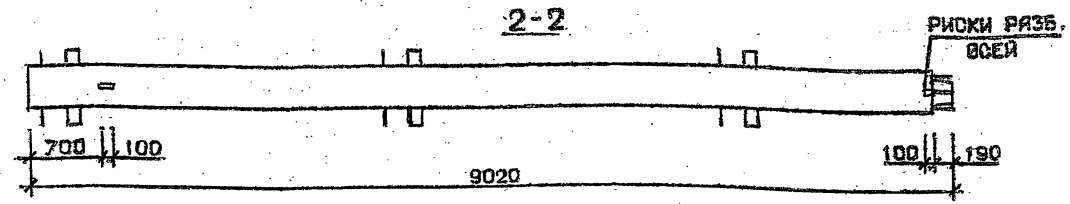

Технические требования см. I.020.I-2с/89 В.2-I ТТ
Детали см. I.020.I-2с/89 В.2-I3

Марка колонны	Масса, т	Класс бетона	Объем бетона, $м^3$	Расход стали кг	Марка арматурного изделия	Обозначение документа
1КВ 33.90-11-С	3,607	В35	1,44	645,6	КП276с	В.2-2 К66
1КВ 33.90-11	3,607	В35	1,44	626,2	КП276	К177

Разраб.	Мансурадзе		I.020.I-2с/89 2-I К114
Проверил	Барбакадзе		
ГИП	Чквадава		Колонна 1КВ33.90-11-С 1КВ33.90-11
Н. контр.	Чквадава		Стадия Р · Лист · Листов 1 · ТбилЗНИИЭП

1962-09 82 Формат А3

I.020.I-2с/89 В.2-I

Инв. № подл. | Подпись и дата | Взам. инв. №

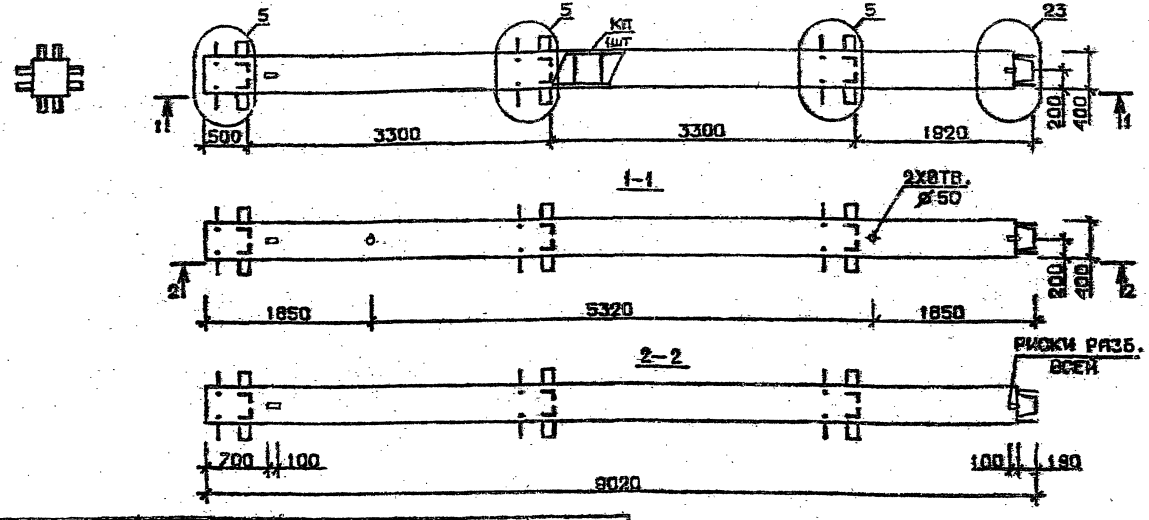

Марка колонны	Масса, т	Класс бетона	Объем бетона, м³	Расход стали кг	Марка арматурного изделия	Обозначение документа
2КВ 33.90-1-С	3,607	В 25	1,44	320,6	КП277с	В.2-2 К67
2КВ 33.90-2-С				370,4	КП278с	
2КВ 33.90-3-С		В 30		370,4	КП278с	
2КВ 33.90-4-С				405,9	КП279с	
2КВ 33.90-5-С		В 25		459,0	КП280с	
2КВ 33.90-7-С		В 30		559,3	КП281с	
2КВ 33.90-1	3,607	В 25	1,44	308,5	КП277	В.2-2 К178
2КВ 33.90-2				358,3	КП278	
2КВ 33.90-3		В 30		358,3	КП278	
2КВ 33.90-4				393,8	КП279	
2КВ 33.90-5		В 25		446,9	КП280	
2КВ 33.90-7		В 30		539,9	КП281	

Технические требования см. I.020.I-2с/89 В.2-I ТТ
Детали см. I.020.I-2с/89 В.2-I3

Разраб.	Плисурадзе		I.020.I-2с/89 2-1 К115
Проверил	Барбакадзе		
ГИП	Чкванава		Колонна 2КВ33.90 —-—-С 2КВ33.90 —--
Н. контр.	Чкванава		Стадия Р · Лист · Листов 1 · ТбилЗНИИЭП

1962-09 83

Формат А3

I.020.I-2с/89 В. 2-I

Инв.№ подл. | Подпись и дата | Взам.инв.№

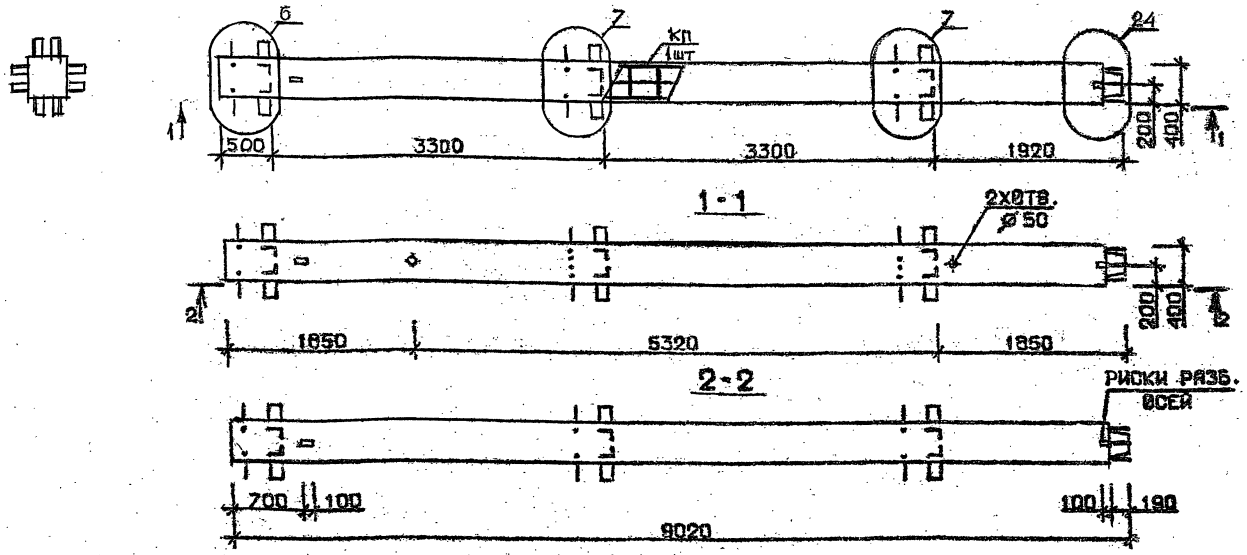

Марка колонны	Масса, т	Класс бетона	Объем бетона м³	Расход стали кг	Марка арматурного изделия	Обозначение документа
2КВ 33.90-11-С	3,607	В 35	1,44	712,2	КП282с	В.2-2 К67
2КВ 33.90-13-С				874,1	КП283с	К68
2КВ 33.90-11	3,607	В 35	1,44	700,1	КП282	В.2-2 К178
2КВ 33.90-13				854,7	КП283	К179

Технические требования см. I.020.I-2с/89 В.2-I ТТ
Детали см. I.020.I-2с/89 В.2-I3

Разраб.	ТАНКВЕТАДЗЕ		I.020.I-2с/89 2-I К116
Проверил	БАРБАКАДЗЕ		
ГИП	ЧКВАНАВА		Колонна 2КВ 33.90-----С 2КВ 33.90-----
Н. контр.	ЧКВАНАВА		Стадия Р · Лист · Листов 1 · ТбилЗНИИЭП

1962-09 84 Формат А3

I.020.I-2с/89 в. 2-I

Инв. № подл. | Подпись и дата | Взам. инв. №

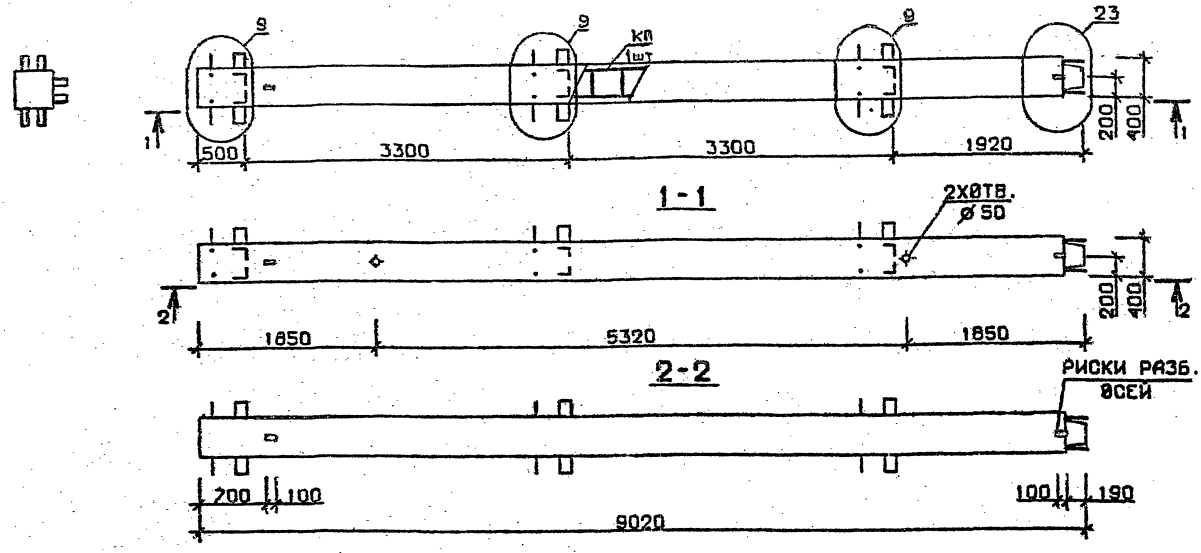

Марка колонны	Масса, т	Класс бетона	Объем бетона, м³	Расход стали кг	Марка арматурного изделия	Обозначение документа
3КВ 33.90-1-С	3,607	В 25	1,44	300,4	КП284с	В.2-2 К68
3КВ 33.90-2-С				350,2	КП285с	
3КВ 33.90 3-С		В 30		350,2	КП285с	
3КВ 33.90-4-С				385,6	КП286с	
3КВ 33.90-5-С		В 25		438,8	КП287с	
3КВ 33.90-7-С		В 30		537,4	КП288с	
3КВ 33.90-1	3,607	В 25	1,44	288,4	КП284	В.2-2 К69
3КВ 33.90-2				338,2	КП285	
3КВ 33.90-3		В 30		338,2	КП285	
3КВ 33.90-4				373,6	КП286	
3КВ 33.90-5		В 25		426,8	КП287	
3КВ 33.90-7		В 30		518,1	КП288	

Технические требования см. I.020.I-2с/89 В.2-I ТТ
Детали см. I.020.I-2с/89 В.2-I3

Разраб.	ЧАНКВЕТАДЗЕ		I.020.I-2с/89 2-1 КН7
Проверил	ГАРБАЧАДЗЕ		
ГИП	ЧКВАНАВА		Колонна 3КВ 33.90 —...—С 3КВ 33.90 —...
Н. контр.	ЧКВАНАВА		Стадия Р · Лист · Листов 1 · ТбилЗНИИЭП

Взам. инв. № | Подпись и дата | Инв. № подл.

Формат А3

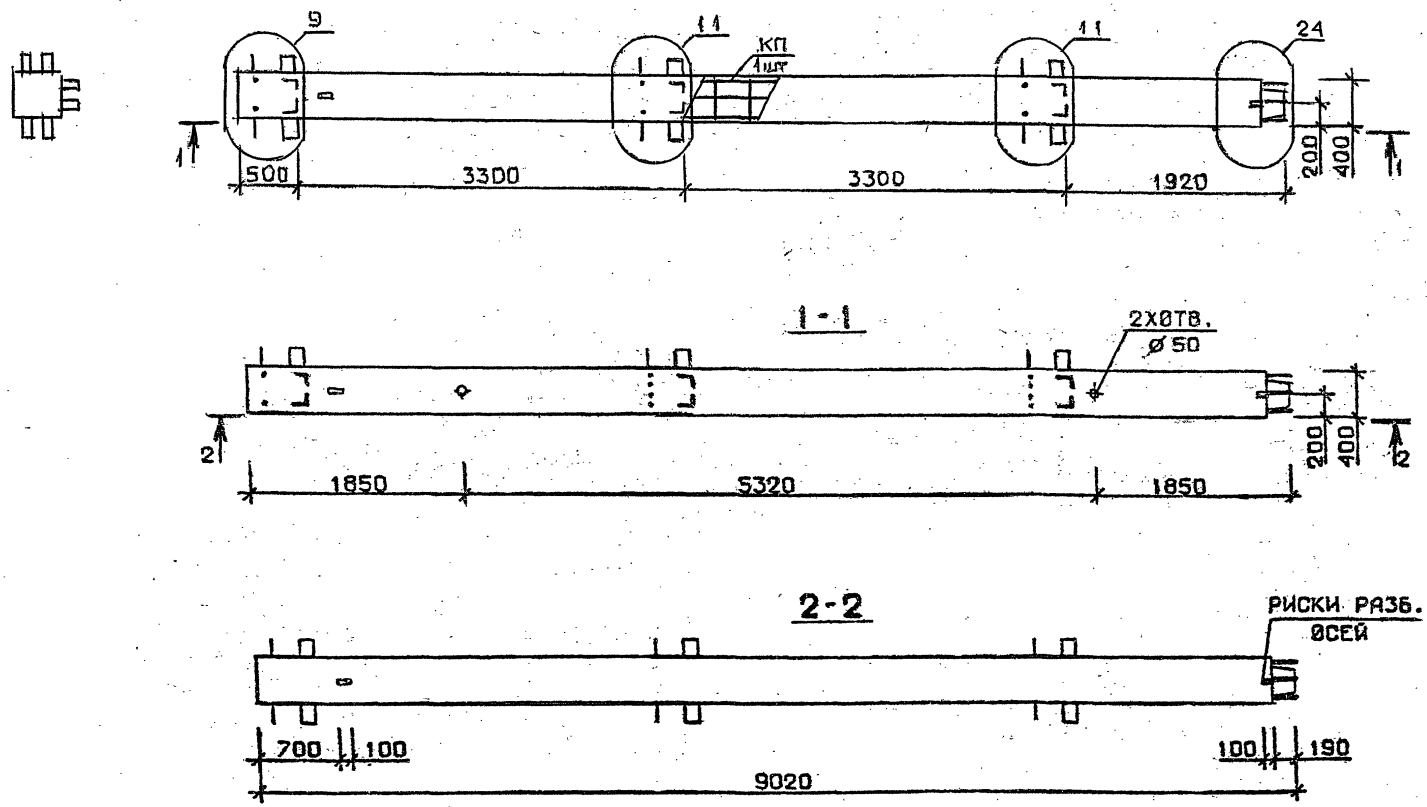

Технические требования см. I.020.I-2с/89 В.2-I ТТ
Детали см. I.020.I-2с/89 В.2-I3

Марка колонны	Масса, т	Класс бетона	Объем бетона $м^3$	Расход стали кг	Марка арматурного изделия	Обозначение документа
3КВ 33.90-11-С	3,607	В35	1,44	690,4	КП289с	В.2-2 К69
3КВ 33.90-11	3,607	В35	1,44	676,3	КП289	К180

Разраб.	ЧАИКВЕТАДЗЕ		I.020.I-2с/89 2-I К118
Проверил	БАРБАКАДЗЕ		
ГИП	ЧКВАНАВА		Колонна 3КВ 33.90-11-С 3КВ 33.90-11
Н. контр.	ЧКВАНАВА		Стадия: Р; Лист: ; Листов: 1
			ТбилЗНИИЭП

Инв. № подл. | Подпись и дата | Взам. инв. №

1962-09 86 Формат А3

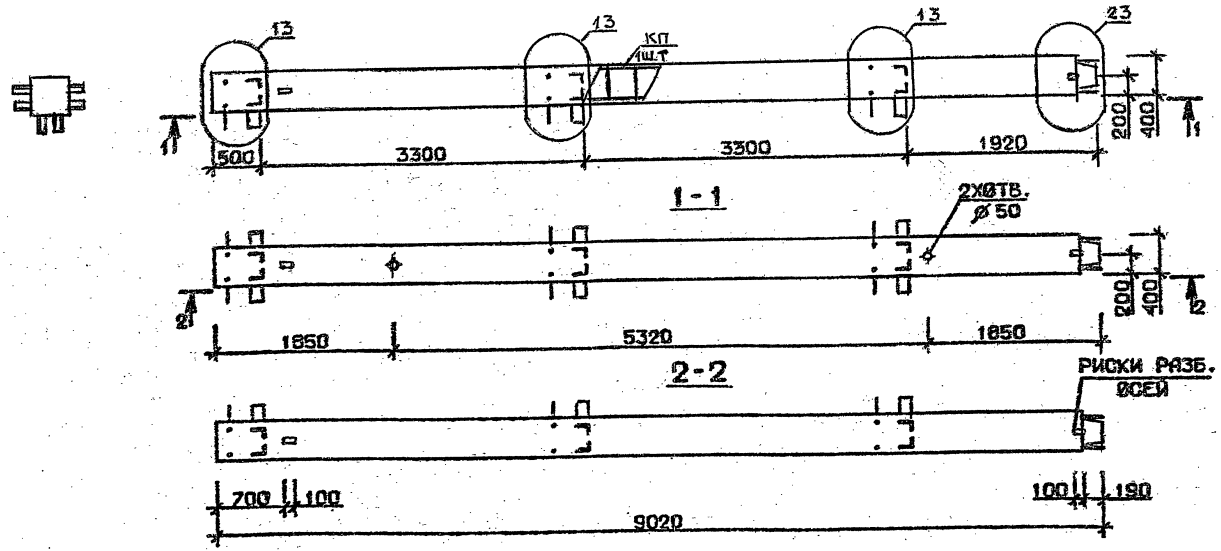

Марка колонны	Масса, т	Класс бетона	Объем бетона, м³	Расход стали кг	Марка арматурного изделия	Обозначение документа
4КВ33.90-1-С	3,607	В25	1,44	306,5	КП290с	В.2-2 К69
4КВ33.90-2-С				356,3	КП291с	
4КВ33.90-3-С		В30		356,3	КП291с	
4КВ33.90-4-С				391,7	КП292с	
4КВ33.90-5-С		В25		444,9	КП293с	
4КВ33.90-7-С		В30		543,5	КП294с	
4КВ33.90-1	3,607	В25	1,44	294,4	КП290	В.2-2 К180
4КВ33.90-2				344,2	КП291	
4КВ33.90-3		В30		344,2	КП291	
4КВ33.90-4				379,6	КП292	
4КВ33.90-5		В25		432,8	КП293	
4КВ33.90-7		В30		524,1	КП294	

Технические требования см. I.020.I-2с/89 В.2-I ТТ
Детали см. I.020.I-2с/89 В.2-I3

Разраб.	Чанкветадзе		I.020.I-2с/89 2-I К119
Проверил	Барбакадзе		
ГИП	Чкванава		Колонна 4КВ33.90 —·—·— С 4КВ33.90 —·—
Н. контр.	Чкванава		Стадия Р · Лист · Листов 1 · ТбилЗНИИЭП

Инв. № подл. | Подпись и дата | Взам. инв. №

1962-09 84

Формат А3

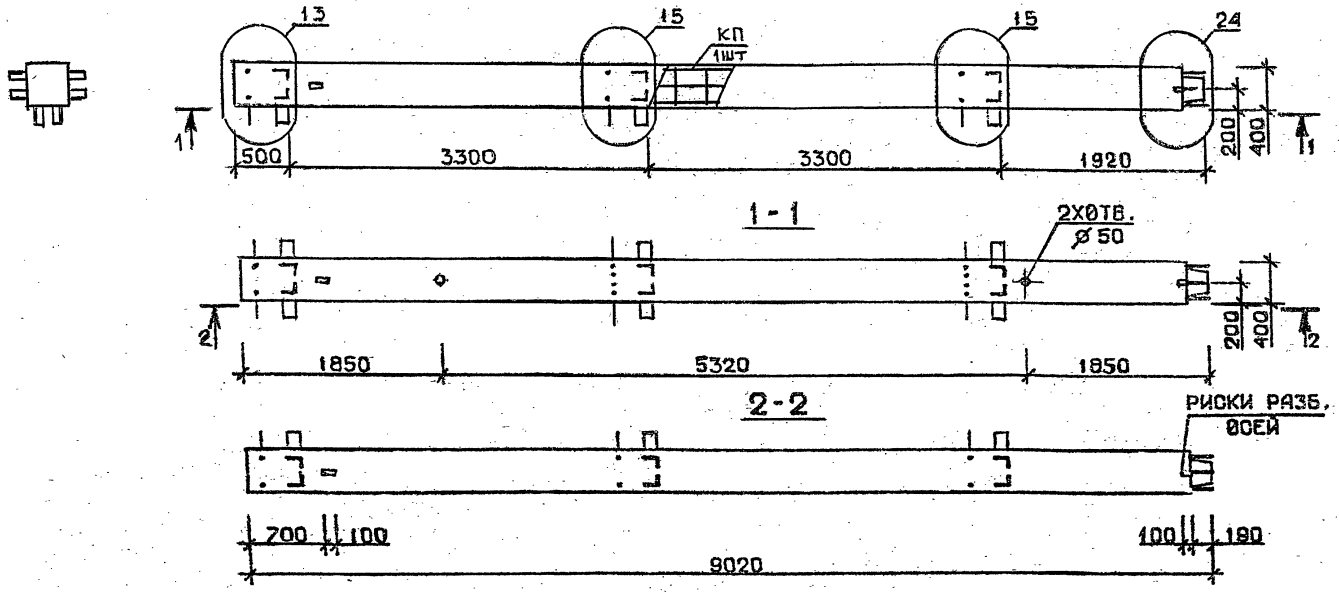

Марка колонны	Масса, т	Класс бетона	Объем бетона, м³	Расход стали кг	Марка арматурного изделия	Обозначение документа
4КВ 33.90-11-С	3,607	В 35	1,44	693,1	КП295с	В.2-2 К70
4 КВ 33.90-13-С				852,3	КП296с	
4 КВ 33.90-11	3,607	В 35	1,44	681,0	КП295	В.2-2 К181
4 КВ 33.90-13				832,9	КП296	

Технические требования см.I.020.I-2с/89 В.2-I ТТ
Детали см. I.020.I-2с/89 В.2-I3

Разраб.	Чанкветадзе		1.020.1-2с/89 2-1 К120
Проверил	Барбакадзе		
ГИП	Чкванава		Колонна 4КВ 33.90-----С 4КВ 33.90 ----
Н. контр.	Чкванава		Стадия Р / Лист / Листов 1 — ТбилЗНИИЭП

Инв. № подл. | Подпись и дата | Взам. инв. №

1962-09 88

Формат А3

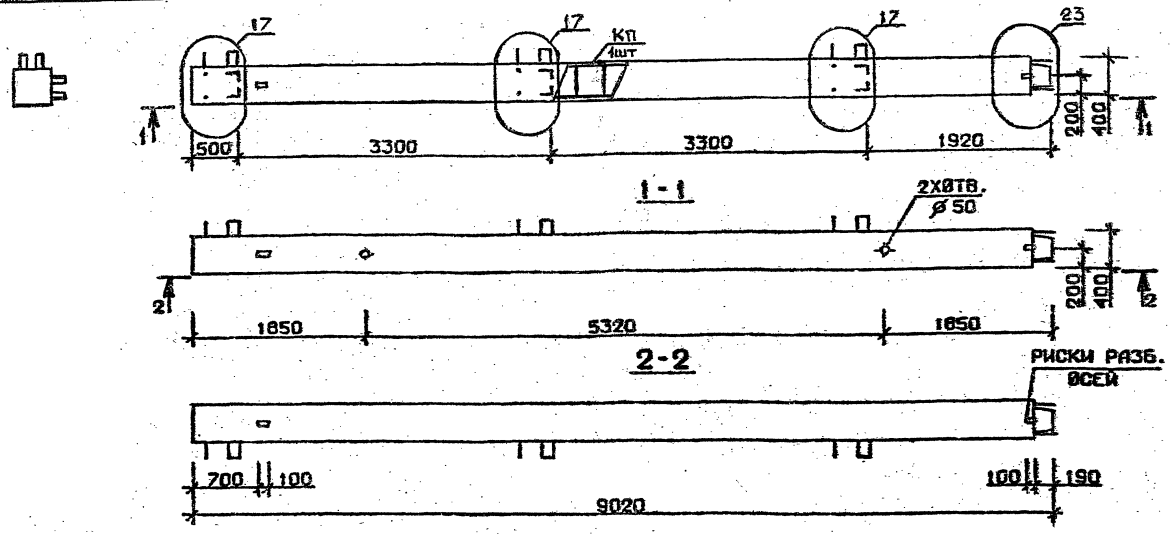

Марка колонны	Масса, т	Класс бетона	Объем бетона, м³	Расход стали кг	Марка арматурного изделия	Обозначение документа
5 КВ 33.90-1-С	3,607	В 25	1,44	286.2	КП297с	В.2-2 К70
5 КВ 33.90-2-С				336,0	КП298с	
5 КВ 33.90-3-С		В 30		336.0	КП298с	
5 КВ 33.90-4-С				371,4	КП299с	
5 КВ 33.90-5-С		В 25		424,5	КП300с	
5 КВ 33.90-7-С		В 30		521,6	КП301с	К71
5 КВ 33.90-1	3,607	В 25	1,44	274,1	КП297	В.2-2 К181
5 КВ 33.90-2				323,9	КП298	
5 КВ 33.90-3		В 30		323,9	КП298	
5 КВ 33.90-4				359,3	КП299	
5 КВ 33.90-5		В 25		412,4	КП300	
5 КВ 33.90-7		В 30		502,2	КП301	К182

Технические требования см. I.020.I-2с/89 В.2-I ТТ
Детали см. I.020.I-2с/89 В.2-I3

Разраб.	Тавшавадзе		I.020.I-2с/89 2-I К121
Проверил	Барбакадзе		
ГИП	Чкванава		
Н. контр.	Чкванава		Колонна 5 КВ 33.90-----С 5 КВ 33.90----

Стадия	Лист	Листов
Р		1

ТбилЗНИИЭП

1962-09 89

Формат А3

Инв. № подл. | Подпись и дата | Взам. инв. №

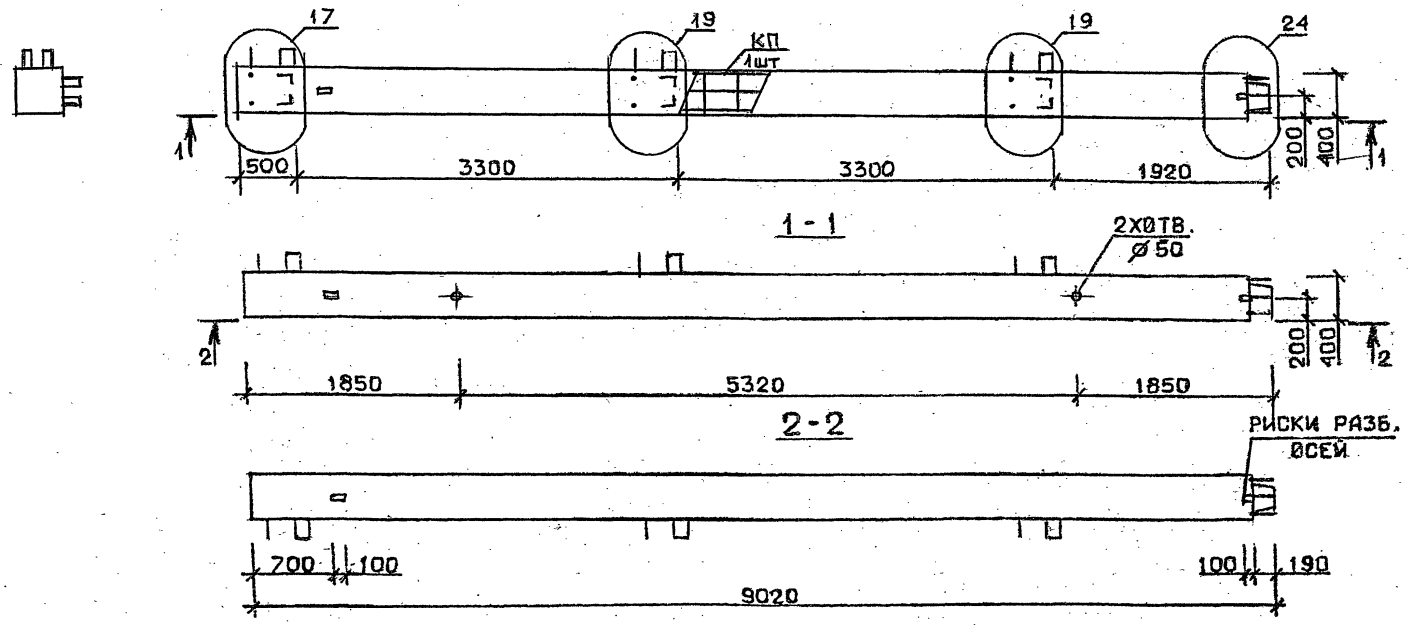

Марка колонны	Масса, т	Класс бетона	Объем бетона, м³	Расход стали кг	Марка арматурного изделия	Обозначение документа
5КВ 33.90 - 11 - С	3,607	В35	1,44	671,2	КП302с	В.2-2 К71
5КВ 33.90 - 13 - С				826,1	КП303с	
5КВ 33.90 - 11	3,607	В35	1,44	659,1	КП302	В.2-2 К182
5КВ 33.90 - 13				806,7	КП303	

Технические требования см. I.020.I-2с/89 В.2-I ТТ
Детали см. I.020.I-2с/89 В.2-I3

Разраб.	ТАБЫЛАВАДЗЕ		I.020.I-2с/89 2-I К122
Проверил	БАРБАКАДЗЕ		
ГИП	ЧКВАНАВА		Колонна 5КВ 33.90 — — — С 5КВ 33.90 — — —
Н. контр.	ЧКВАНАВА		Стадия Р · Лист · Листов 1 · ТбилЗНИИЭП

Инв. № подл. | Подпись и дата | Взам. инв. №

1962-09 90

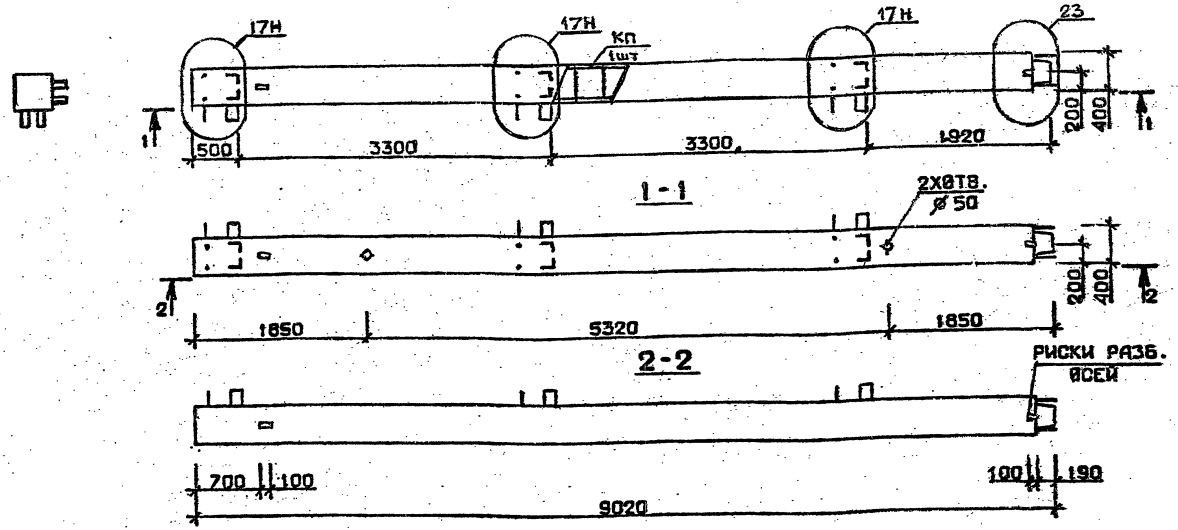

Марка колонны	Масса, т	Класс бетона	Объем бетона $м^3$	Расход стали кг	Марка арматурного изделия	Обозначение документа
5КВ 33.90-1-Сн	3,607	В 25	1,44	286,2	КП297сн	В.2-2 К72
5КВ 33.90-2-Сн				336,0	КП298сн	
5КВ 33.90-3-Сн		В 30		336,0	КП298сн	
5КВ 33.90-4-Сн				371,4	КП299сн	
5КВ 33.90-5-Сн		В 25		424,5	КП300сн	
5КВ 33.90-7-Сн		В 30		521,6	КП301сн	
5КВ 33.90-1-н	3,607	В 25	1,44	274,1	КП297н	В.2-2 К183
5КВ 33.90-2-н				323,9	КП298н	
5КВ 33.90-3-н		В 30		323,9	КП298н	
5КВ 33.90-4-н				359,3	КП299н	
5КВ 33.90-5-н		В 25		412,4	КП300н	
5КВ 33.90-7-н		В 30		502,2	КП301н	

Технические требования см. I.020.I-2с/89 В.2-I ТТ
Детали см. I.020.I-2с/89 В.2-I3

Разраб.	ТАВЦАВАДЗЕ		I.020.I-2с/89 2-1 К123
Проверил	БАРБАХАДЗЕ		
ГИП	ЧКВАНАВА		Колонна 5КВ 33.90 —·—·— Сн; 5КВ 33.90 —·—·— н
Н. контр.	ЧКВАНАВА		Стадия Р; Лист; Листов 1; ТбилЗНИИЭП

Инв. № подл. | Подпись и дата | Взам. инв. №

1962-09 91 Формат А3

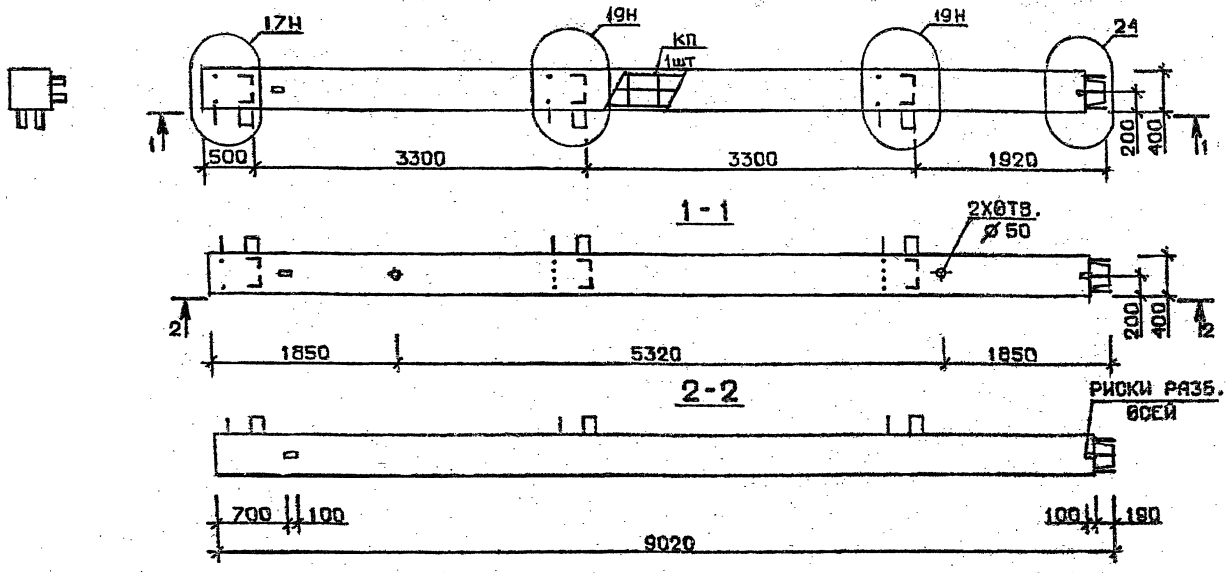

Марка колонны	Масса, т	Класс бетона	Объем бетона, м³	Расход стали кг	Марка арматурного изделия	Обозначение документа
5КВ 33.90 - 11 - Сн	3,607	В 35	1,44	671,2	КП302 сн	В.2-2 К73
5КВ 33.90 - 13 - Сн				826,1	КП303 сн	
5КВ 33.90 - 11 - н	3,607	В 35	1,44	659,1	КП302 н	В.2-2 К184
5КВ 33.90 - 13 - н				806,7	КП303 н	

Технические требования см. I.020.I-2с/89 В.2-I ТТ
Детали см. I.020.I-2с/89 В.2-I3

Разраб.	Павшавадзе		1.020.1-2с/89 2-1 К124
Проверил	Бардакадзе		
ГИП	Чкванава		Колонна 5КВ 33.90 —— Сн 5КВ 33.90 —— н
Н. контр.	Чкванава		

Стадия	Лист	Листов
Р		1

ТбилЗНИИЭП

Инв. № подл. | Подпись и дата | Взам. инв. №

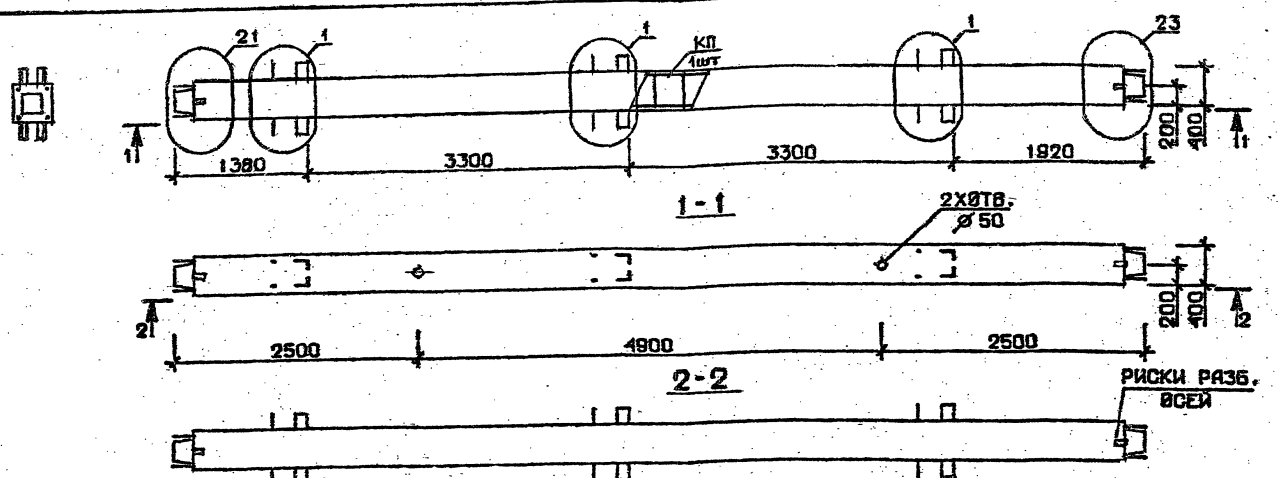

Марка колонны	Масса, т	Класс бетона	Объем бетона $м^3$	Расход стали кг	Марка арматурного изделия	Обозначение документа
1КС 33.99-1-С	3,959	В 25	1,58	276,9	КП304с	В.2-2 К74
1КС 33.99-3-С		В30		331,8	КП305с	
1КС 33.99-4-С				370,6	КП306с	
1КС 33.99-5-С		В 25		429,0	КП307с	
1КС 33.99-1	3,959	В 25	1,58	263.7	КП304	В.2-2 К185
1КС 33.99-3		В30		318.6	КП305	
1КС 33.99-4				356.8	КП306	
1КС 33.99-5		В 25		415.8	КП307	

Технические требования см. I.020.I-2с/89 В.2-I ТТ
Детали см. I.020.I-2с/89 В.2-I3

Разраб.	ТАБИЛАВАДЗЕ		I.020.I-2с/89 2-1 К125
Проверил	БАРБАКАДЗЕ		
ГИП	ЧКВАНАВА		Колонна 1КС 33.99 —-—-С 1КС 33.99 —--
Н. контр.	ЧКВАНАВА		Стадия Р · Лист · Листов 1 · ТбилЗНИИЭП

Формат А3

I.020.I-2с/89 В. 2-I

Инв. № подл. | Подпись и дата | Взам. инв. №

1962-09 93

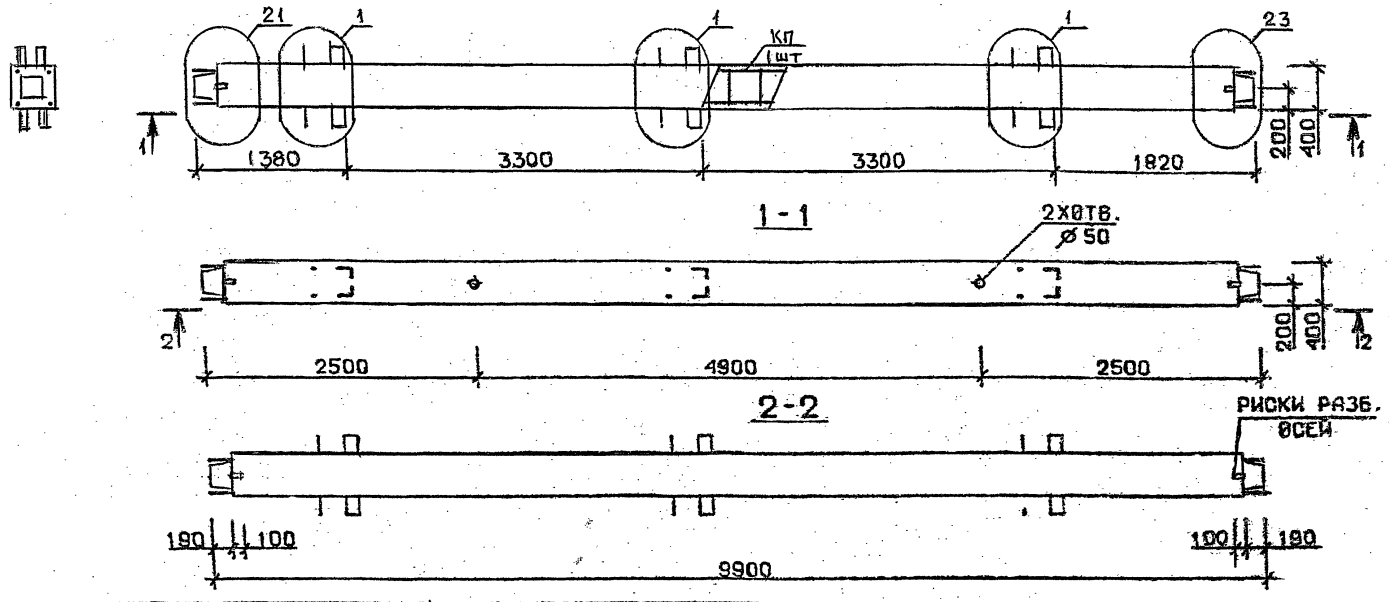

Марка колонны	Масса, т	Класс бетона	Объем бетона, м³	Расход стали кг	Марка арматурного изделия	Обозначение документа
1КС 33.99-6-С	3,959	В30	1,58	429,0	КП307с	В.2-2 К74
1КС 33.99-7-С				531,7	КП308с	
1КС 33.99-9-С				606,0	КП309с	
1КС 33.99-6	3,959	В30	1,58	415,8	КП307	В.2-2 К185
1КС 33.99-7				510,5	КП308	
1КС 33.99-9				584,9	КП309	

Технические требования см. I.020.I-2с/89 В.2-I ТТ.
Детали см. I.020.I-2с/89 В.2-I3

Разраб.	МАНСУРАДЗЕ	
Проверил	БАРБАКАДЗЕ	
ГИП	ЧКВАНАВА	
Н. контр.	ЧКВАНАВА	

1.020.1-2с/89 2-1 К126

Колонна
1КС 33.99 —·—·— С
1КС 33.99 —·—·—

Стадия	Лист	Листов
Р		1

ТбилЗНИИЭП

Формат А3

1962-09 94

I.020.I-2с/89 В. 2-I

Инв. № подл. | Подпись и дата | Взам. инв. №

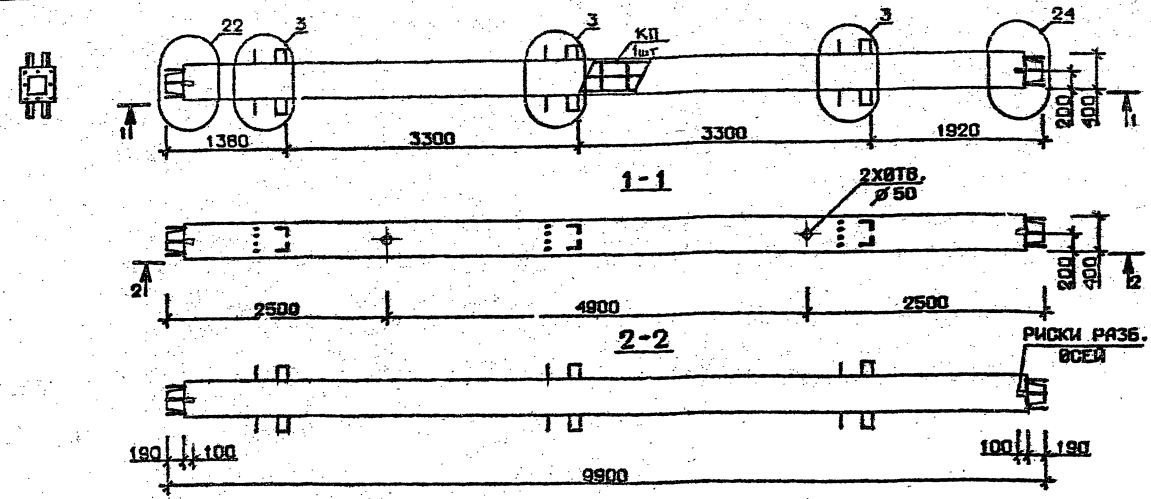

Марка колонны	Масса, т	Класс бетона	Объем бетона, м³	Расход стали кг	Марка арматурного изделия	Обозначение документа
1КС 33.99-11-С	3,959	В 35	1,58	718,2	КП310с	В.2-2 К75
1КС 33.99-13-С				897,6	КП311с	
1КС 33.99-14-С		В 45		897,6	КП311с	
1КС 33.99-11	3,959	В35	1,58	705,0	КП310	В.2-2 К186
1КС 33.99-13				876,5	КП311	
1КС 33.99-14		В45		876,5	КП311	

Технические требования см. I.020.I-2с/89 В.2-I ТТ
Детали см. I.020.I-2с/89 В.2-I3

Разраб.	Мисураадзе		I.020.I-2с/89 2-I К127
Проверил	Барбакадзе		
ГИП	Чеванова		Колонна 1КС33.99 —— С 1КС33.99 ——
Н.контр.	Чеванова		Стадия Р, Лист, Листов I; ТбилЗНИИЭП

I.020.I-2с/89 В. 2-I

Инв. № подл. | Подпись и дата | Взам. инв. №

1962-09 95

Формат А3

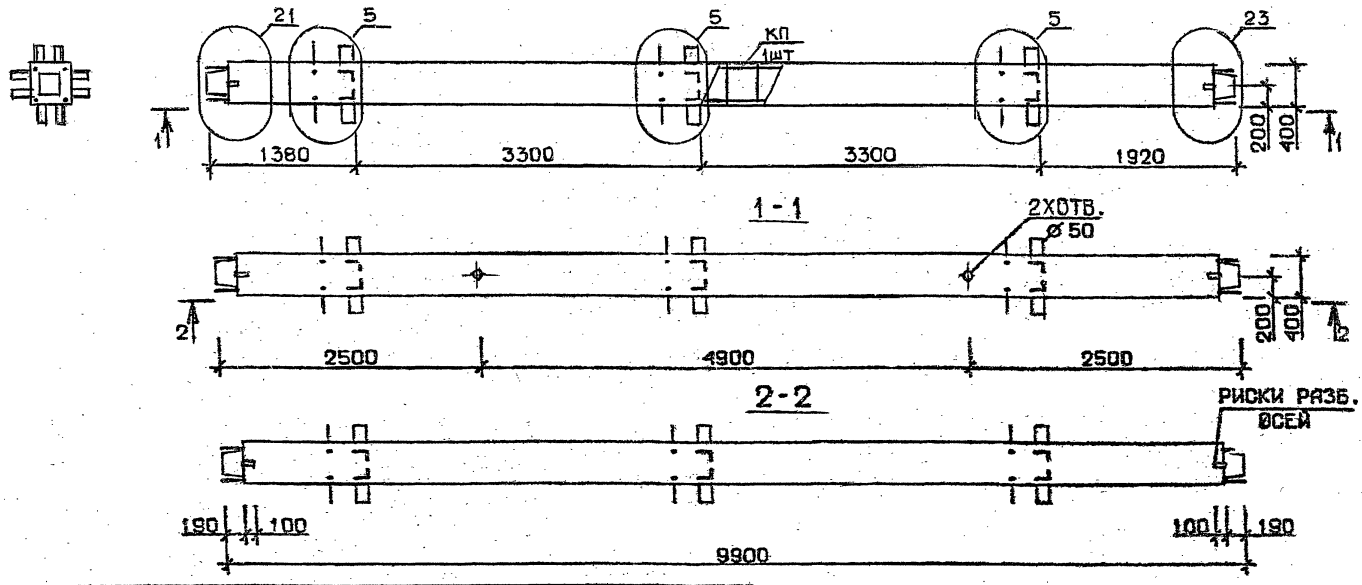

Марка колонны	Масса, т	Класс бетона	Объем бетона, м³	Расход стали кг	Марка арматурного изделия	Обозначение документа
2 КС 33.99-1-С	3,959	В 25	1,58	348,8	КП312с	В.2-2 К76
2 КС 33.99-3-С		В30		403,7	КП313с	
2 КС 33.99-4-С				442,8	КП314с	
2 КС 33.99-5-С		В 25		501,3	КП315с	
2 КС 33.99-1	3,959	В 25	1,58	335,6	КП312	В.2-2 К187
2 КС 33.99-3		В 30		390,5	КП313	
2 КС 33.99-4				429,6	КП314	
2 КС 33.99-6		В 25		487,1	КП315	

Технические требования см. I.020.I-2с/89 В.2-I ТТ
Детали см. I.020.I-2с/89 В.2-I3

Разраб.	Максурадзе	
Проверил	Барбакадзе	
ГИП	Чкванава	
Н. контр.	Чкванава	

1.020.1-2с/89 2-1 К128

Колонна
2КС 33.99-...-С
2КС 33.99-...

Стадия	Лист	Листов
Р		1

ТбилЗНИИЭП

Инв. № подл. | Подпись и дата | Взам. инв. №

I.020.I-2с/89 В. 2-I

1962-09 96 Формат А3

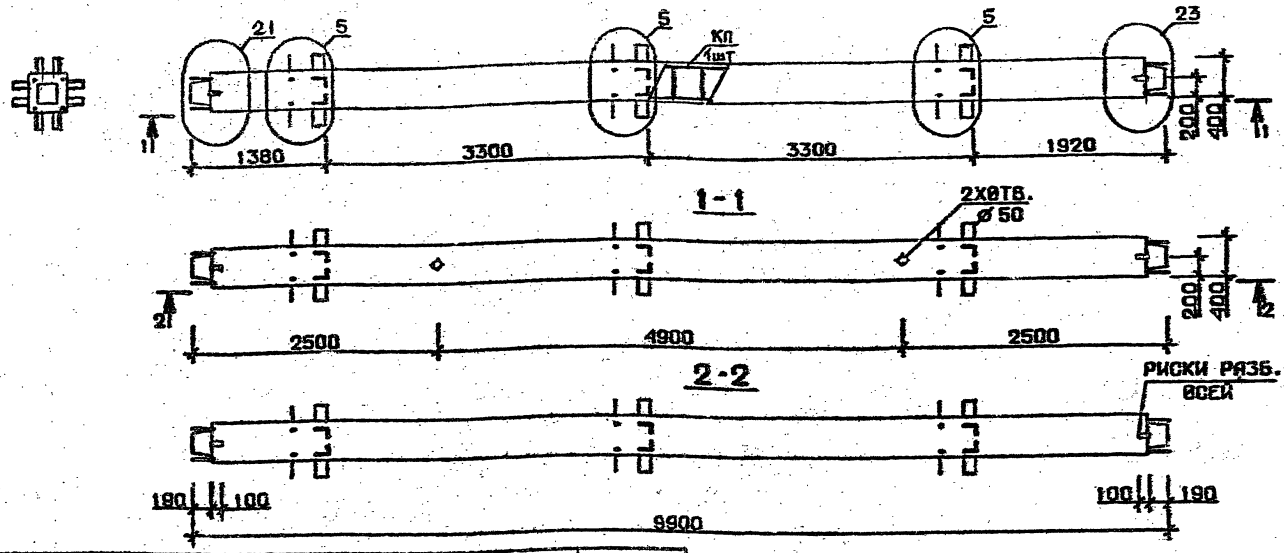

Марка колонны	Масса, т	Класс бетона	Объем бетона, м³	Расход стали кг	Марка арматурного изделия	Обозначение документа
2КС 33.99-6-С	3,959	В30	1,58	601,3	КП315С	В.2-2К76
2КС 33.99-7-С				610,8	КП316С	
2КС 33.99-9-С				685,2	КП317С	
2КС 33.99-6	3,959	В30	1,58	487,1	КП315С	В.2-2К187
2КС 33.99-7				589,7	КП316С	
2КС 33.99-9				664,1	КП317С	

Технические требования см. I.020.I-2с/89 В.2-I ТТ
Детали см. I.020.I-2с/89 В.2-I3

Разраб.	МАИСУРАДЗЕ		I.020.I-2с/89 2-1 К129
Проверил	БАРБАСАДЗЕ		
ГИП	ЧЕБАНАВА		Колонна 2КС33.99——С 2КС33.99——
Н. контр.	ЧЕБАНАВА		Стадия Р · Лист · Листов I · ТбилЗНИИЭП

Инв. № подл. | Подпись и дата | Взам. инв. №

I.020.I-2с/89 \ В. 2-I

1962-09 97

Формат А3

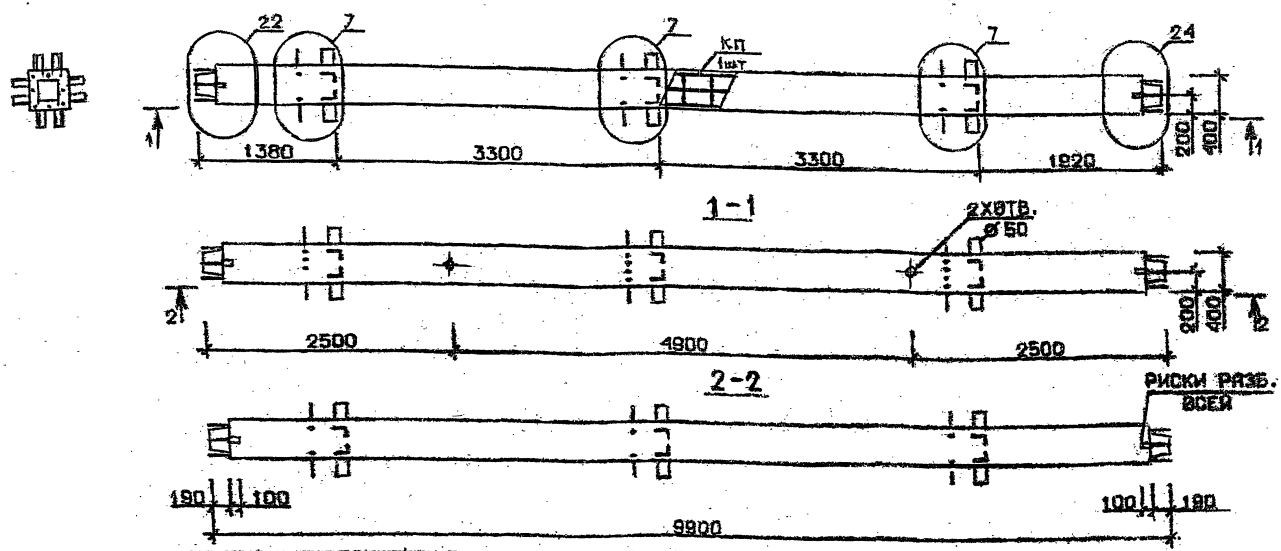

Марка колонны	Масса, т	Класс бетона	Объем бетона, м³	Расход стали кг	Марка арматурного изделия	Обозначение документа
2КС 33.99-11-С	3,959	В35	1,58	785,0	КП318с	В.2-2 К77
2КС 33.99-13-С				961,4	КП319с	
2КС 33.99-14-С		В45		961,4	КП319с	
2КС 33.99-11	3,959	В35	1,58	769,8	КП318	В.2-2 К188
2КС 33.99-13				940,3	КП319	
2КС 33.99-14		В45		940,3	КП319	

Технические требования см. I.020.I-2с/89 В.2-I ТТ
Детали см. I.020.I-2с/89 В.2-I3

Разраб.	МАИСУРАДЗЕ		1.020.1-2с/89 2-1 К130
Проверил	БАРБАКАДЗЕ		
ГИП	ЧКВАНАВА		Колонна 2КС 33.99 —·—·—С 2КС 33.99 —·—
Н.контр.	ЧКВАНАВА		Стадия Р · Лист 1 · Листов 1 · ТбилЗНИИЭП

I.020.I-2с/89 В.2-I

Инв. № подл. | Подпись и дата | Взам. инв. №

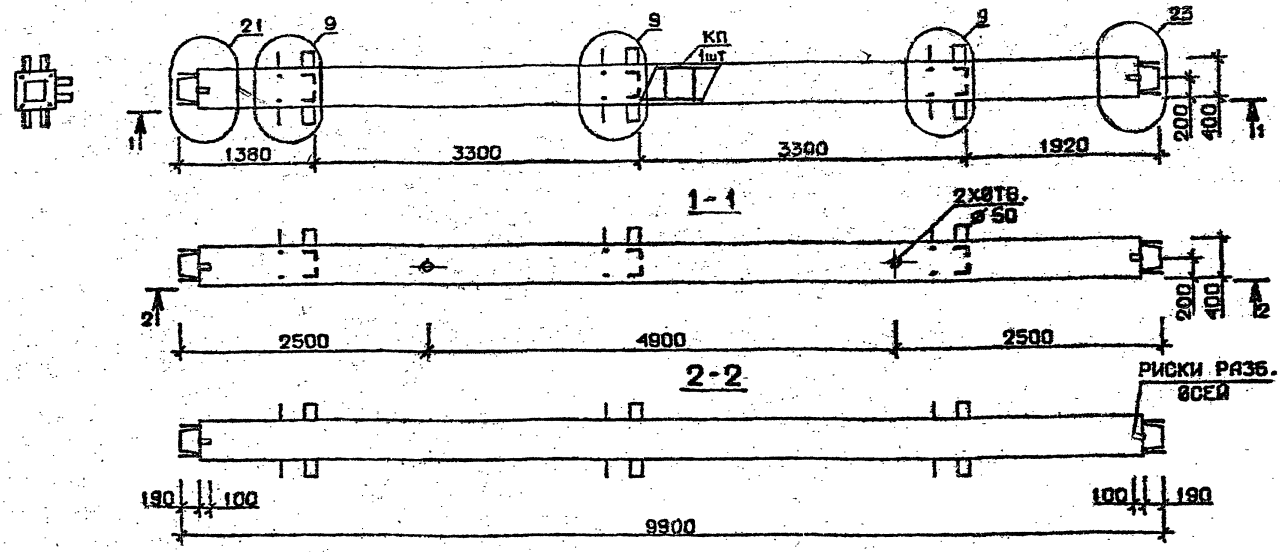

Марка колонны	Масса, т	Класс бетона	Объем бетона, м³	Расход стали кг	Марка арматурного изделия	Обозначение документа
3КС 33 99-1-С	3,959	В 25	1,58	328,1	КП320с	В.2-2 К78
3КС 33.99-3-С		В 30		383,0	КП321с	
3КС 33.99-4-С				422,0	КП322с	
3КС 33.99-5-С		В 25		480,5	КП323с	
3КС 33.99-1	3,959	В 25	1,58	314,9	КП320	В.2-2 К189
3КС 33.99-3		В 30		369,8	КП321	
3КС 33.99-4				408,8	КП322	
3КС 33.99-5		В 25		467,3	КП323	

Технические требования см. I.020.I-2с/89 В.2-I ТТ
Детали см. I.020.I-2с/89 В.2-I3

Разраб.	Чанкзетадзе		I.020.I-2с/89 2-1 К131
Проверил	Ѳарбакадзе		
ГИП	Чкванава		Колонна 3КС 33.99——С 3КС 33.99——
Н. контр.	Чкванава		Стадия Р · Лист · Листов 1 · ТбилЗНИИЭП

1962-09 99

Формат А3

I.020.I-2с/89 В. 2-I

Инв. № подл. | Подпись и дата | Взам. инв. №

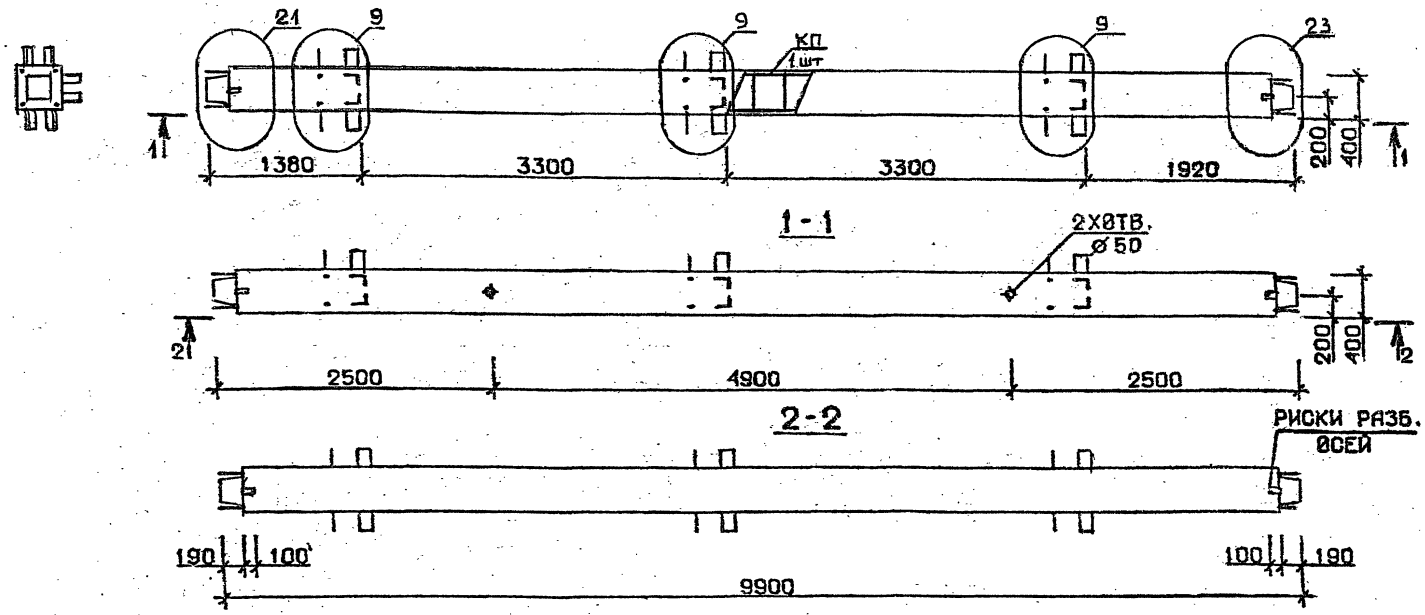

Марка колонны	Масса, т	Класс бетона	Объем бетона $м^3$	Расход стали кг	Марка арматурного изделия	Обозначение документа
3КС 33.99-6-с	3,959	В 30	1,58	480,5	КП323с	В.2-2 К78
3КС 33.99-7-с				588,4	КП324с	
3КС 33.99-9-с				662,8	КП325с	
3КС 33.99-6	3,959	В 30	1,58	467.3	КП323	В.2-2 К189
3КС 33.99-7				567.4	КП324	
3КС 33.99-9				641,8	КП325	

Технические требования см. I.020.I-2с/89 В.2-I ТТ
Детали см. I.020.I-2с/89 В.2-I3

Разраб.	Чанкветадзе		I.020.I-2с/89 2-I К132
Проверил	Барбакадзе		
ГИП	Чеванава		Колонна 3КС33.99-…-… 3КС33.99-…
Н. контр.	Чеванава		Стадия Р, Лист, Листов 1 — ТбилЗНИИЭП

Инв. № подл. | Подпись и дата | Взам. инв. №

1962-09 100

Формат А3

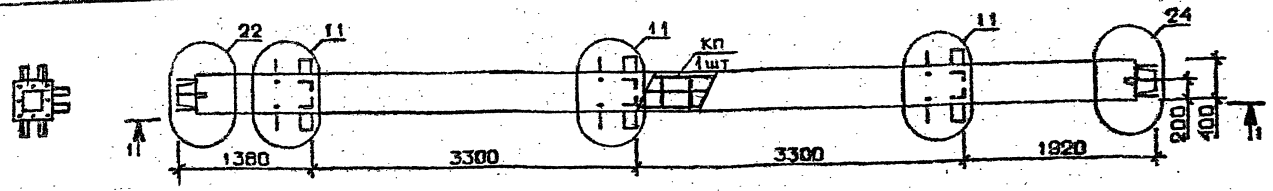

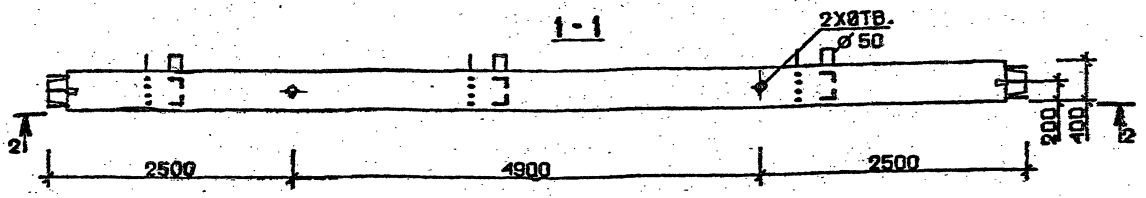

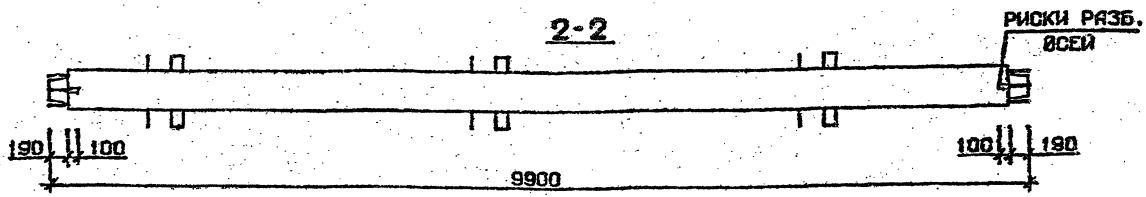

Технические требования см. I.020.I-2с/89 В.2-I ТТ
Детали см. I.020.I-2с/89 В.2-I3

Марка колонны	Масса, т	Класс бетона	Объем бетона, м³	Расход стали кг	Марка арматурного изделия	Обозначение документа
3КС 33.99-11-С	3,959	В35	1,58	762,5	КП326с	В.2-2 К79
3КС 33.99-11	3,959	В35	1,58	749.4	КП326	К190

Разраб.	Чанкветадзе		I.020.I-2с/89 2-I К133
Проверил	Барбарадзе		
ГИП	Чеванава		Колонна 3КС 33.99-11-С 3КС 33.99-11
Н.контр.	Чеванава		Стадия Р · Лист · Листов 1 · ТбилЗНИИЭП

Формат А3

1962-09 101

I.020.I-2с/89 В. 2-I

Инв. № подл. | Подпись и дата | Взам. инв. №

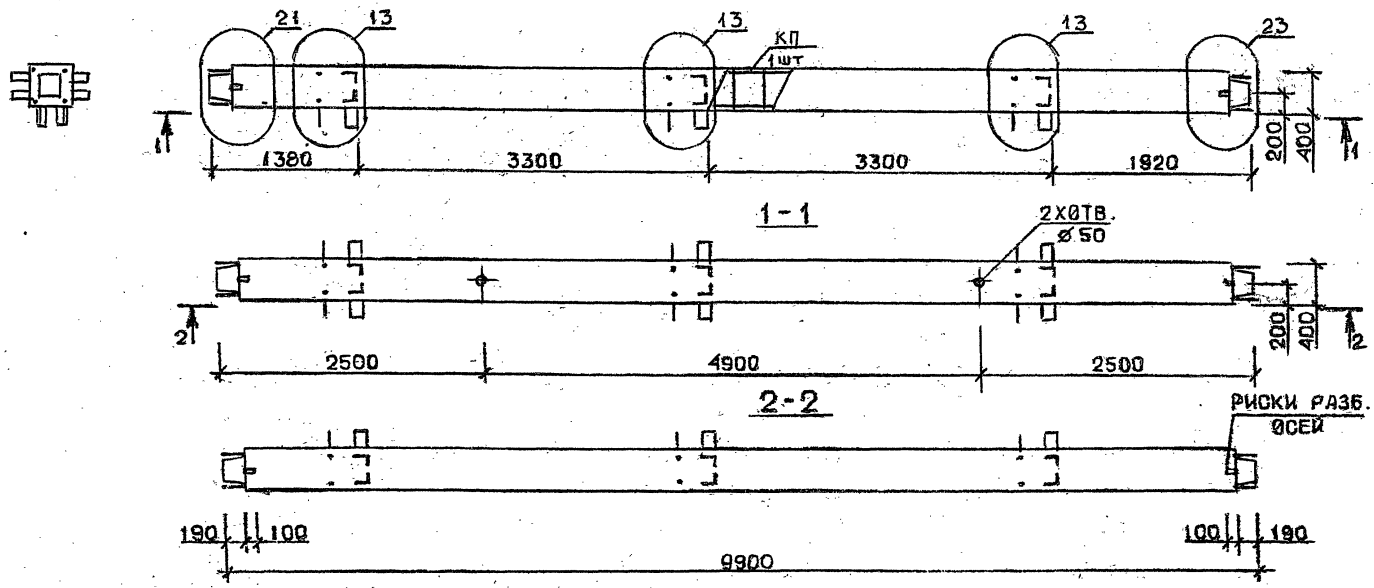

Марка колонны	Масса, т	Класс бетона	Объем бетона, м³	Расход стали кг	Марка арматурного изделия	Обозначение документа
4КС 33.99-1-С	3,959	В 25	1,58	334,1	КП327с	В.2-2 К79
4КС 33.99-3-С		В 30		389,0	КП328с	
4КС 33.99-4-С				428,0	КП329с	
4КС 33.99-5-С		В 25		486,5	КП330с	
4КС 33.99-1	3,959	В 25	1,58	320,9	КП327	В.2-2 К190
4КС 33.99-3		В 30		375,8	КП328	
4КС 33.99-4				414,3	КП329	
4КС 33.99-5		В 25		473,3	КП330	

Технические требования см. I.020.I-2с/89 В.2-I ТТ
Детали см. I.020.I-2с/89 В.2-I3

Разраб.	Чанкветадзе	
Проверил	Барбакадзе	
ГИП	Чкванава	
Н. контр.	Чкванава	

I.020.I-2с/89 2-1 К134

Колонна
4КС 33.99-...-С
4КС 33.99-...

Стадия	Лист	Листов
Р		1

ТбилЗНИИЭП

Формат А3

I.020.I-2с/89 В. 2-I

Инв. № подл. | Подпись и дата | Взам. инв. №

1962-09 102

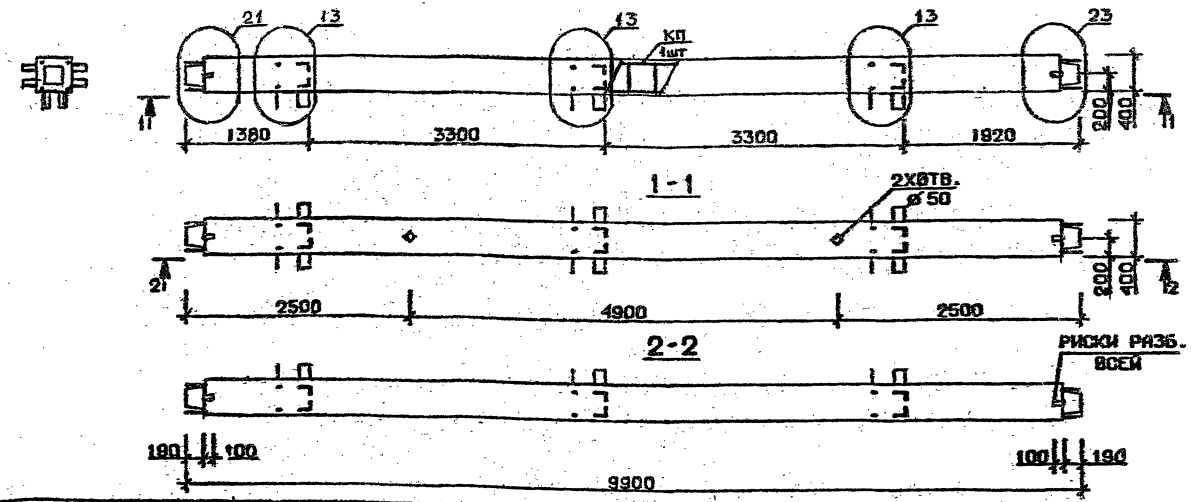

Марка колонны	Масса, т	Класс бетона	Объем бетона м³	Расход стали кг	Марка арматурного изделия	Обозначение документа
4КС 33.99-6-С	3,959	В30	1,58	486,5	КП330с	8.2-2 К79
4КС 33.99-7-С				594,5	КП331с	
4КС 33.99-9-С				668,9	КП332с	
4КС 33.99-6	3,959	В30	1,58	473,3	КП330	8.2-2 К190
4КС 33.99-7				573,4	КП331	
4КС 33.99-9				647,8	КП332	

Технические требования см. I.020.I-2с/89 В.2-I ТТ
Детали см. I.020.I-2с/89 В.2-I3

Разраб.	НАНКЕТАШ		I.020.I-2с/89 2-I К135
Проверил	БАРБАКАДЗЕ		
ГИП	ЧКВАНАВА		Колонна 4КС 33.99-------С 4КС 33.99-----
Н. контр.	ЧКВАНАВА		Стадия Р · Лист 1 · Листов 1 · ТбилЗНИИЭП

Формат А3

1962-09 103

I.020.I-2с/89 В. 2-I

Инв. № подл. | Подпись и дата | Взам. инв. №

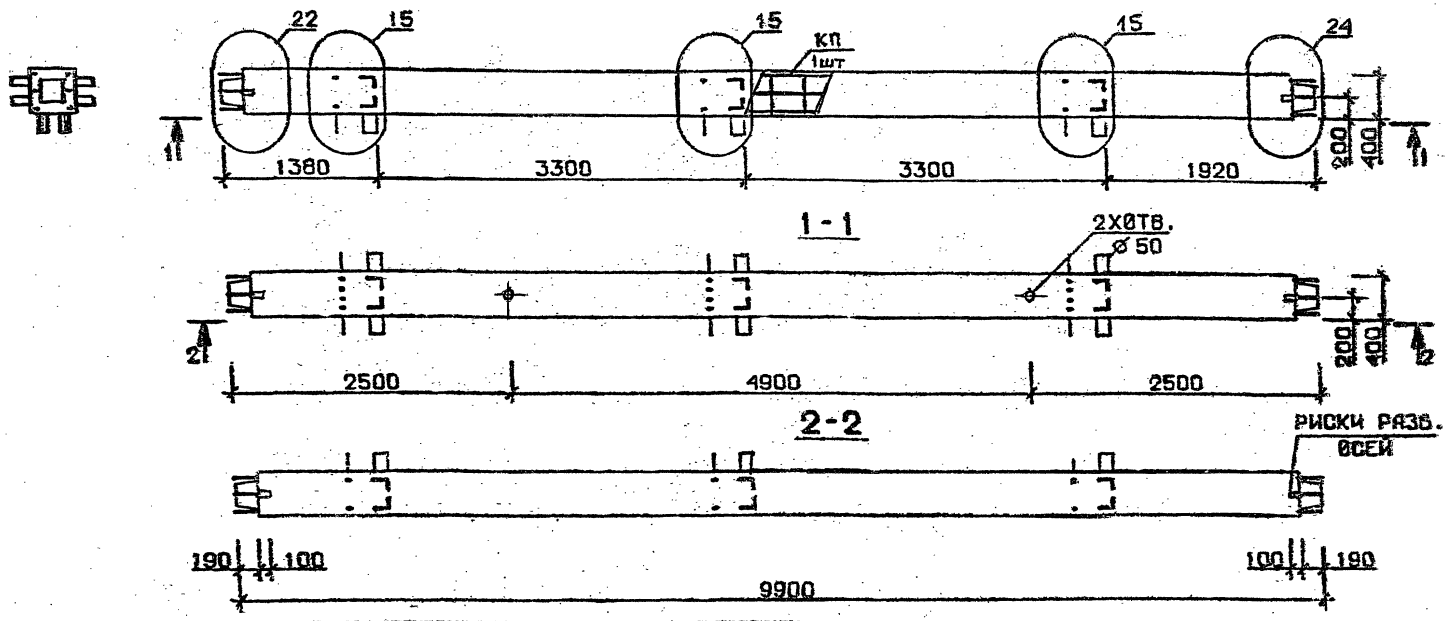

Марка колонны	Масса, т	Класс бетона	Объем бетона, м³	Расход стали кг	Марка арматурного изделия	Обозначение документа
4КС 33.99-11-С	3,959	В 35	1,58	763,7	КП333с	В.2-2 К80
4КС 33.99-13-С				936,9	КП334с	
4КС 33.99-14-С		В 45		936,9	КП334с	
4КС 33.99-11	3,959	В 35	1,58	750,5	КП333	В.2-2 К191
4КС 33.99-13				915,8	КП334	
4КС 33.99-14		В 45		915,8	КП334	

Технические требования см. I.020.I-2с/89 В.2-I ТТ
Детали см. I.020.I-2с/89 В.2-I3

Разраб.	ТАВШАВАДЗЕ	
Проверил	БАРБАКАДЗЕ	
ГИП	ЧКВАНАВА	
Н. контр.	ЧКВАНАВА	

1.020.1-2с/89 2-1 К136

Колонна
4КС 33.99 —···— С
4КС 33.99 —···

Стадия	Лист	Листов
Р		1

ТбилЗНИИЭП

Формат А3

Инв. № подл. | Подпись и дата | Взам. инв. №

1962-09 104

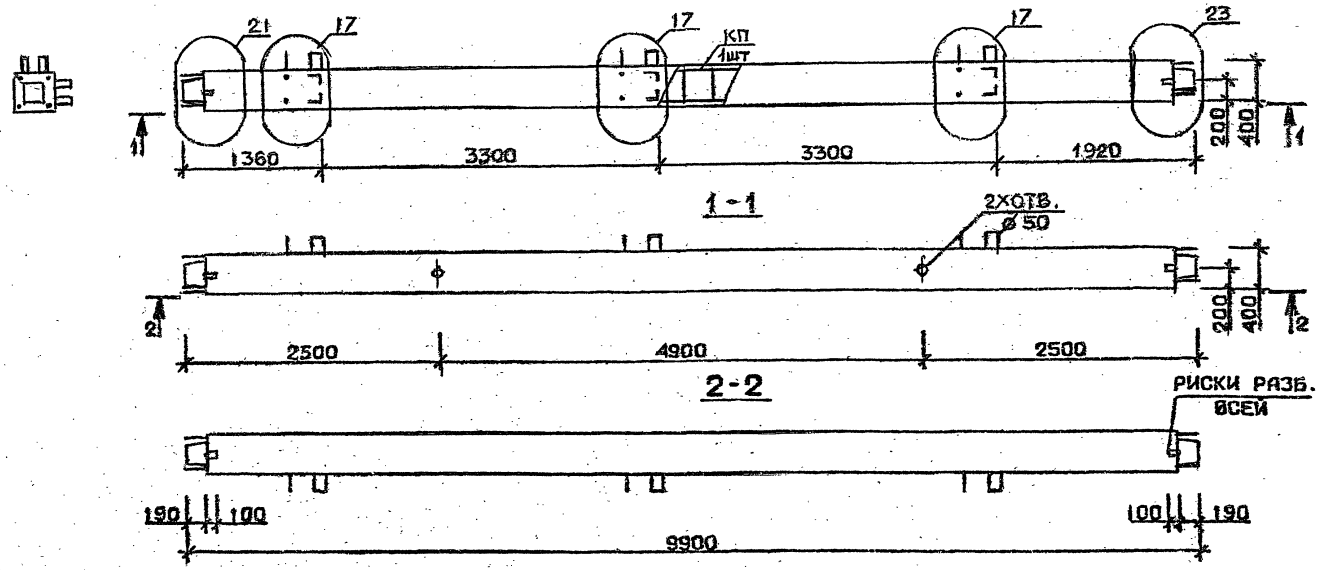

Марка колонны	Масса, т	Класс бетона	Объем бетона, м³	Расход стали кг	Марка арматурного изделия	Обозначение документа
5КС 33.99-1-С	3,959	В 25	1,58	313,3	КП335с	В.2-2 К80
5КС 33.99-3-С		В 30		368,2	КП336с	
5КС 33.99-4-С				407,2	КП337с	
5КС 33.99-5-С		В 25		465,8	КП338с	
5КС 33.99-1	3,959	В 25	1,58	300,1	КП335	В.2-2 К191
5КС 33.99-3		В 30		355,0	КП336	
5КС 33.99-4				394,0	КП337	
5КС 33.99-5		В 25		452,6	КП338	

Технические требования см. I.020.I-2с/89 В.2-I ТТ
Детали см. I.020.I-2с/89 В.2-I3

Разраб.	ТАВШАВАДЗЕ		I.020.I-2с/89 2-1 К137
Проверил	БАРБАКАДЗЕ		
ГИП	ЧКВАНАВА		Колонна 5КС 33.99-...-С 5КС 33.99-...
Н. контр.	ЧКВАНАВА		Стадия Р · Лист · Листов 1 · ТбилЗНИИЭП

Инв. № подл. | Подпись и дата | Взам. инв. №

Формат А3

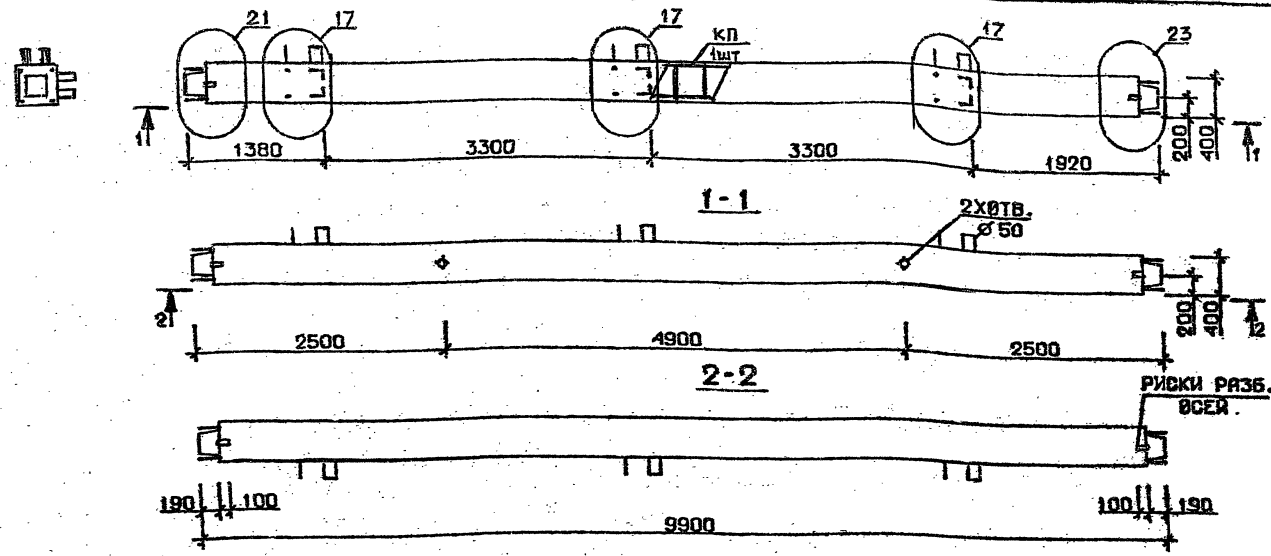

Марка колонны	Масса, т	Класс бетона	Объем бетона, м³	Расход стали кг	Марка арматурного изделия	Обозначение документа
5 КС 33.99-6-С	3,959	В30	1,58	465.8	КП338с	
5 КС 33.99-7-С				572.0	КП339с	
5 КС 33.99-9-С				646.4	КП340с	
5 КС 33.99-6	3,959	В30	1,58	452,6	КП338	
5 КС 33.99-7				550.9	КП339	
5 КС 33.99-9				625.3	КП340	

Технические требования см. I.020.I-2с/89 В.2-I ТТ
Детали см. I.020.I-2с/89 В.2-I3

Разраб.	Тавшавадзе		I.020.I-2с/89 2-I К13В
Проверил	Барбакадзе		
ГИП	Чкванава		Колонна 5КС 33.99——С 5КС 33.99——
Н. контр.	Чкванава		Стадия Р · Лист · Листов 1 · ТбилЗНИИЭП

I.020.I-2с/89 В.2-I

Инв. № подл. | Подпись и дата | Взам. инв. №

1962-09 106

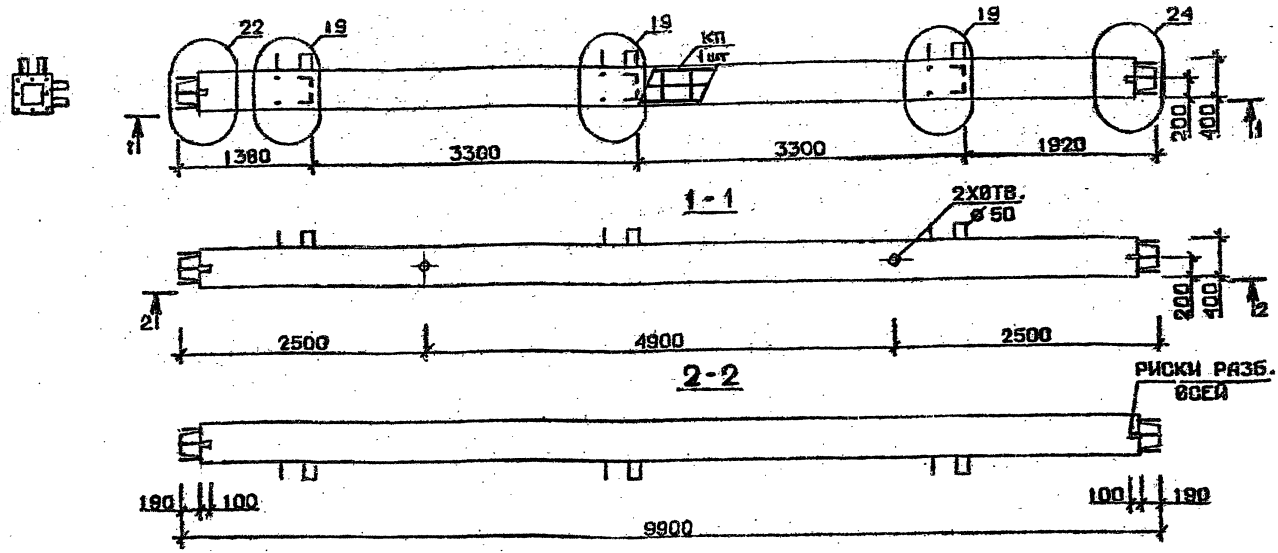

Марка колонны	Масса, т	Класс бетона	Объем бетона, м³	Расход стали кг	Марка арматурного изделия	Обозначение документа
5КС 33.99-11-С	3,959	В 35	1,58	741,2	КП341с	В.2-2 К81
5КС 33.99-13-С				914,4	КП342с	
5КС 33.99-14-С		В 45		914,4	КП342с	
5КС 33.99-11	3,959	В 35	1,58	728,0	КП341	В.2-2 К192
5КС 33.99-13				893,3	КП342	
5КС 33.99-14		В 45		893,3	КП342	

Технические требования см. I.020.I-2с/89 В.2-I ТТ
Детали см. I.020.I-2с/89 В.2-I3

Разраб.	ТАВШАВАДЗЕ		
Проверил	БАРБАСАДЗЕ		
ГИП	ЧКВАНАВА		
Н. контр.	ЧКВАНАВА		

I.020.I-2с/89 2-1 К139

Колонна
5КС33.99-----С
5КС 33.99----

Стадия	Лист	Листов
Р		1

ТбилЗНИИЭП

Формат А3

Инв. № подл. | Подпись и дата | Взам. инв. №

I.020.I-2с/89 В. 2-I

1962-09 107

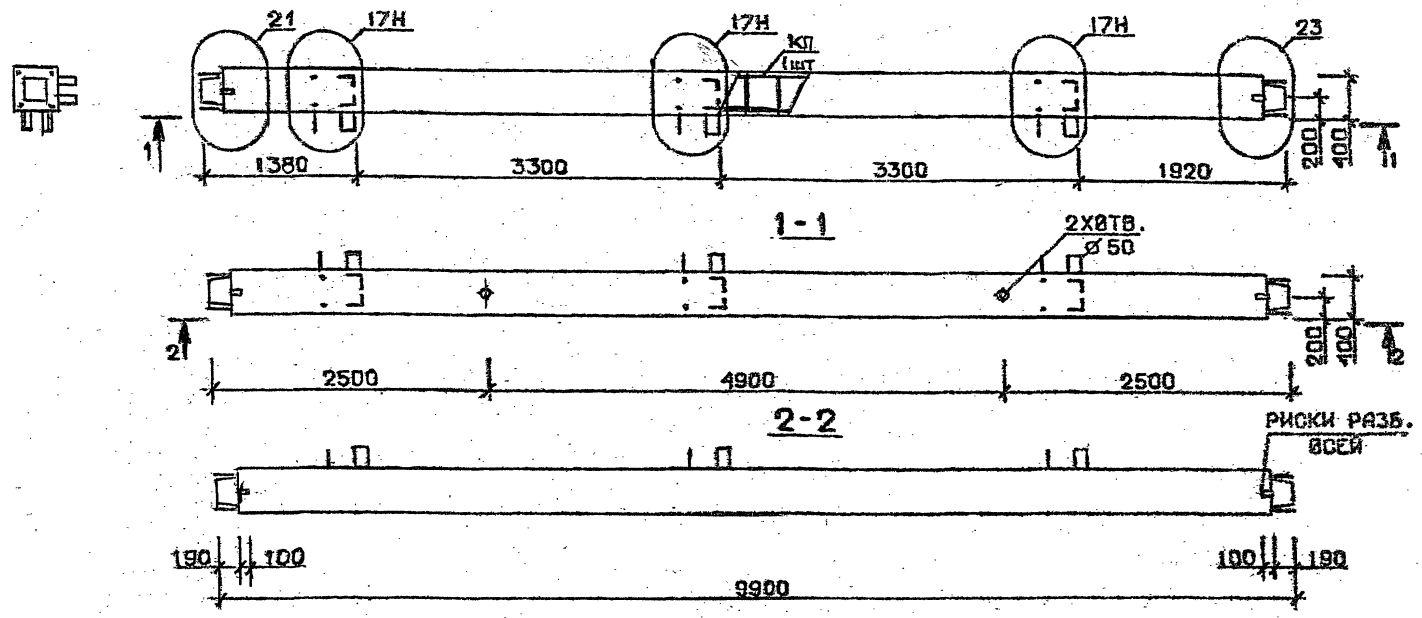

Марка колонны	Масса, т	Класс бетона	Объем бетона, м³	Расход стали кг	Марка арматурного изделия	Обозначение документа
5КС 33.99-1-Сн	3,959	В 25	1,58	313,3	КП335сн	В.2-2 К82
5КС 33.99-3-Сн		В 30		368,2	КП336сн	
5КС 33.99-4-Сн				407,2	КП337сн	
5КС 33.99-5-Сн		В 25		465,8	КП338сн	
5КС 33.99-1-н	3,959	В 25	1,58	300,1	КП335н	В.2-2 К193
5КС 33.99-3-н		В 30		355,0	КП336н	
5КС 33.99-4-н				394,0	КП337н	
5КС 33.99-5-н		В 25		452,6	КП338н	

Технические требования см. I.020.I-2с/89 В.2-I ТТ
Детали см. I.020.I-2с/89 В.2-I3

Разраб.	ТАВШАВАДЗЕ		1.020.1-2с/89.2-1 К140
Проверил	БАРБАКАДЗЕ		
ГИП	ЧКВАНАВА		Колонна 5КС 33.99—·····—Сн 5КС 33.99—·····—н
Н. контр.	ЧКВАНАВА		Стадия Р · Лист · Листов 1 · ТбилЗНИИЭП

I.020.I-2с/89 В. 2-I

Инв. № подл. | Подпись и дата | Взам. инв. №

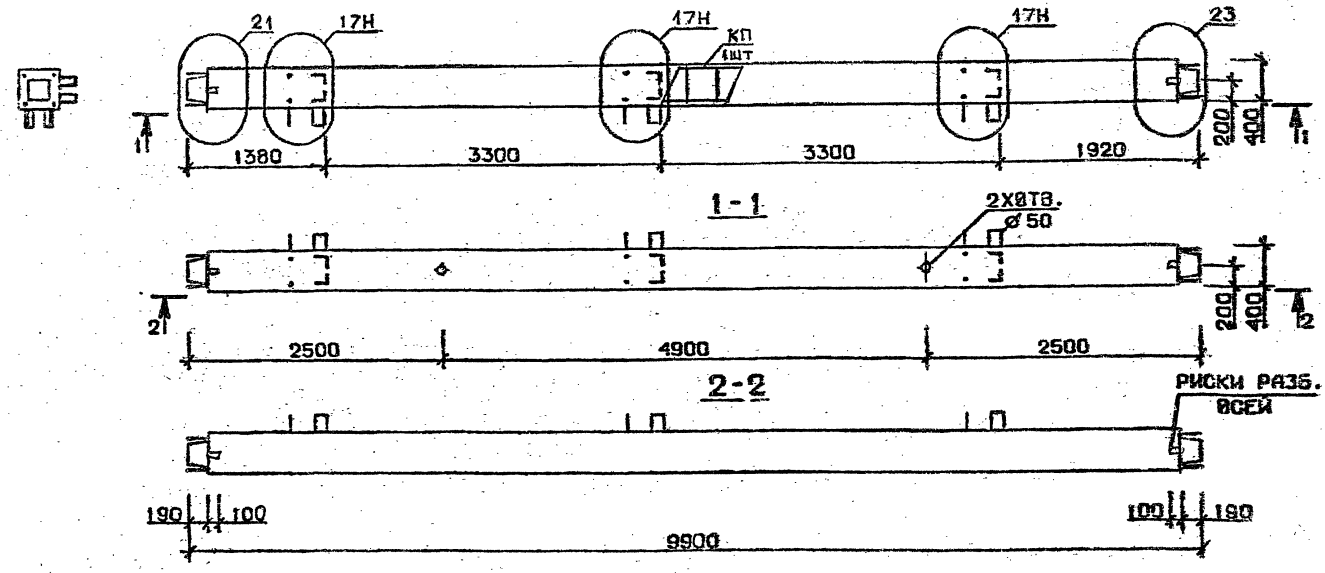

Марка колонны	Масса, т	Класс бетона	Объем бетона, $м^3$	Расход стали кг	Марка арматурного изделия	Обозначение документа
5КС 33.99-6-Сн	3,959	В30	1,58	465,8	КП338сн	8.2-2 К82
5КС 33.99-7-Сн				572,0	КП339сн	
5КС 33.99-9-Сн				646.4	КП340сн	
5КС 33.99-6-н	3,959	В30	1,58	452,6	КП338н	8.2-2 К193
5КС 33.99-7-н				550,9	КП339н	
5КС 33.99-9-н				625.3	КП340н	

Технические требования см. I.020.I-2с/89 В.2-I ТТ
Детали см. I.020.I-2с/89 В.2-I3

Разраб.	МАИСУРАДЗЕ		1.020.1-2с/89 2-1 К141
Проверил	БАРБАСАДЗЕ		
ГИП	ЧКВАНАВА		
Н. контр.	ЧКВАНАВА		

Колонна
5КС 33.99 — Сн
5КС 33.99 — н

Стадия	Лист	Листов
Р		1

ТбилЗНИИЭП

Формат А3

1.020.I-2с/89 В. 2-I

Инв. № подл. | Подпись и дата | Взам. инв. №

1962-09 109

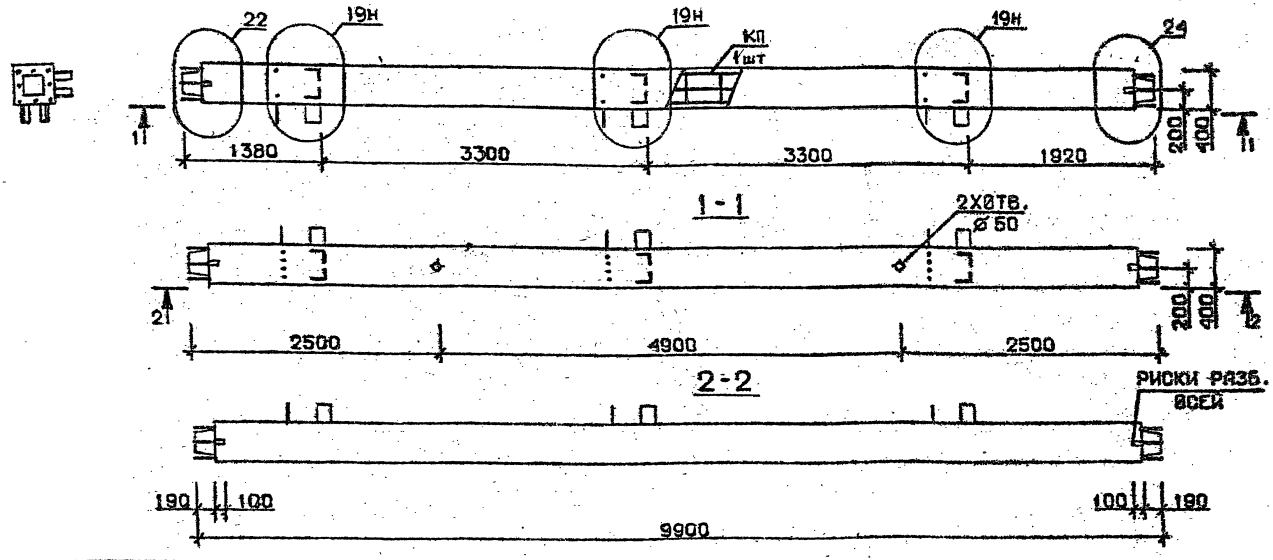

Марка колонны	Масса, т	Класс бетона	Объем бетона $м^3$	Расход стали кг	Марка арматурного изделия	Обозначение документа
5КС 33.99-11-Сн	3,959	В35	1,58	741,2	КП341с	В.2-2 К83
5КС 33.99-13-Сн				914,4	КП342с	
5КС 33.99-14-Сн		В45		914,4	КП342с	
5КС 33.99-11-н	3,959	В35	1,58	728,0	КП341	В.2-2 К194
5КС 33.99-13-н				893,3	КП342	
5КС 33.99-14-н		В45		893,3	КП342	

Технические требования см. I.020.I-2с/89 В.2-I ТТ
Детали см. I.020.I-2с/89 В.2-I3

Разраб.	Маисурадзе		1.020.1-2с/89 2-1 К142
Проверил	Барбакадзе		Колонна 5КС 33.99-----Сн 5КС 33.99-----н
ГИП	Чеванава		Стадия Р · Лист · Листов 1
Н. контр.	Чеванава		ТбилЗНИИЭП

I.020.I-2с/89 В. 2-I

Инв. № подл. | Подпись и дата | Взам. инв. №

1962-09 110

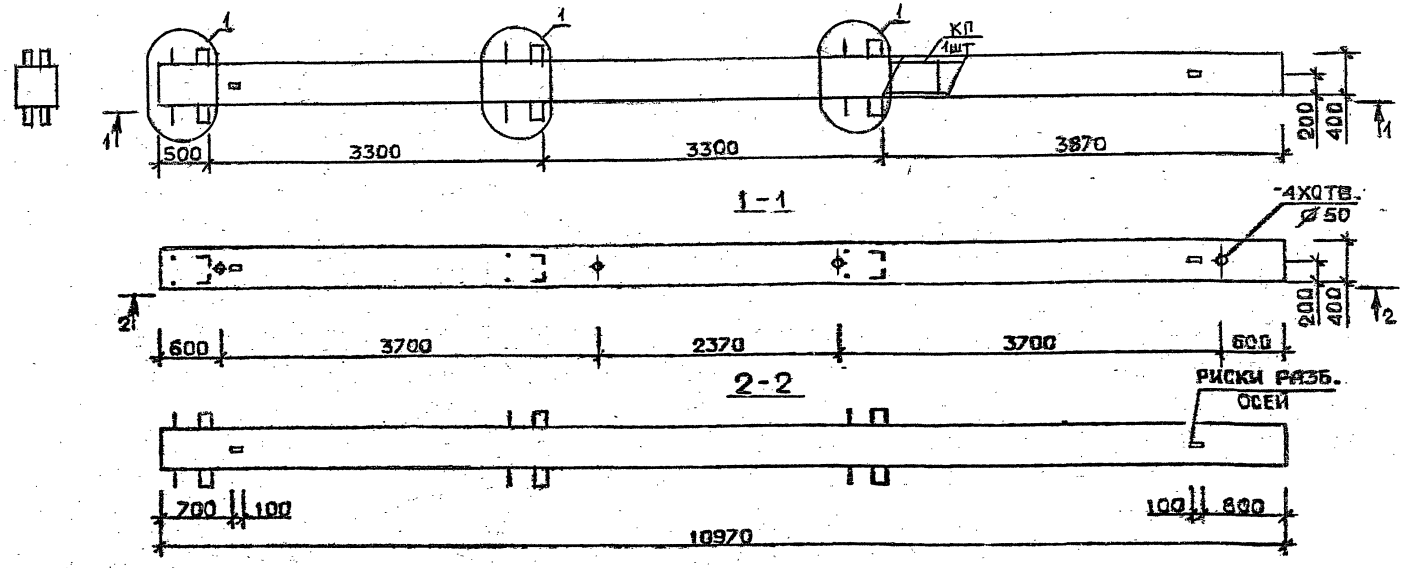

Марка колонны	Масса, т	Класс бетона	Объем бетона, м³	Расход стали кг	Марка арматурного изделия	Обозначение документа
1КБ 33.110-1-С	4,387	В25	1,76	277,5	КП343с	В.2-2 К84
1КБ 33.110-2-С				340,0	КП344с	
1КБ 33.110-3-С		В30		340,0	КП344с	
1КБ 33.110-4-С				383,2	КП345с	
1КБ 33.110-5-С		В25		451,1	КП346с	
1КБ 33.110-7-С		В30		564,5	КП347с	
1КБ 33.110-1	4,387	В25	1,76	261,6	КП343	В.2-2 К195
1КБ 33.110-2				324,3	КП344	
1КБ 33.110-3		В30		324,3	КП344	
1КБ 33.110-4				367,3	КП345	
1КБ 33.110-5		В25		435,2	КП346	
1КБ 33.110-7		В30		539,0	КП347	

Технические требования см. I.020.I-2с/89 В.2-I ТТ
Детали см. I.020.I-2с/89 В.2-I3

Разраб.	Мамсурадзе		I.020.I-2с/89 2-1 К143
Проверил	Барбакадзе		
ГИП	Чеванава		Колонна 1КБ 33.110-...-С 1КБ 33.110-...
Н.контр.	Чеванава		

Стадия	Лист	Листов
Р		1

ТбилЗНИИЭП

Формат А3

I.020.I-2с/89 В. 2-I

Инв. № подл. | Подпись и дата | Взам. инв. №

1962-09 111

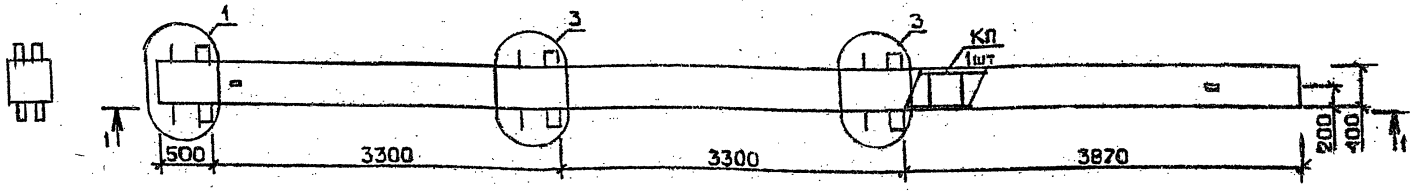

1-1

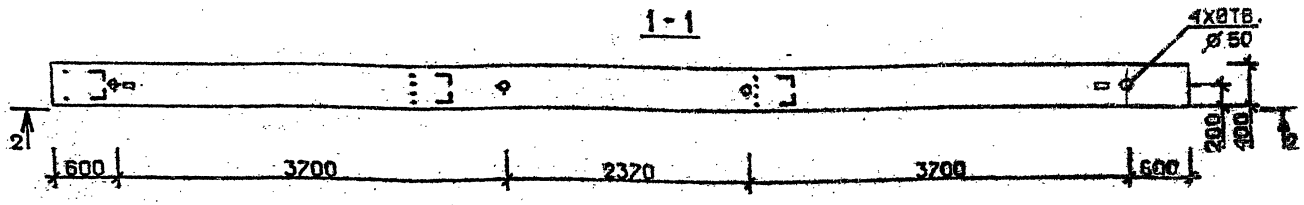

2-2

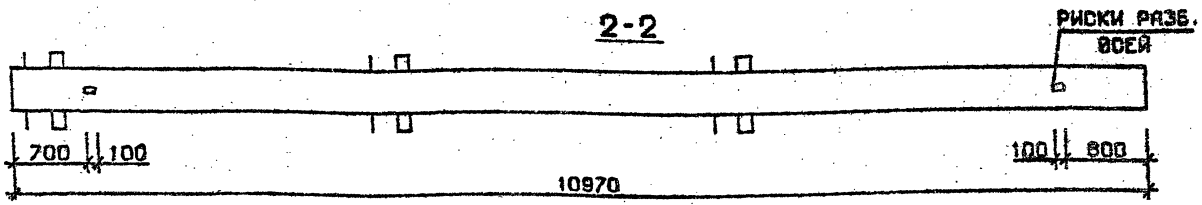

Технические требования см.I.020.I-2с/89 В.2-I ТТ
Детали см. I.020.I-2с/89 В.2-I3

Марка колонны	Масса, т	Класс бетона	Объем бетона, $м^3$	Расход стали кг	Марка арматурного изделия	Обозначение документа
1КБ 33.110-11-С	4,387	В 35	1,76	753,1	КП348с	В-2-2 К85
1КБ 33.110-11	4,387	В 35	1,76	737,2	КП348	К196

Разраб.	Мансурадзе		I.020.I-2с/89 2-I К144
Проверил	Барбакадзе		
ГИП	Чуванова		Колонна 1КБ 33.110-11-С 1КБ 33.110-11
Н. контр.	Чуванова		Стадия Р · Лист · Листов I · ТбилЗНИИЭП

1962-09 112

I.020.I-2с/89 вып. 2-1

Инв. № подл. | Подпись и дата | Взам. инв. №

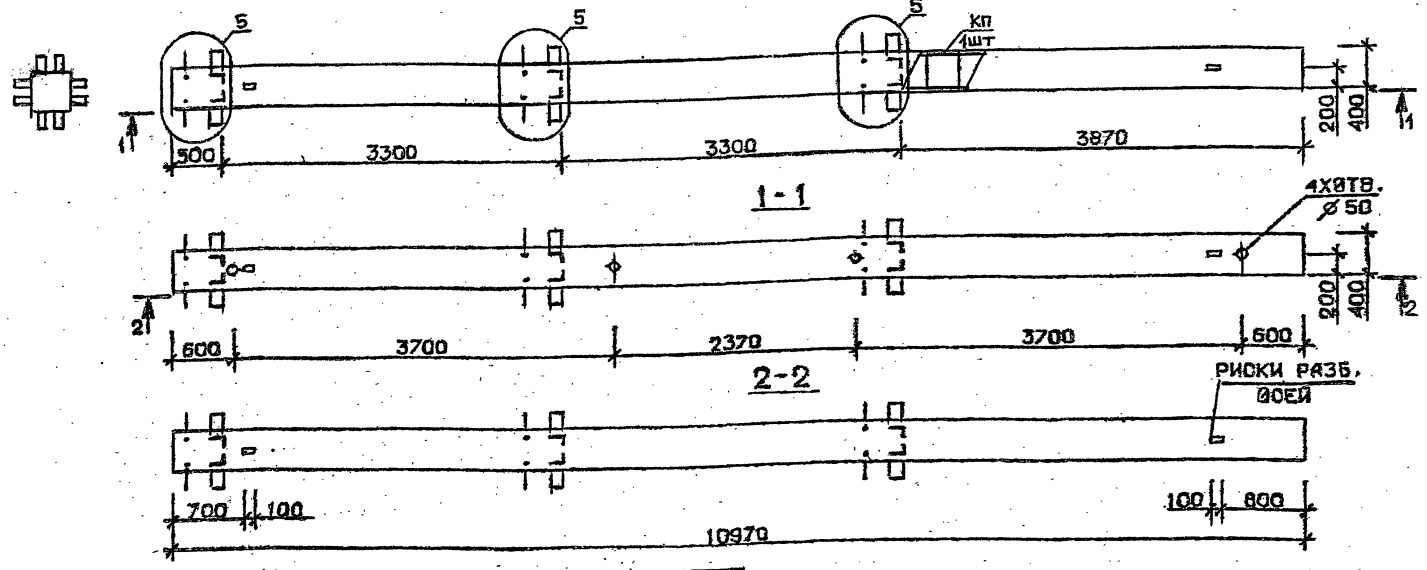

Марка колонны	Масса, т	Класс бетона	Объем бетона м³	Расход стали кг	Марка арматурного изделия	Обозначение документа
2КБ 33.110-1-С	4,387	В 25	1,76	345,3	КП349с	8.2-2 К85
2КБ 33.110-2-С				407,8	КП350с	
2КБ 33.110-3-С		В 30		407,8	КП350с	
2КБ 33.110-4-С				451,1	КП351с	
2КБ 33.110-5-С		В 25		519,0	КП352с	
2КБ 33.110-7-С		В 30		638,3	КП353с	К86
2КБ 33.110-1	4,387	В 25	1,76	329,4	КП349	8.2-2 К196
2КБ 33.110-2				391,9	КП350	
2КБ 33.110-3		В 30		391,9	КП350	
2КБ 33.110-4				435,2	КП351	
2КБ 33.110-5		В 25		503,0	КП352	
2КБ 33.110-7		В 30		612,8	КП353	К197

Технические требования см. I.020.I-2с/89 В.2-I ТТ
Детали см. I.020.I-2с/89 В.2-I3

Разраб.	МАКСУРАДЗЕ		I.020.I-2с/89 2-I К145
Проверил	БАРБАКАДЗЕ		
ГИП	ЧКВАНАВА		Колонна 2КБ 33.110-----С 2КБ 33.110----
Н. контр.	ЧКВАНАВА		Стадия Р · Лист · Листов 1 · ТбилЗНИИЭП

Формат А3

I.020.I-2с/89 В. 2-I

Инв. № подл. | Подпись и дата | Взам. инв. №

1962-09 113

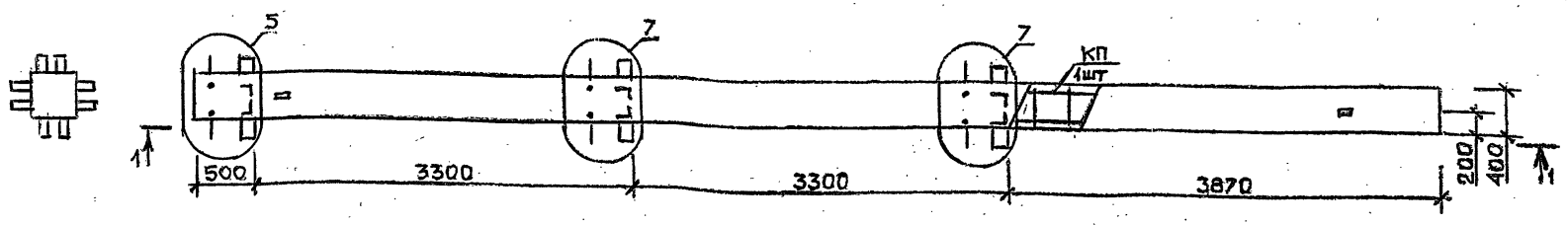

1-1

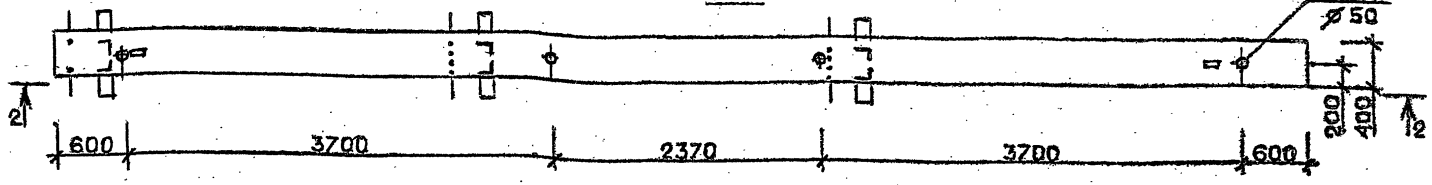

2-2

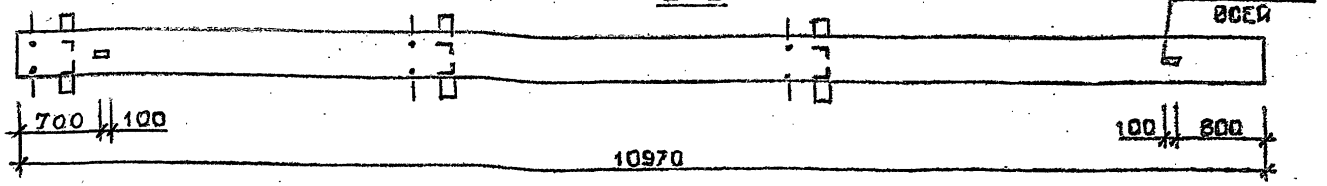

Технические требования см. I.020.I-2с/89 В.2-I ТТ
Детали см. I.020.I-2с/89 В.2-I3

Марка колонны	Масса, т	Класс бетона	Объем бетона $м^3$	Расход стали кг	Марка арматурного изделия	Обозначение документа
2 КБ 33.110-11-С	4,387	В 35	1,76	819,4	КП354с	В.2-2 К86
2 КБ 33.110-11	4,387	В 35	1,76	793,8	КП 354	К127

Разраб.	Чанкветадзе		1.020.1-2с/89 2-1 К146
Проверил	Барбакадзе		Колонна 2КБ 33.110-11-С 2КБ 33.110-11
ГИП	Чкванава		Стадия Р / Лист / Листов 1
Н. контр.	Чкванава		ТбилЗНИИЭП

Формат А3

Инв. № подл. | Подпись и дата | Взам. инв. №

I.020.I-2с/89 в. 2-I

1962-09 114

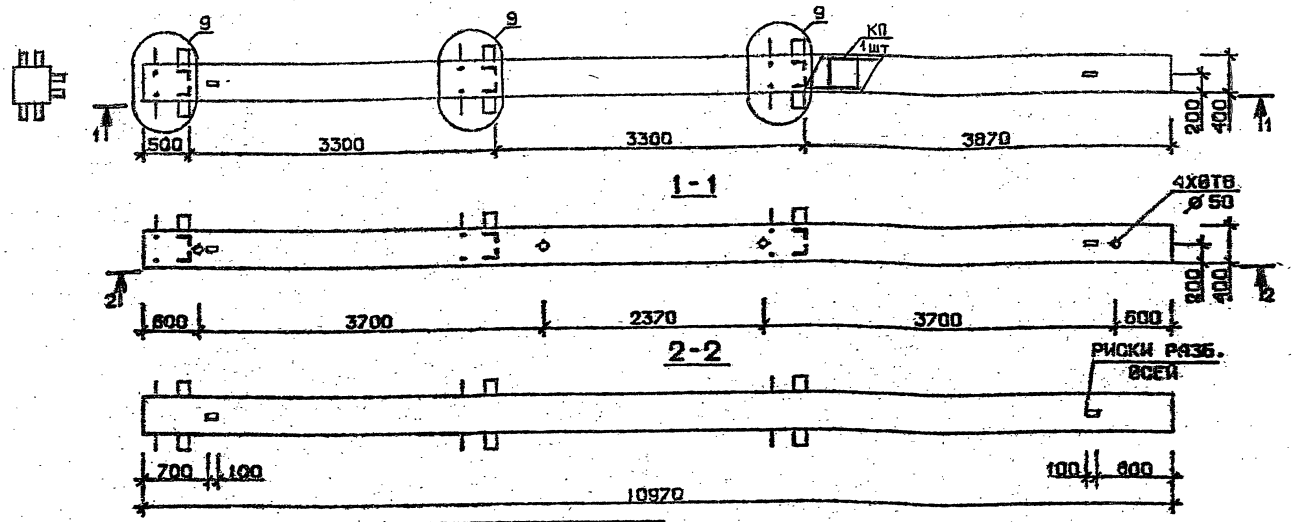

Марка колонны	Масса, т	Класс бетона	Объем бетона м³	Расход стали кг	Марка арматурного изделия	Обозначение документа
3КБ 33.110-1-С	4,387	В 25	1,76	325,1	КП355с	В.2-2 К86
3КБ 33.110-2-С				387,7	КП356с	
3КБ 33.110-3-С		В 30		387,7	КП356с	
3КБ 33.110-4-С				430,9	КП357с	
3КБ 33.110-5-С		В 25		498,8	КП358с	К87
3КБ 33.110-7-С		В 30		616,5	КП359с	
3КБ 33.110-1	4,387	В 25	1,76	309,3	КП355	В.2-2 К197
3КБ 33.110-2				371,8	КП356	
3КБ 33.110-3		В 30		371,8	КП356	
3КБ 33.110-4				415,0	КП357	
3КБ 33.110-5		В 25		482,9	КП358	К198
3КБ 33.110-7		В 30		591,0	КП359	

Технические требования см I.020.I-2с/89 В.2-I ТТ
Детали см. I.020.I-2с/89 В.2-I3

Разраб.	Чанкветадзе		I.020.I-2с/89 2-I К147
Проверил	Барбакадзе		
ГИП	Чкванава		Колонна 3КБ 33.110-----С 3КБ 33.110----
Н. контр.	Чкванава		Стадия Р · Лист · Листов 1 · ТбилЗНИИЭП

Инв. № подл. | Подпись и дата | Взам. инв. №

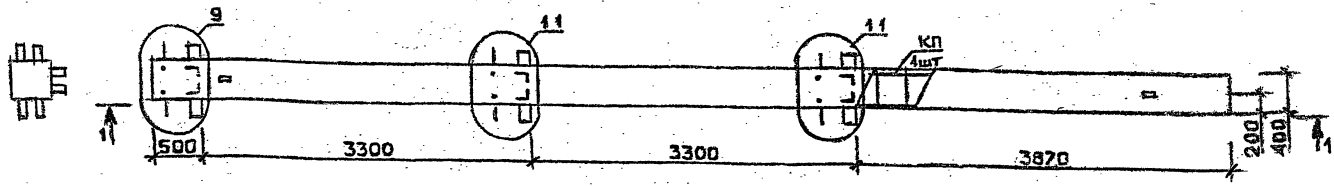

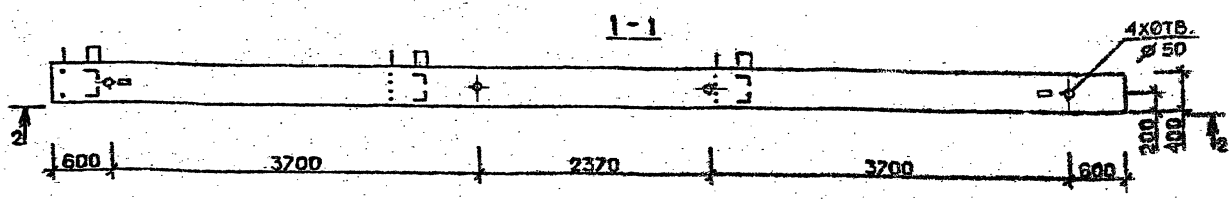

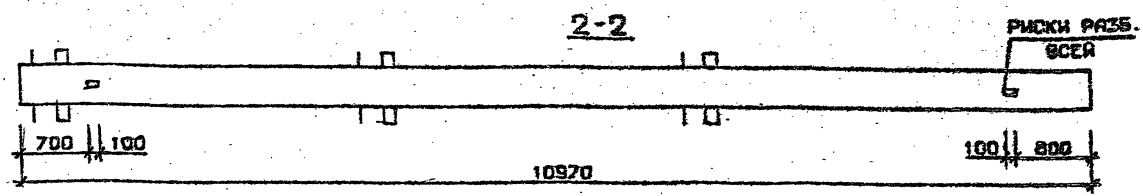

Технические требования см. I.020.I-2с/89 В.2-I ТТ
Детали см. I.020.I-2с/89 В.2-I3

Марка колонны	Масса, т	Класс бетона	Объем бетона, $м^3$	Расход стали кг	Марка арматурного изделия	Обозначение документа
3КБ 33.110-11-С	4,387	В35	1,76	797,8	КП360с	В.2-2К87
3КБ 33.110-11	4,387	В35	1,76	781,9	КП361	К198

Разраб.	Чайкеладзе	
Проверил	Барбакадзе	
ГИП	Чкванава	
Н. контр.	Чкванава	

1.020.1-2с/89 2-1 К148

Колонна
3КБ 33.110-11-С
3КБ 33.110-11

Стадия	Лист	Листов
Р		1

ТбилЗНИИЭП

Инв. № подл. | Подпись и дата | Взам. инв. №

1962-09 116

Формат А3

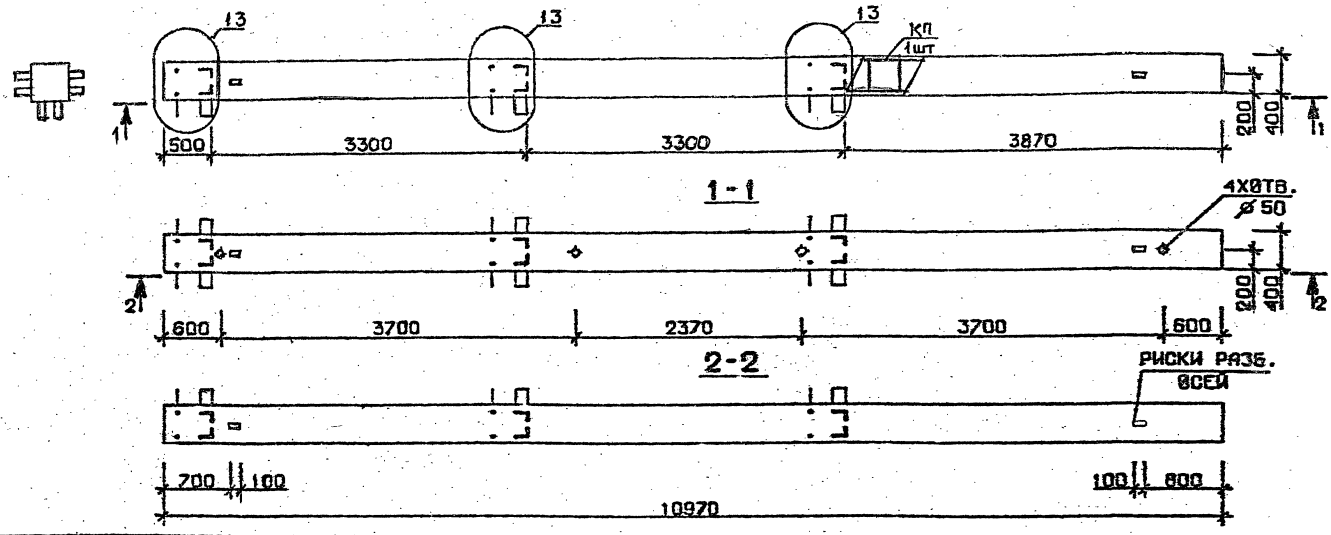

Марка колонны	Масса, т	Класс бетона	Объем бетона, м³	Расход стали кг	Марка арматурного изделия	Обозначение документа
4КБ 33.110-1-С	4,387	В 25	1,76	331,3	КП361с	В.2-2 К88
4КБ 33.110-2-С				393,8	КП362с	
4КБ 33.110-3-С		В 30		393,6	КП362с	
4КБ 33.110-4-С				437,0	КП363с	
4КБ 33.110-5-С		В 25		505,0	КП364с	
4КБ 33.110-7-С		В 30		622,5	КП365с	
4КБ 33.110-1	4,387	В 25	1,76	315,3	КП361	В.2-2 К199
4КБ 33.110-2				377,8	КП362	
4КБ 33.110-3		В 30		377,8	КП362	
4КБ 33.110-4				421,0	КП363	
4КБ 33.110-5		В 25		489,5	КП364	
4КБ 33.110-7		В 30		597,0	КП365	

Технические требования см. I.020.I-2с/89 В.2-I ТТ
Детали см. I.020.I-2с/89 В.2-I3

Разраб.	Чайкветадзе	
Проверил	Барбакадзе	
ГИП	Чквандава	
Н. контр.	Чквандава	

I.020.I-2с/89 2-I К149

Колонна
4КБ 33.110 — С
4КБ 33.110 —

Стадия	Лист	Листов
Р		1

ТбилЗНИИЭП

Формат А3

I.020.I-2с/89 В. 2-I

Инв. № подл. | Подпись и дата | Взам. инв. №

1962-09 117

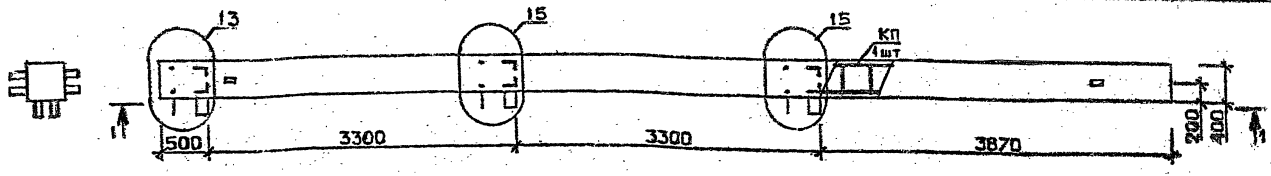

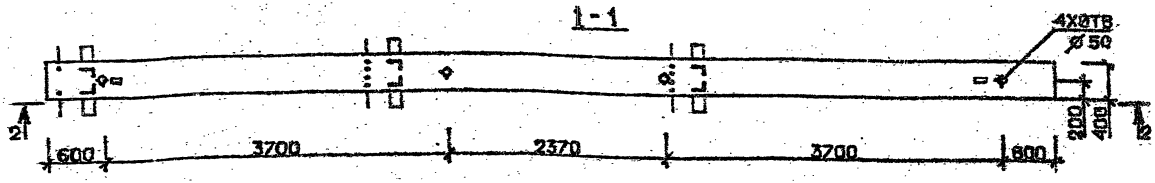

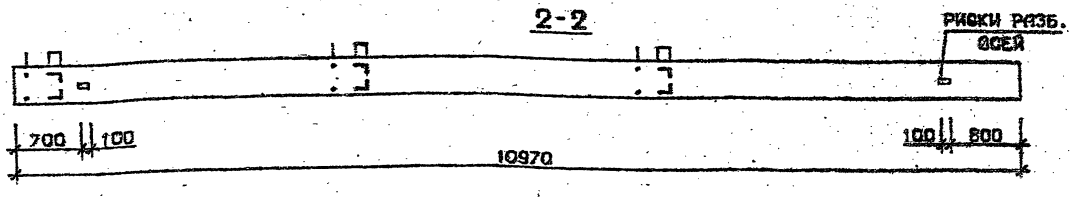

Технические требования см. I.020.I-2с/89 В.2-I ТТ
Детали см. I.020.I-2с/89 В.2-I3

Марка колонны	Масса, т	Класс бетона	Объем бетона $м^3$	Расход стали кг	Марка арматурного изделия	Обозначение документа
4КБ 33.110-11-С	4,387	В35	1,76	800,5	КП366с	В.2-2 К89
4КБ 33.110-11	4,387	В35	1,76	765,0	КП366	К100

Разраб.	Чавкетадзе		I.020.I-2с/89 2-I К150
Проверил	Барбакадзе		Колонна 4КБ 33.110-11-С 4КБ 33.110-11
ГИП	Чквиндава		Стадия Р · Лист · Листов 1
Н.контр.	Чквиндава		ТбилЗНИИЭП

Инв. № подл. | Подпись и дата | Взам. инв. №

I.020.I-2с/89 В. 2-I

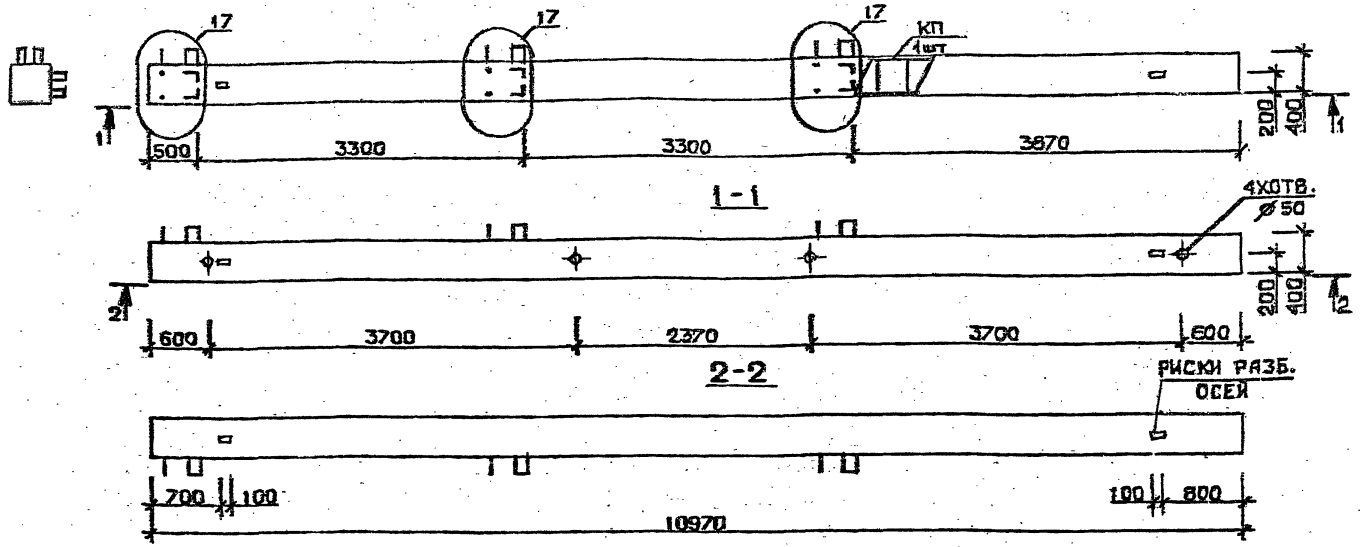

Марка колонны	Масса, т	Класс бетона	Объем бетона, м³	Расход стали кг	Марка арматурного изделия	Обозначение документа
5КБ 33.110-1-С	4,387	В 25	1,76	311.0	КП367с	В.2-2 К89
5КБ 33.110-2-С				373,5	КП368с	
5КБ 33.110-3-С		В 30		373.5	КП368с	
5КБ 33.110-4-С				416.7	КП369с	
5КБ 33.110-5-С		В 25		484.6	КП370с	
5КБ 33.110-7-С		В 30		600.7	КП371с	К90
5КБ 33.110-1	4,387	В 25	1,76	295.1	КП367	В-2-2 К200
5КБ 33.110-2				357.6	КП368	
5КБ 33.110-3		В 30		357,6	КП368	
5КБ 33.110-4				400.8	КП369	
5КБ 33.110-5		В 25		468,7	КП370	
5КБ 33.110-7		В 30		515,2	КП371	К201

Технические требования см. I.020.I-2с/89 В.2-I ТТ
Детали см. I.020.I-2с/89 В.2-I3

Разраб.	ГДЫЛЫВАДЗЕ		1.020.1-2с/89 2-1 К151
Проверил	БАРБАКАДЗЕ		
ГИП	ЧКВЯНАВА		Колонна 5КБ 33.110 ——— С 5КБ 33.110 ———
Н.контр.	ЧКВЯНАВА		Стадия Р · Лист · Листов 1 · ТбилЗНИИЭП

Инв.№ подл. | Подпись и дата | Взам.инв.№

1962-09 119

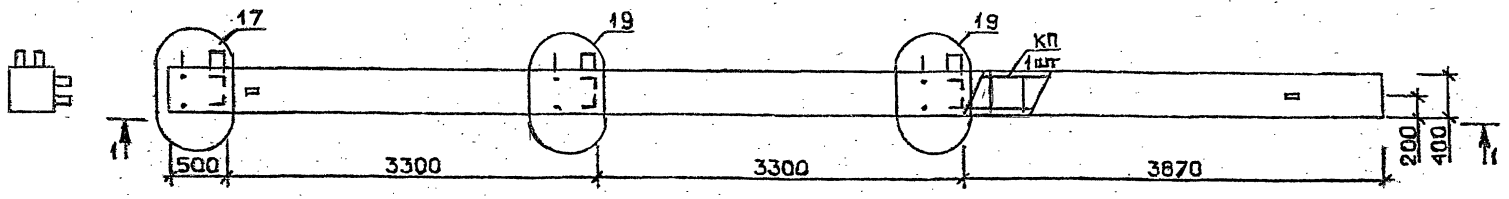

1-1

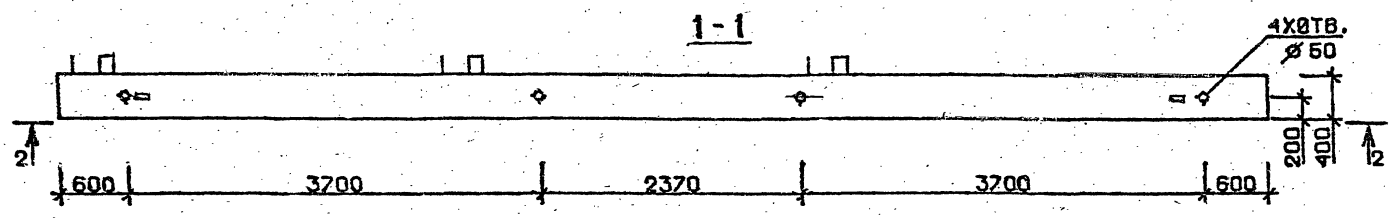

2-2

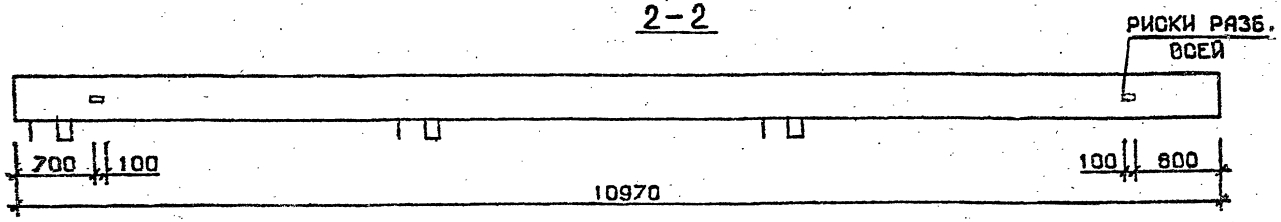

Технические требования см.I.020.I-2с/89 В.2-I ТТ
Детали см. I.020.I-2с/89 В.2-I3

Марка колонны	Масса, т	Класс бетона	Объем бетона, м³	Расход стали кг	Марка арматурного изделия	Обозначение документа
5 КБ 33.110-11-С	4,387	В 35	1,76	778,8	КП 372с	В.2-2 К90
5КБ 33.110-11	4,387	В 35	1,76	743,3	КП372	К201

Рдзраб.	ТАВШАВАДЗЕ	
Проверил	БАРБАКАДЗЕ	
ГИП	ЧКВАНАВА	
Н. контр.	ЧКВАНАВА	

1.020.1-2с/89 2-1 К152

Колонна
5КБ 33.110-11-С
5КБ 33.110-11

Стадия	Лист	Листов
Р		1

ТбилЗНИИЭП

Взам.инв.№ | Подпись и дата | Инв.№ подл.

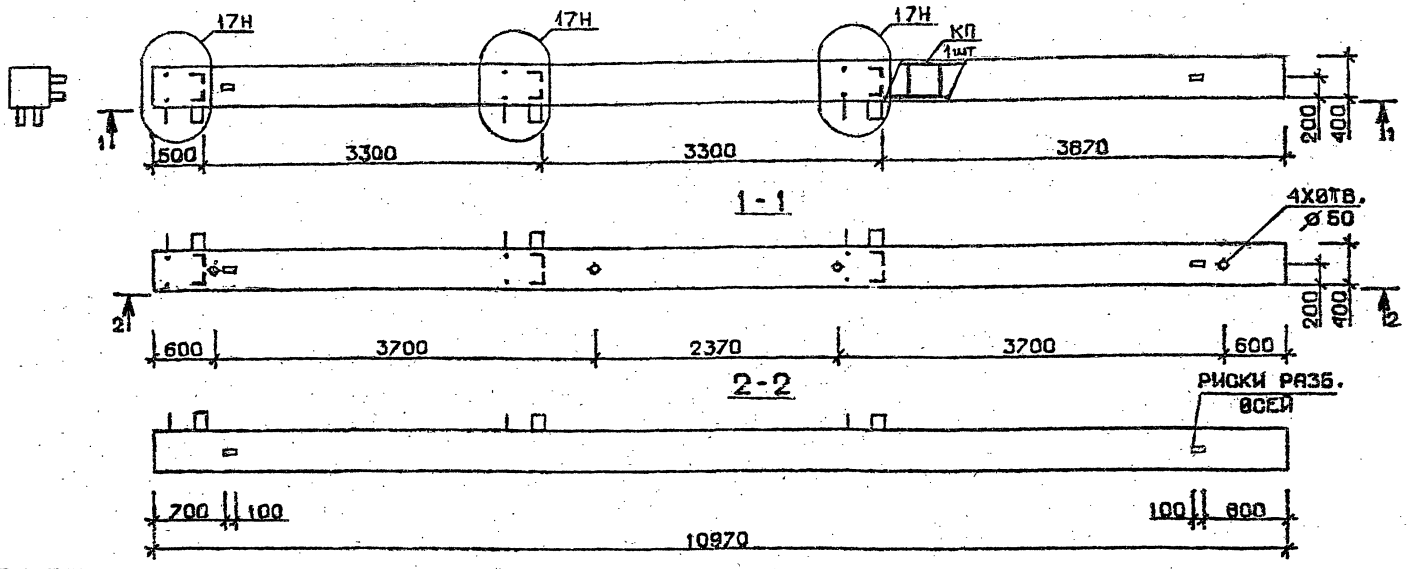

Марка колонны	Масса, т	Класс бетона	Объем бетона, м³	Расход стали кг	Марка арматурного изделия	Обозначение документа
5КБ 33.110-1-Сн	4,387	В 25	1,76	311,0	КП367сн	В.2-2 К90
5КБ 33.110-2-Сн				373,5	КП368сн	
5КБ 33.110-3-Сн		В 30		373,5	КП368сн	
5КБ 33.110-4-Сн				416,7	КП379сн	
5КБ 33.110-5-Сн		В 25		484,6	КП370сн	К91
5КБ 33.110-7-Сн		В 30		600,7	КП371сн	
5КБ 33.110-1-н	4,387	В 25	1,76	295,1	КП367н	В.2-2 К201
5КБ 33.110-2-н				357,6	КП368н	
5КБ 33.110-3-н		В 30		357,6	КП368н	
5КБ 33.110-4-н				400,8	КП369н	
5КБ 33.110-5-н		В 25		468,7	КП370н	К202
5КБ 33.110-7-н		В 30		575,2	КП371н	

Технические требования см. I.020.I-2с/89 В.2-I ТТ
Детали см. I.020.I-2с/89 В.2-I3

Разраб.	Тавшавадзе		I.020.I-2с/89 2-1 К153
Проверил	Барсакадзе		
ГИП	Чкванава		Колонна 5КБ 33.110-…-Сн 5КБ 33.110-…-н
Н. контр.	Чкванава		Стадия Р · Лист · Листов 1 · ТбилЗНИИЭП

Формат А3

I.020.I-2с/89 В. 2-I

Инв. № подл. | Подпись и дата | Взам. инв. №

1962-09 121

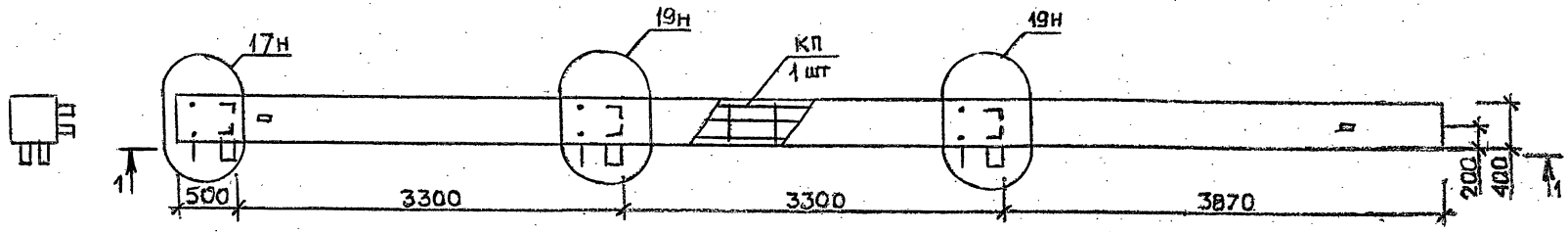

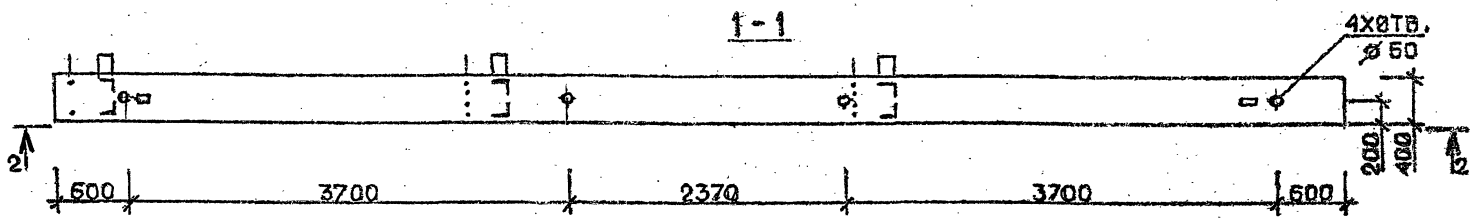

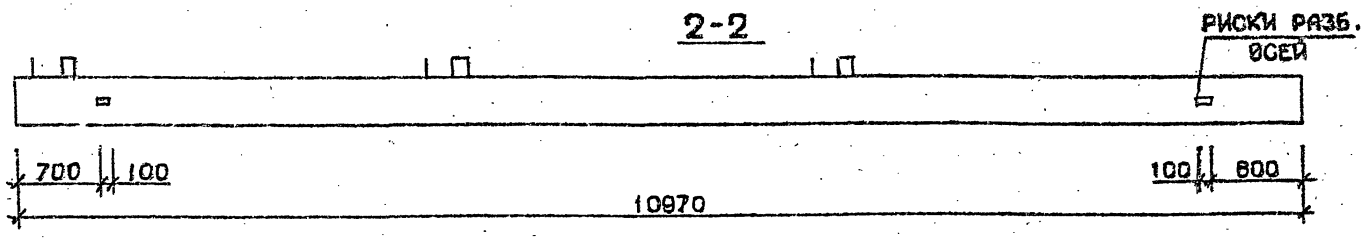

Технические требования см. I.020.I-2с/89 В.2-I ТТ
Детали см. I.020.I-2с/89 В.2-I3

Марка колонны	Масса, т	Класс бетона	Объем бетона $м^3$	Расход стали кг	Марка арматурного изделия	Обозначение документа
5КБ 33.110-11-Сн	4,387	В35	1,76	778,8	КП372сн	В.2-2 К91
5КБ 33.110-11-н	4,387	В35	1,76	743,3	КП372н	К202

Разраб.	Тавшавадзе	
Проверил	Барбакадзе	
ГИП	Чкванава	
Н. контр.	Чкванава	

1.020.1-2с/89 2-1 К154

Колонна
5КБ 33.110-11-Сн
5КБ 33.110-11-н

Стадия	Лист	Листов
Р		1

ТбилЗНИИЭП

Инв. № подл. | Подпись и дата | Взам. инв. №

I.020.I-2с/89 вып. 2-1

1962-09 122

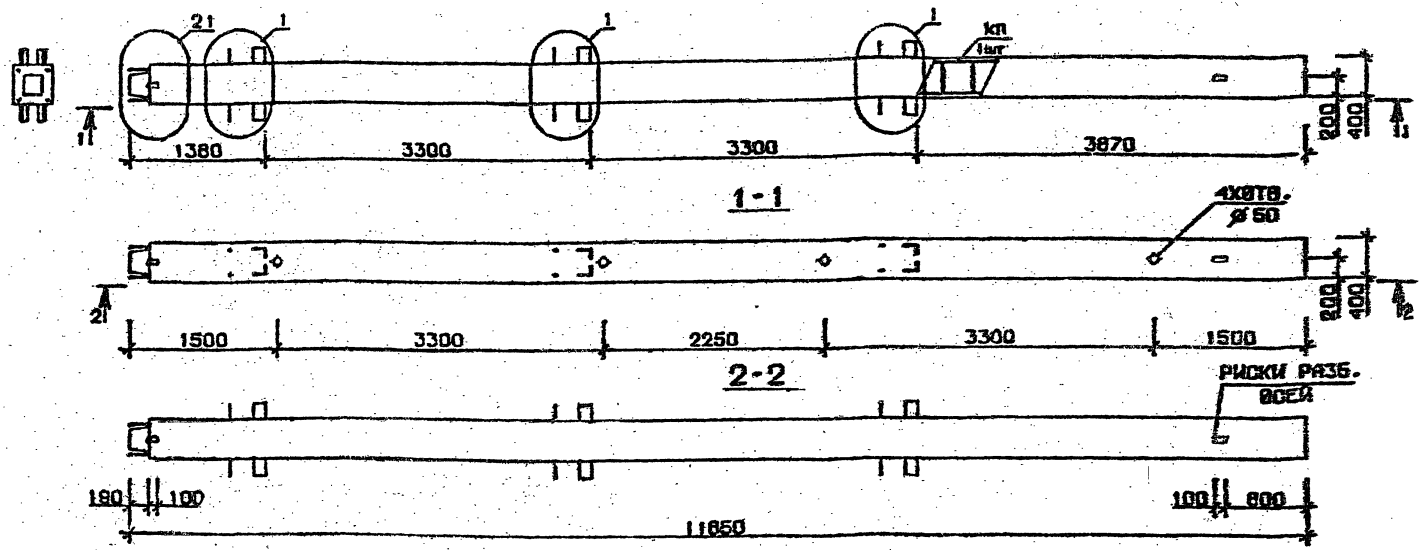

Марка колонны	Масса, т	Класс бетона	Объем бетона, м³	Расход стали кг	Марка арматурного изделия	Обозначение документа
1КН 33.149-1-С	4,739	В 25	1,90	301,0	КП373с	В.2-2 К92
1КН 33.149-3-С		В 30		368,8	КП374с	
1КН 33.149-4-С				415,2	КП375с	
1КН 33.149-6-С				488,6	КП376с	
1КН 33.149-7-С				611,0	КП377с	
1КН 33.149-9-С				701,6	КП378с	
1КН 33.149-1	4,739	В 25	1,90	284,0	КП373	В.2-2 К203
1КН 33.149-3		В 30		351,8	КП374	
1КН 33.149-4				398,2	КП375	
1КН 33.149-6				471,6	КП376	
1КН 33.149-7				583,8	КП377	
1КН 33.149-9				674,4	КП378	

Технические требования см. I.020.I-2с/89 В.2-I ТТ
Детали см. I.020.I-2с/89 В.2-I3

Разраб.	Тавцилладзе		I.020.I-2с/89 2-I К155
Проверил	Сарбелкадзе		
ГИП	Чсванадзе		Колонна 1КН33.149-----С 1КН33.149-----
Н. контр.	Чсванадзе		Стадия Р · Лист · Листов · ТбилЗНИИЭП

Формат А3

I.020.I-2с/89 В. 2-I

Инв. № подл. | Подпись и дата | Взам. инв. №

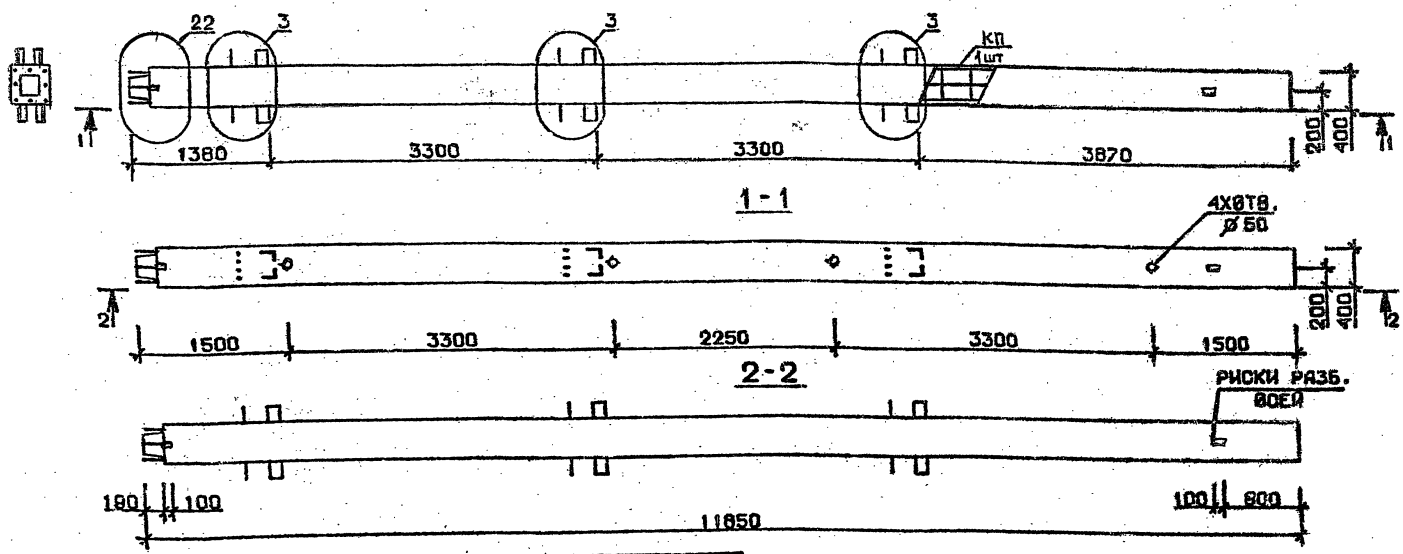

Марка колонны	Масса, т	Класс бетона	Объем бетона $м^3$	Расход стали кг	Марка арматурного изделия	Обозначение документа
1КН 33.119-11-С	4,739	В35	1,90	825,6	КП379с	В.2-2 К93
1КН 33.119-13-С				1040,0	КП380с	
1КН 33.119-11	4,739	В35	1,90	808,6	КП379	В.2-2 К204
1КН 33.119-13				1012,7	КП38С	

Технические требования см. I.020.I-2с/89 В.2-I ТТ
Детали см. I.020.I-2с/89 В.2-I3

Разраб.	Маисурадзе		I.020.I-2с/89 2-1 К156
Проверил	Барбакадзе		
ГИП	Чкванава		Колонна 1КН33.119-...-С 1КН33.119-...
Н.контр.	Чкванава		Стадия Р · Лист · Листов 1 · ТбилЗНИИЭП

Формат А3

1962-09 124

I.020.I-2с/89 В.2-1

Инв.№ подл. | Подпись и дата | Взам.инв.№

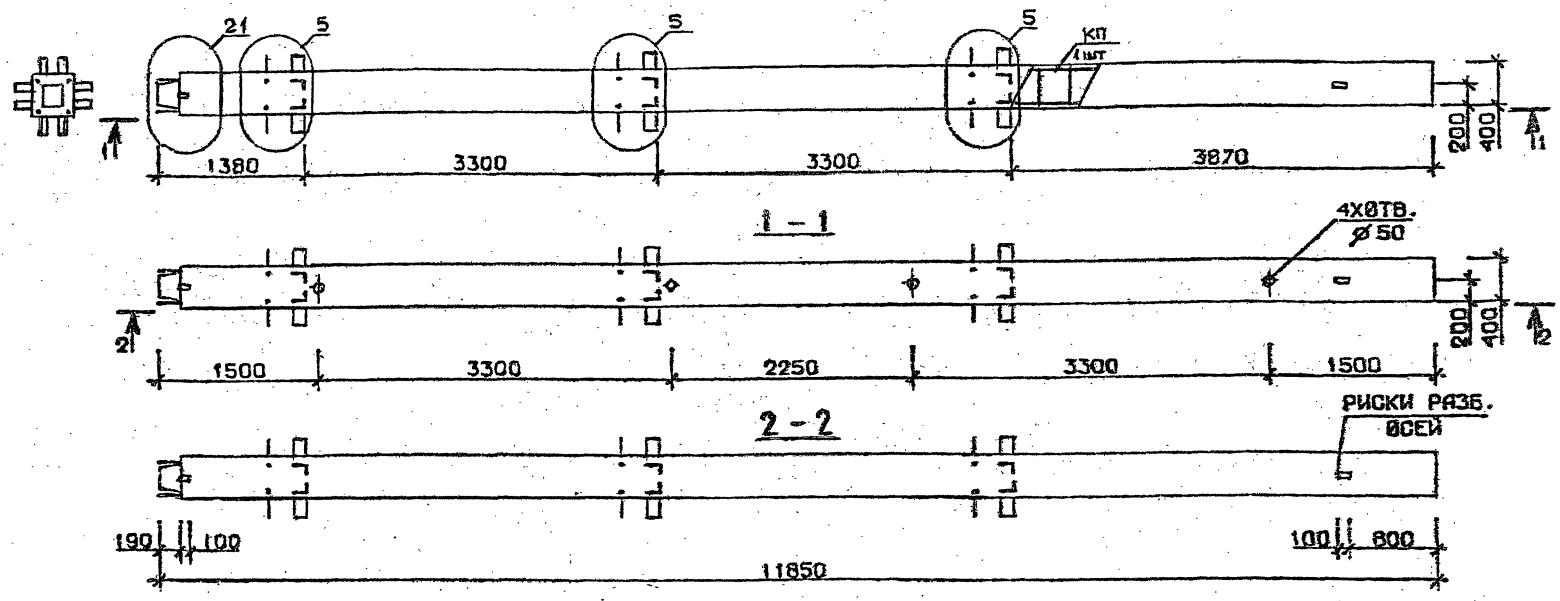

Марка колонны	Масса, т	Класс бетона	Объем бетона $м^3$	Расход стали кг	Марка арматурного изделия	Обозначение документа
2КК 33.119-1-С	4,739	В 25	1,90	372,8	КП381с	В.2-2 К93
2КН 33.119-3-С		В30		440,6	КП382с	
2КН 33.119-4-С				487,0	КП363с	
2КН 33.119-6 С				560,4	КП384с	К94
2КН 33.119-7-С				690,1	КП385с	
2КН 33.119-9-С				780,8	КП386с	
2КН 33.119-1	4,739	В 25	1,90	355,8	КП381	В.2-2 К204
2КН 33.119-3		В30		423.6	КП382	
2КН 33.119-4				470,0	КП383	
2КН 33.119-6				543,4	КП384	К205
2КН 33.119-7				662,8	КП385	
2КН 33.119-9				753,5	КП386	

Технические требования см. I.020.I-2с/89 В.2-I ТТ.
Детали см. I.020.I-2с/89 В.2-I3

Разраб.	Маисурадзе		I.020.I-2с/89 2-1 К157
Проверил	Барбакадзе		
ГИП	Чкванава		Колонна 2КН33.119-...-С 2КН33.119-...
Н. контр.	Чкванава		Стадия Р · Лист · Листов 1 · ТбилЗНИИЭП

Формат А3

I.020.I-2с/89 В. 2-I

Взам. инв. № | Подпись и дата | Инв. № подл.

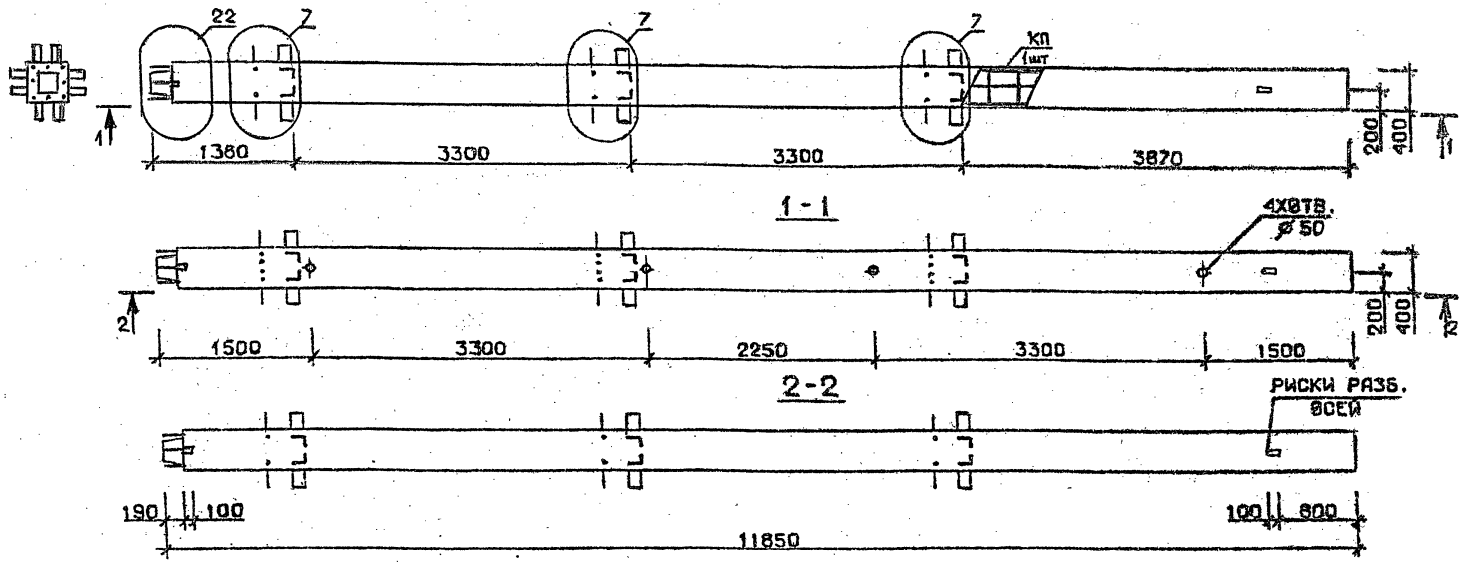

Марка колонны	Масса, т	Класс бетона	Объем бетона, $м^3$	Расход стали кг	Марка арматурного изделия	Обозначение документа
2КН 33.119-11-С	4,739	В 35	1,90	891,5	КП387с	В.2-2 К94
2КН 33.119-13-С				1103,4	КП388с	К95
2КН 33.119-11	4,739	В35	1,90	874,5	КП387	В.2-2 К205
2КН 33.119-13				1075,7	КП388	К206

Технические требования см.I.020.I-2с/89 В.2-I ТТ
Детали см. I.020.I-2с/89 В.2-I3

Разраб.	Маисурадзе		I.020.I-2с/89 2-1 К158
Проверил	Барбакадзе		
ГИП	Чкванава		Колонна 2КН 33.119-...-С 2КН 33.119-...
Н. контр.	Чкванава		Стадия Р / Лист / Листов 1 — ТбилЗНИИЭП

Инв. № подл. | Подпись и дата | Взам. инв. №

I.020.I-2с/89 В. 2-I

1962-09 126 Формат А3

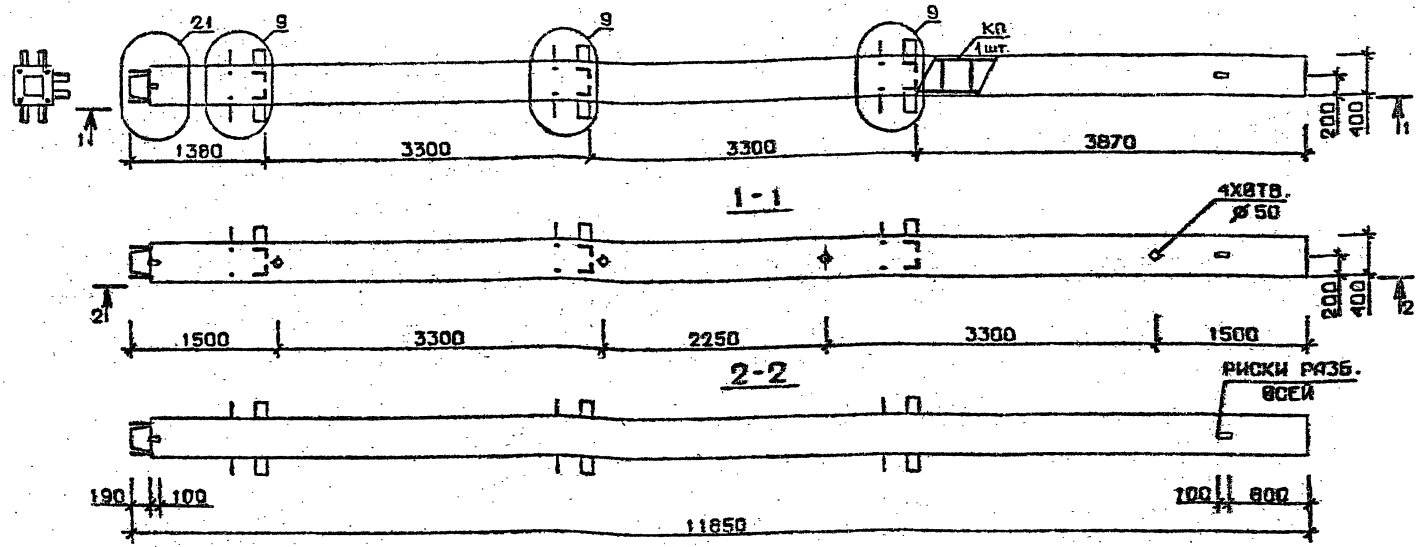

Марка колонны	Масса, т	Класс бетона	Объем бетона, м³	Расход стали кг	Марка арматурного изделия	Обозначение документа
3КН 33.119-1-С	4,739	В 25	1,90	352,5	КП389с	В.2-2 К95
3КН 33.119-3-С		В 30		420,4	КП390с	
3КН 33.119-4-С				466,7	КП391с	
3КН 33.119-6-С				540,1	КП392с	
3КН 33.119-7-С				668,2	КП393с	К96
3КН 33.119-9-С				758,2	КП394с	
3КН 33.119-1	4,739	В 25	1,90	335,4	КП389	В.2-2 К206
3КН 33.119-3		В 30		403,2	КП390	
3КН 33.119-4				449,6	КП391	
3КН 33.119-6				523,4	КП392	
3КН 33.119-7				640,9	КП393	К207
3КН 33.119-9				731,6	КП394	

Технические требования см. I.020.I-2с/89 В.2-I ТТ
Детали см. I.020.I-2с/89 В.2-I3

Разраб.	Чанкветадзе		I.020.I-2с/89 2-1 К159
Проверил	Барбакадзе		
ГИП	Чсбанава		Колонна 3КН33.119-...-С 3КН33.119-...
Н. контр.	Чсбанава		Стадия Р · Лист · Листов 1 · ТбилЗНИИЭП

1962-09 127 Формат А3

I.020.I-2с/89 В. 2-I

Инв. № подл. | Подпись и дата | Взам. инв. №

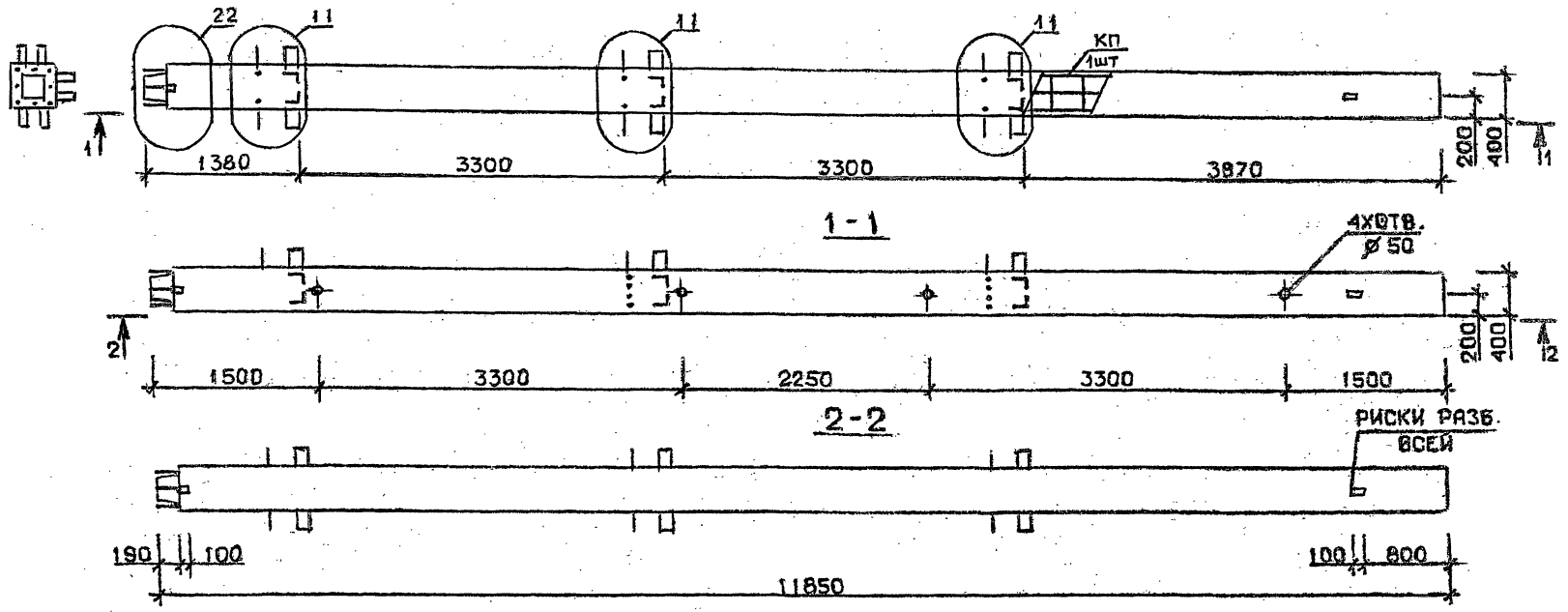

Марка колонны	Масса, т	Класс бетона	Объем бетона, м³	Расход стали кг	Марка арматурного изделия	Обозначение документа
3КН 33.119-11-С	4,739	В35	1,90	869,6	КП395с	В.2-2 К96
3КН 33.119-13-С				1081,5	КП396с	
3КН 33.119-14-С		В45		1081,5	КП396с	
3КН 33.119-11	4,739	В35	1,90	852,5	КП395	В.2-2 К207
3КН 33.119-13				1054,2	КП396	
3КН 33.119-14		В45		1054,2	КП396	

Технические требования см. I.020.I-2с/89 В.2-I ТТ
Детали см. I.020.I-2с/89 В.2-I3

Разраб.	Чанкветадзе		
Проверил	Барбакадзе		
ГИП	Чкванава		
Н. контр	Чкванава		

1.020.1-2с/89 2-1 К160

Колонна
3КН 33.119-...-С
3КН 33.119-...

Стадия	Лист	Листов
Р		1

ТбилЗНИИЭП

Инв. № подл. | Подпись и дата | Взам. инв. №

I.020.I-2с/89 В. 2-I

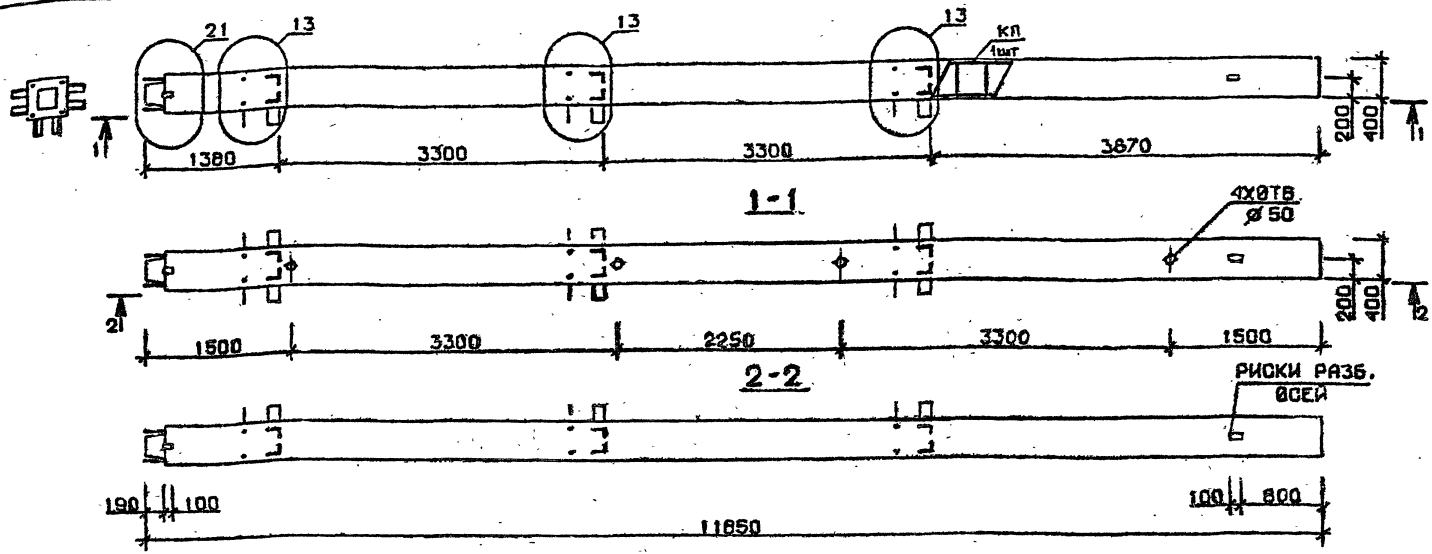

Марка колонны	Масса, т	Класс бетона	Объем бетона, м³	Расход стали кг	Марка арматурного изделия	Обозначение документа
4КН 33.119-1-С	4,739	В 25	1,90	358,9	КП397с	В.2-2 К97
4КН 33.119-3-С		В 30		426,5	КП398с	
4КН 33.119-4-С				473,2	КП399с	
4КН 33.119-6-С				546,6	КП400с	
4КН 33.119-7-С				673,5	КП401с	
4КН 33.119-9-С				764,1	КП402с	
4КН 33.119-1	4,739	В 25	1,90	341,0	КП397	В.2-2 К208
4КН 33.119-3		В 30		409,5	КП398	
4КН 33.119-4				456,2	КП399	
4КН 33.119-6				529,6	КП400	
4КН 33.119-7				646,2	КП401	
4КН 33.119-9				736,8	КП402	

Технические требования см. I.020.I-2с/89 В.2-I ТТ
Детали см. I.020.I-2с/89 В.2-I3

Разраб.	Цанкевтадзе		I.020.I-2с/89 2-I К161
Проверил	Сарбакадзе		
ГИП	Чкванцева		Колонна 4КН33.119-...-С 4КН33.119-...
Н. контр.	Чкванцева		Стадия Р · Лист · Листов I · ТбилЗНИИЭП

Инв. № подл. | Подпись и дата | Взам. инв. №

I.020.I-2с/89 В. 2-I

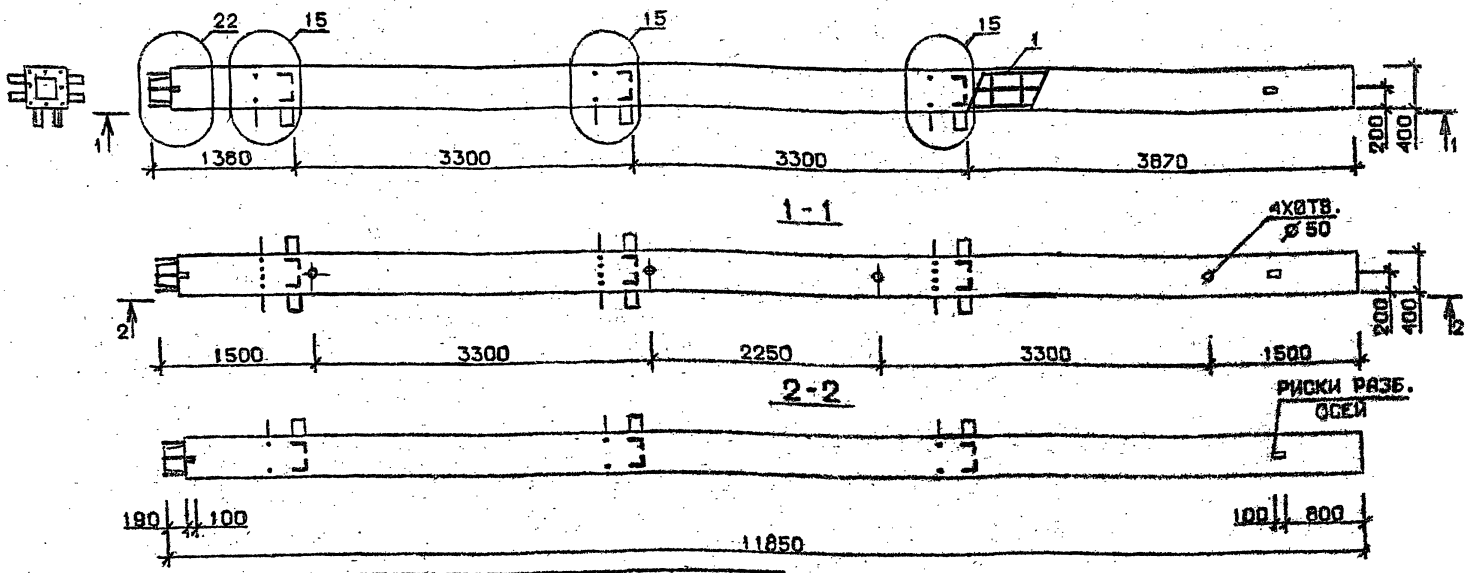

Марка колонны	Масса, т	Класс бетона	Объем бетона, м³	Расход стали кг	Марка арматурного изделия	Обозначение документа
4КН 33.119-11-С	4,739	В35	1,90	871.1	КП403с	В.2-2 К98
4КН 33.119-13-С				1078,6	КП404с	
4КН 33.119-14-С		В45		1078.6	КП404с	
4КН 33.119-11	4,739	В35	1,90	854,1	КП403	В.2-2 К209
4КН 33.119-13				1051,3	КП404	
4КН 33.119-14		В45		1051,3	КП404	

Технические требования см. I.020.I-2с/89 В.2-I ТТ
Детали см. I.020.I-2с/89 В.2-I3

Разраб.	Чанкветадзе		I.020.I-2с/89 2-1 К162
Проверил	Барбакадзе		Колонна 4КН33.119-...-С 4КН33.119-...-
ГИП	Чеванаев		Стадия Р · Лист · Листов 1
Н. контр.	Чкванава		ТбилЗНИИЭП

1962-09 130 Формат А3

I.020.I-2с/89 В. 2-I

Инв. № подл. | Подпись и дата | Взам. инв. №

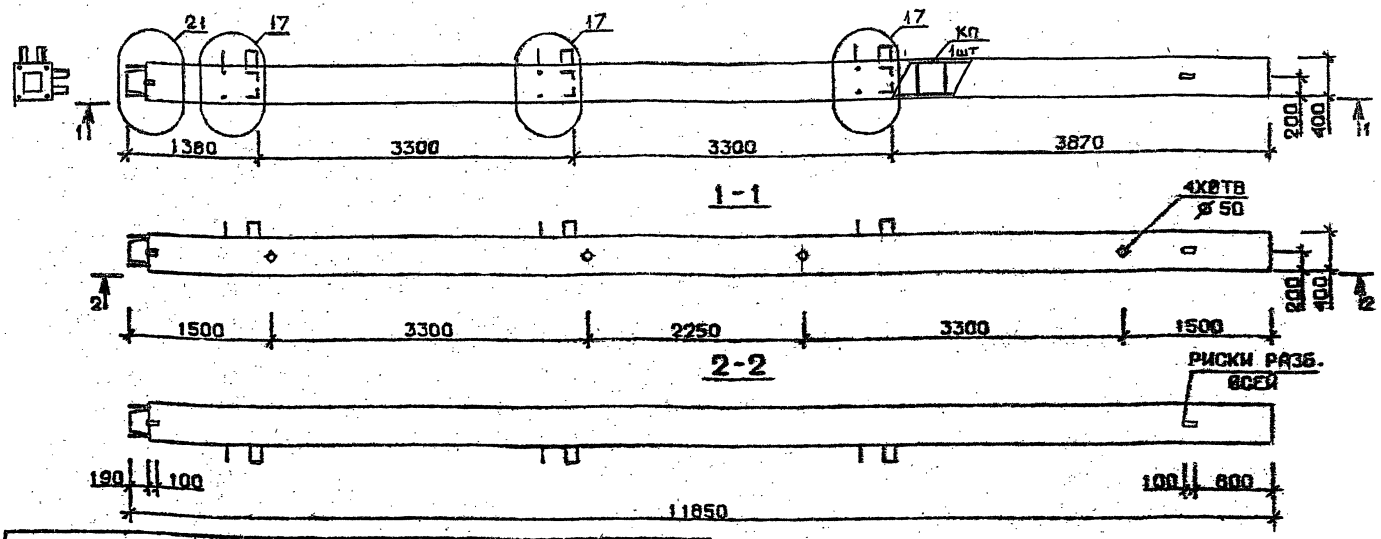

Марка колонны	Масса, т	Класс бетона	Объем бетона, м³	Расход стали кг	Марка арматурного изделия	Обозначение документа
5КН 33.119-1-С	4,739	В 25	1,90	338,1	КП405с	В.2-2 К98
5КН 33.119-3-С		В 30		405,7	КП406с	
5КН 33.119-4-С				452,5	КП407с	
5КН 33.119-6-С				525,8	КП408с	К99
5КН 33.119-7-С				651,1	КП409с	
5КН 33.119-9-С				741,6	КП410	
5КН 33.119-1	4,739	В 25	1,90	321,1	КП405	В.2-2 К209
5КН 33.119-3		В 30		388,7	КП406	
5КН 33.119-4				435,5	КП407	
5КН 33.119-6				508,8	КП408	К210
5КН 33 119-7				623,8	КП409	
5КН 33.119-9				714,3	КП410	

Технические требования см. I.020.I-2с/89 В.2-I ТГ
Детали см. I.020.I-2с/89 В.2-I3

Разраб.	Бланк Веташ		I.020.I-2с/89 2-1 К163
Проверил	Бардакова		
ГИП	Чкезанава		Колонна 5КН33 119-...-С 5КН33.119-...
Н.контр.	Чкезанава		Стадия Р · Лист · Листов 1 · ТбилЗНИИЭП

Взам.инв.№ | Подпись и дата | Инв.№ подл.

I.020.I-2с/89 - В. 2-I

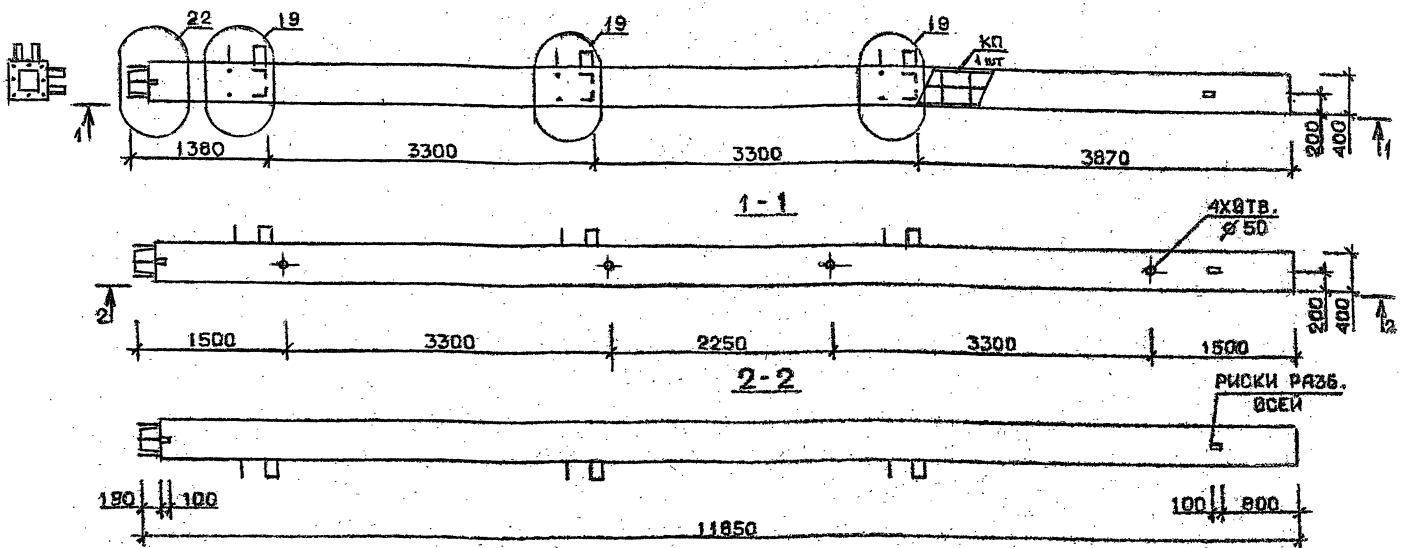

Марка колонны	Масса, т	Класс бетона	Объем бетона, м³	Расход стали кг	Марка арматурного изделия	Обозначение документа
5КН 33.119-11-С	4,739	В 35	1,90	848,6	КП411 с	В.2-2 К99
5КН 33.119-13-С				1056,1	КП412с	К100
5КН 33.119-11	4,739	В 35	1,90	831,6	КП411	В.2-2 К210
5КН 33.119-13				1028,8	КП412	К211

Технические требования см. I.020.I-2с/89 В.2-I ТТ
Деталь см. I.020.I-2с/89 В.2-I3

Разраб.	Чанкбетаки		I.020.I-2с/89 2-1 К164
Проверил	Барбакадзе		
ГИП	Чкванава		Колонна 5КН 33.119-...-С 5КН 33.119-...
Н. контр.	Чкванава		Стадия Р · Лист · Листов 1 · ТбилЗНИИЭП

1962-09 132 Формат А3

I.020.I-2с/89 В.2-I

Инв. № подл. | Подпись и дата | Взам. инв. №

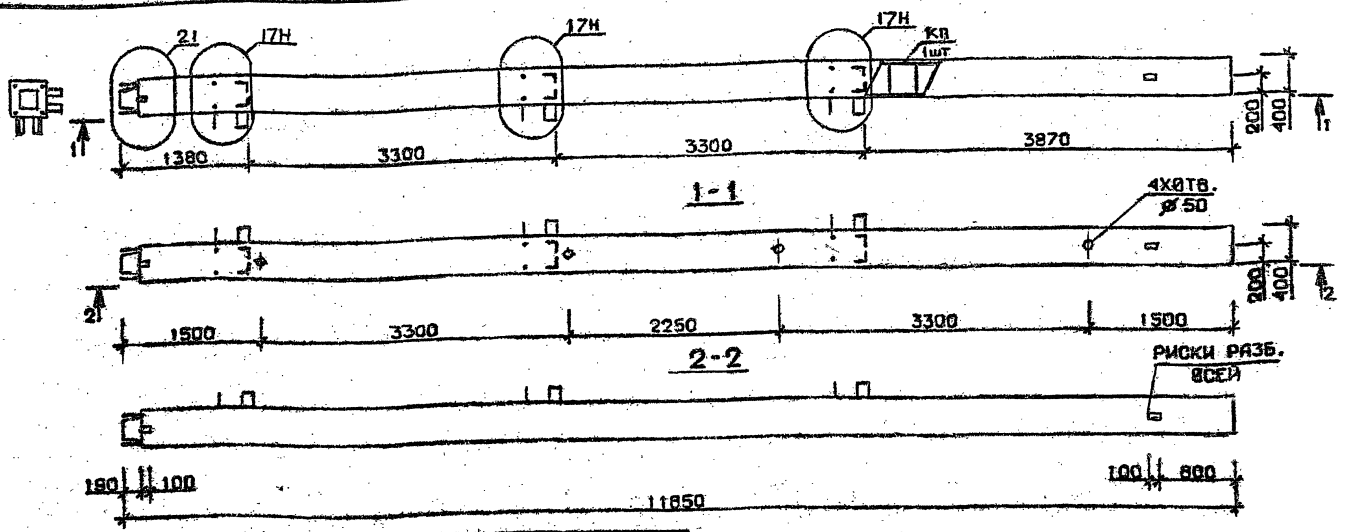

Марка колонны	Масса, т	Класс бетона	Объем бетона, м³	Расход стали кг	Марка арматурного изделия	Обозначение документа
5КН 33.119-1-Сн	4,739	В 25	1,90	338,1	КП 405сн	В.2-2 К100
5КН 33.119-3-Сн		В 30		405,7	КП406сн	
5КН 33.119-4-Сн				452,5	КП407сн	
5КН 33.119-6-Сн				525,8	КП408сн	
5КН 33.119-7-Сн				651,1	КП409сн	К101
5КН 33.119-9-Сн				741,6	КП410сн	
5КН 33.119-1-н	4,739	В 25	1,90	321,1	КП405н	В.2-2 К211
5КН 33.119-3-н		В 30		388,7	КП406н	
5КН 33.119-4-н				435,5	КП407н	
5КН 33.119-6-н				508,8	КП408н	
5КН 33.119-7-н				623,8	КП409н	К212
5КН 33.119-9-н				714,3	КП410н	

Технические требования см. I.020.I-2с/89 В.2-I ТТ
Детали см. I.020.I-2с/89 В.2-I3

Разраб.	Тавшавадзе		I.020.I-2с/89 2-1 К165
Проверил	Бардакадзе		
ГИП	Чквланава		Колонна 5КН 33.119-...-С 5КН 33.119-...
Н. контр.	Чквланава		Стадия Р · Лист I · Листов · ТбилЗНИИЭП

I.020.I-2с/89 В. 2-I

Инв. № подл. | Подпись и дата | Взам. инв. №

1962-09 133

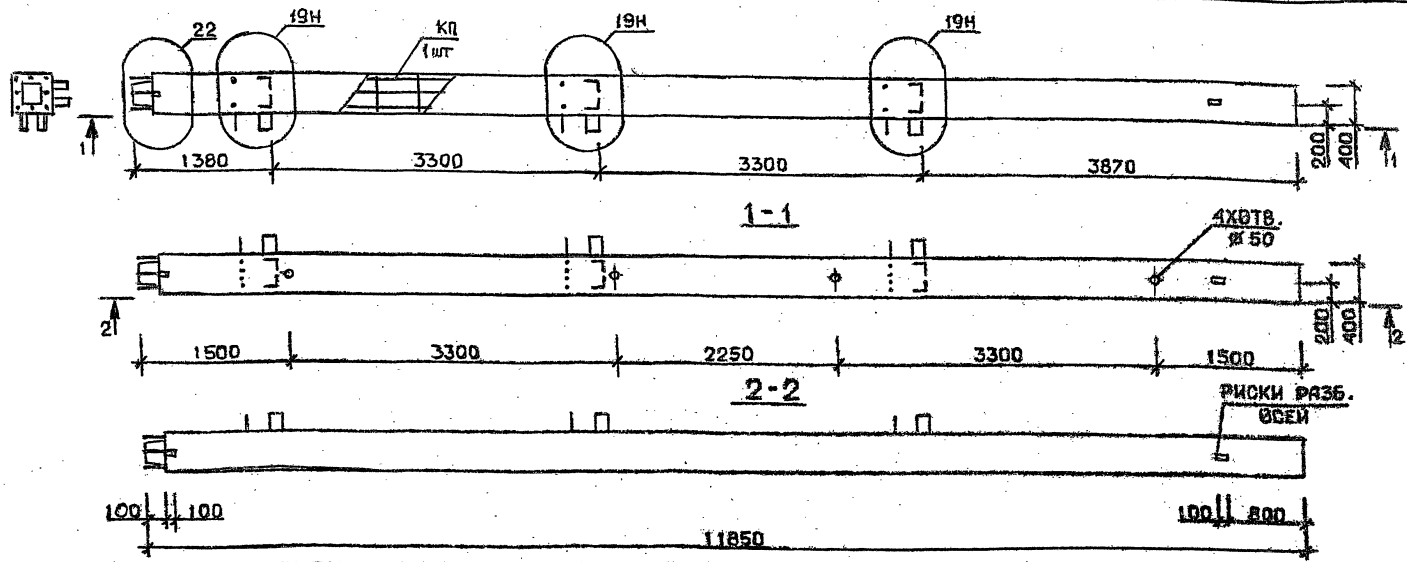

Марка колонны	Масса, т	Класс бетона	Объем бетона, м³	Расход стали, кг	Марка арматурного изделия	Обозначение документа
5 КН 33.119-11-Сн	4,739	В 35	1,90	848.6	КП411сн	В.2-2 К101
5 КН 33.119-13-Сн				1056.1	КП412сн	
5КН 33.119-11-н	4,739	В 35	1,90	831,6	КП411н	К212
5КН 33.119-13-н				1028.8	КП412н	

Технические требования см. I.020.I-2с/89 В.2-I ТТ
Детали см. I.020.I-2с/89 В.2-I3

Разраб.	ТАВШАВАДЗЕ		1.020.1-2с/89 2-1 К166
Проверил	БАРБАКАДЗЕ		
ГИП	ЧКВАНАВА		Колонна 5КН33.119-...-С 5КН33.119-...
Н. контр.	ЧКВАНАВА		Стадия Р · Лист · Листов 1 · ТбилЗНИИЭП

1962-09 134 Формат А2

I.020.I-2с/89 В. 2-I

Инв. № подл. | Подпись и дата | Взам. инв. №

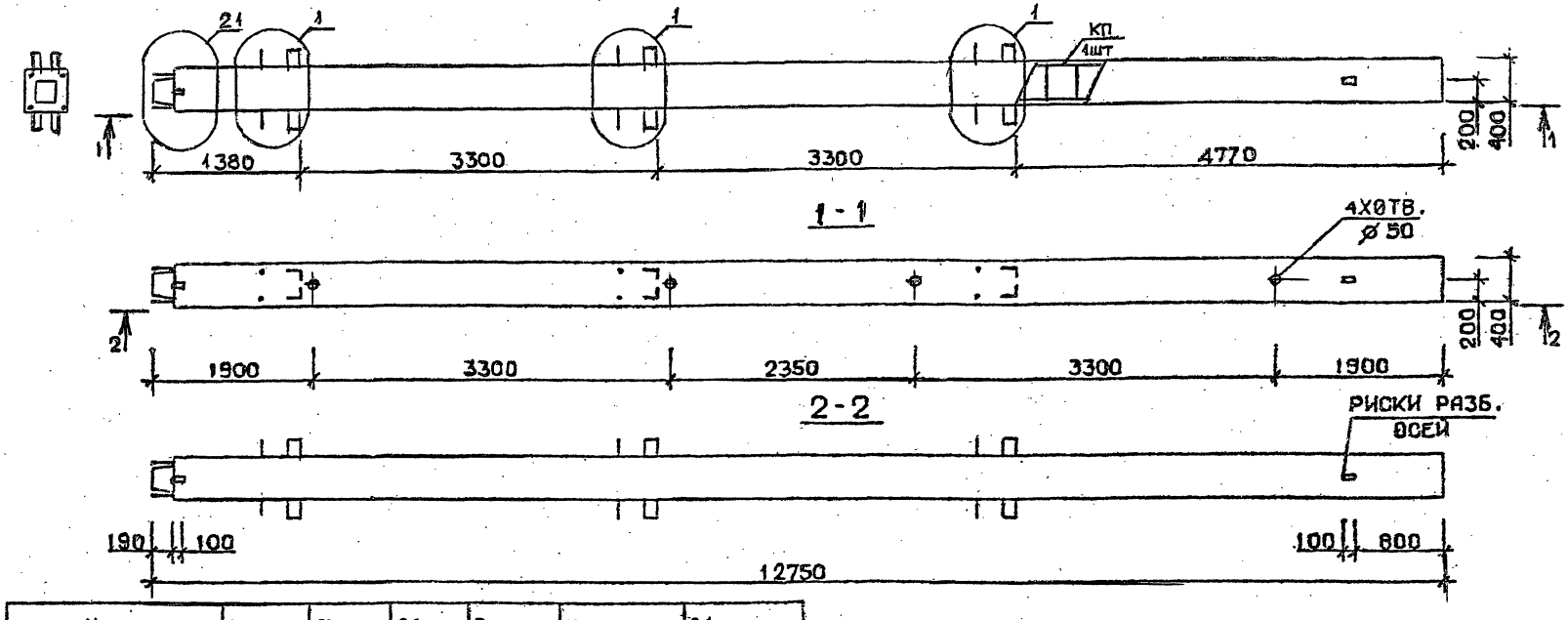

Марка колонны	Масса, т	Класс бетона	Объем бетона, м³	Расход стали кг	Марка арматурного изделия	Обозначение документа
1КН 33.128-1-С	5,10	В25	2,04	312,5	КП413с	В.2-2 К102
1КН 33.128-3-С		В30		386,7	КП414с	
1КН 33.128-4-С				435,5	КП415с	
1КН 33.128-6-С				514,1	КП416с	
1КН 33.128-7-С				644,6	КП417с	
1КН 33.128-9-С				742,1	КП418с	
1КН 33.128-1	5,10	В25	2,04	293,8	КП413	В.2-2 К213
1КН 33.128-3		В30		368,0	КП414	
1КН 33.128-4				416,8	КП415	
1КН 33.128-6				495,4	КП416	
1КН 33.128-7				614,7	КП417	
1КН 33.128-9				712,2	КП418	

Технические требования см. I.020.I-2с/89 В.2-I ТТ
Детали см. I.020.I-2с/89 В.2-I3

Разраб.	Маисурадзе		1.020.1-2с/89 2-1 К167
Проверил	Барбакадзе		
ГИП	Чкванава		Колонна 1КН 33.128-...-С 1КН 33.128-...
Н. контр.	Чкванава		Стадия Р · Лист · Листов 1 · ТбилЗНИИЭП

Инв. № подл. | Подпись и дата | Взам. инв. №

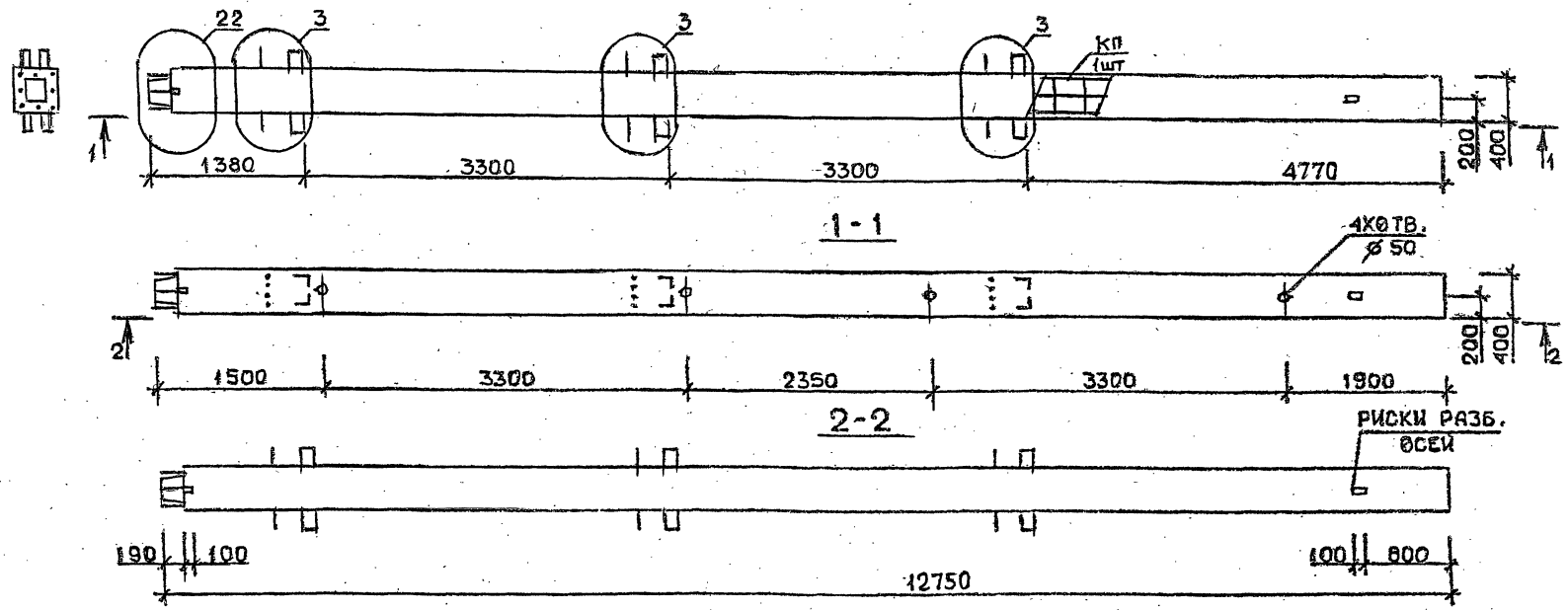

Марка колонны	Масса, т	Класс бетона	Объем бетона, м³	Расход стали кг	Марка арматурного изделия	Обозначение документа
1КН33.128-11-С	5,10	В35	2,04	873,9	КП419с	В.2-2 К103
1КН33.128-13-С				1112,7	КП420с	
1КН33.128-11	5,10	В35	2,04	855,0	КП419	В.2-2 К214
1КН33.128-13				1082,8	КП420	

Технические требования см. I.020.I-2с/89 В.2-I ТТ
Детали см. I.020.I-2с/89 В.2-I3

Разраб.	Мансурадзе		1.020.1-2с/89 2-1 К168
Проверил	Барбакадзе		
ГИП	Чкванава		Колонна 1КН33.128-...-С 1КН33.128-...
Н. контр.	Чкванава		

Стадия	Лист	Листов
Р		1

ТбилЗНИИЭП

Инв. № подл. | Подпись и дата | Взам. инв. №

1962-09 136 Формат А3

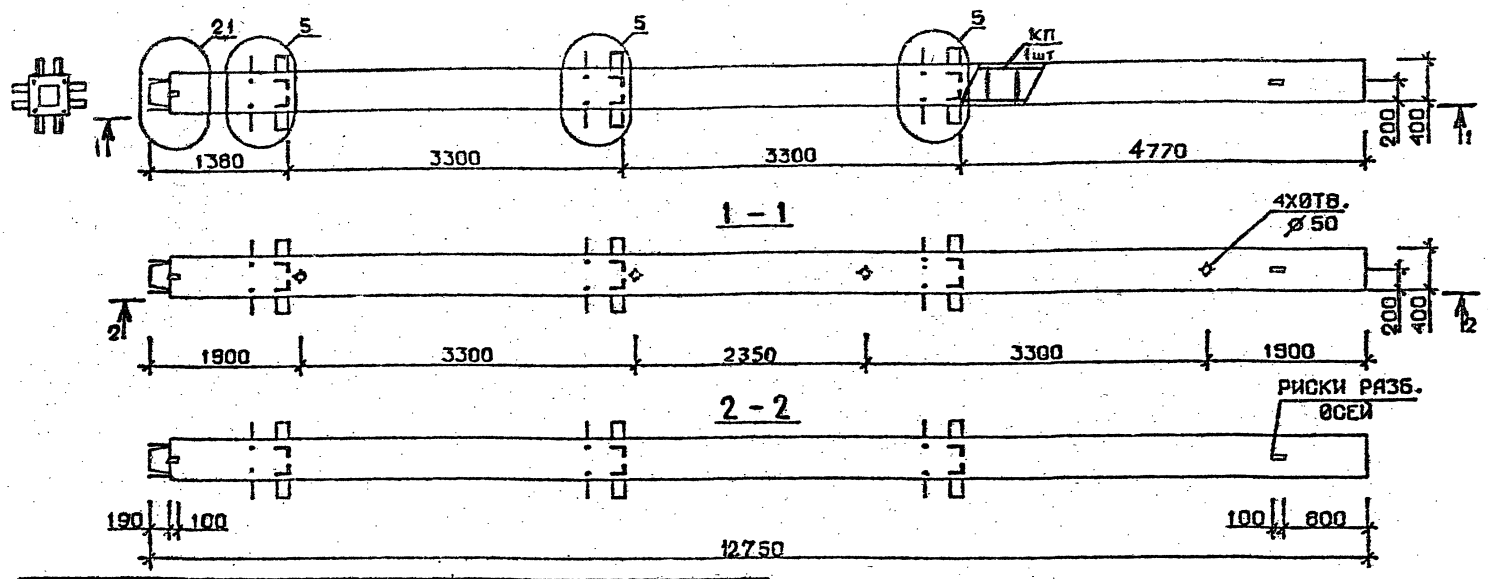

Марка колонны	Масса, т	Класс бетона	Объем бетона, м³	Расход стали кг	Марка арматурного изделия	Обозначение документа
2КН 33.128-1-С	5,10	В25	2,04	384,3	КП421с	В.2-2 К103
2КН 33.128-3-С		В30		457,3	КП422с	
2КН 33.128-4-С				507,3	КП423с	
2КН 33.128-6-С				585,9	КП424с	К104
2КН 33.128-7-С				723,7	КП425с	
2КН 33.128-9-С				821,2	КП426с	
2КН 33.128-1	5,10	В25	2,04	365,6	КП421	В.2-2 К214
2КН 33.128-3		В30	2,04	438,6	КП422	
2КН 33.128-4				488,6	КП423	
2КН 33.128-6				567,2	КП424	К215
2КН 33.128-7				693,8	КП425	
2КН 33.128-9				791,3	КП426	

Технические требования см. I.020.I-2с/89 В.2-I ТТ
Детали см. I.020.I-2с/89 В.2-I3

Разраб.	Тавшавадзе		I.020.I-2с/89 2-1 К169
Проверил	Барбакадзе		
ГИП	Чкванава		Колонна 2КН 33.128-...-С 2КН 33.128-...
Н. контр.	Чкванава		Стадия Р · Лист · Листов 1 · ТбилЗНИИЭП

1962-09 137 Формат А3

I.020.I-2с/89 В. 2-I

Инв.№ подл. | Подпись и дата | Взам.инв.№

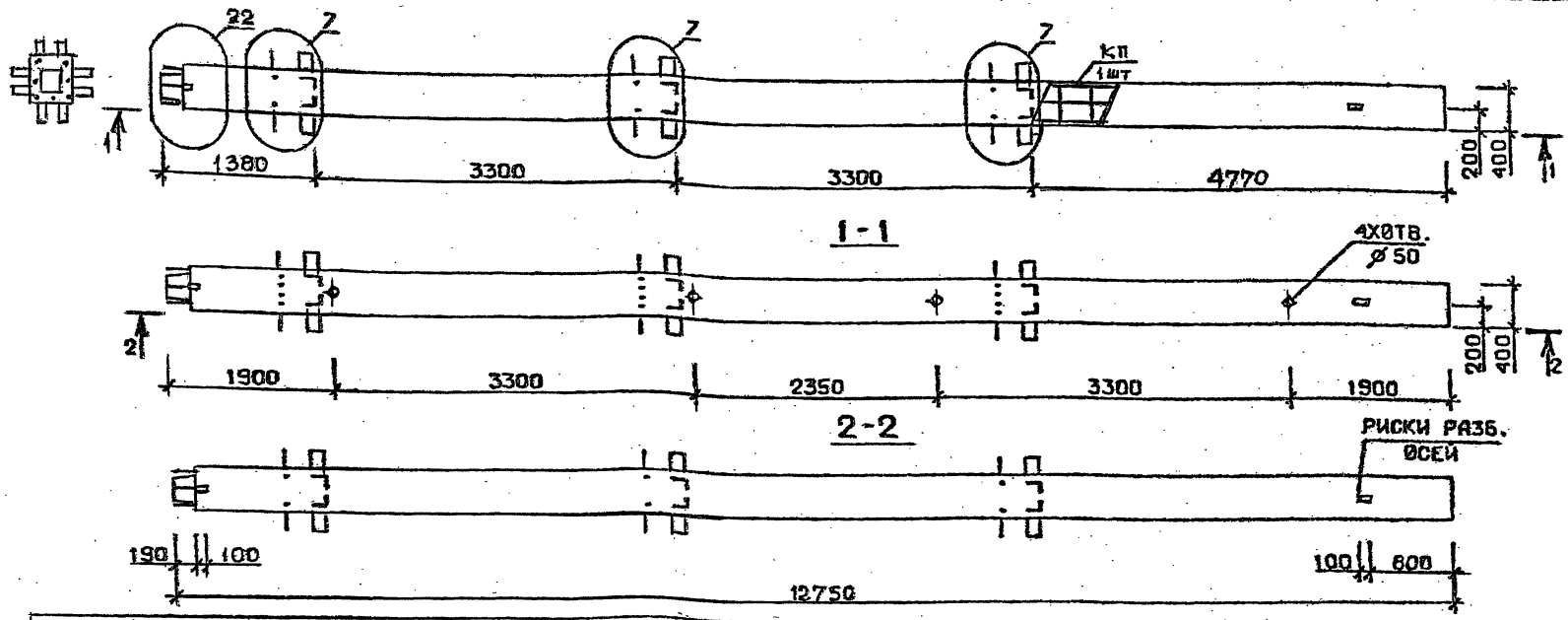

Марка колонны	Масса, т	Класс бетона	Объем бетона, м³	Расход стали, кг	Марка арматурного изделия	Обозначение документа
2КН 33.128-...-С	5,10	В35	2,04	939,8	КП427с	В-2-2 К104
2КН 33.128-3-с				1165,8	КП428с	К105
2КН 33.128-...	5,10	В35	2,04	901,1	КП427	В.2-2 К215
2КН 33.128-3-...				1135,9	КП428	К216

Технические требования см. I.020.I-2с/89 В.2-I ТТ
Детали см. I.020.I-2с/89 В.2-I3

Разраб.	ТАВШАВАДЗЕ		I.020.I-2с/89 2-1 К170
Проверил	БАРБАКАДЗЕ		
ГИП	ЧКВАНАВА		Колонна 2КН 33.128-...-С 2КН 33.128-...
Н. контр.	ЧКВАНАВА		

Стадия	Лист	Листов
Р		1

ТбилЗНИИЭП

Взам. инв. № | Подпись и дата | Инв. № подл.

Формат А3

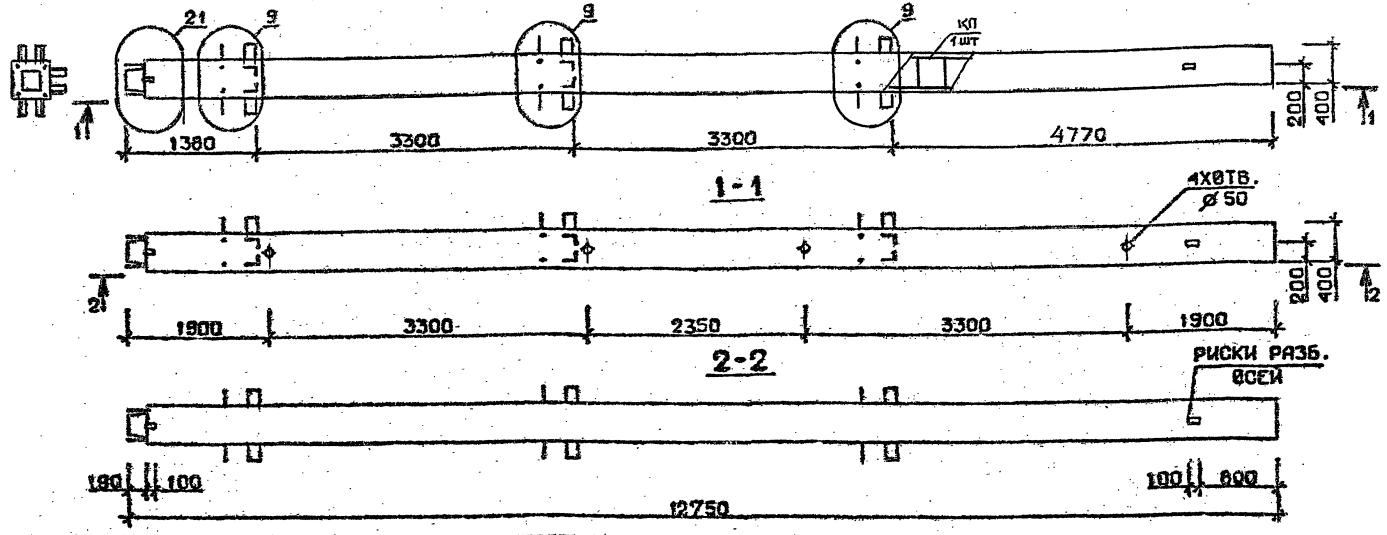

Марка колонны	Масса, т	Класс бетона	Объем бетона м³	Расход стали кг	Марка арматурного изделия	Обозначение документа
3КН 33.128-1-С	5,10	В25	2,04	364,0	КП429с	В.2-2 К105
3КН 33.128-3-С		В30		437,0	КП430с	
3КН 33.128-4-С				487,3	КП431с	
3КН 33.128-6-С				565,6	КП432с	
3КН 33.128-7-С				701,8	КП433с	К106
3КН 33.128-9-С				799,2	КП434с	
3КН 33.128-1	5,10	В25	2,04	345,3	КП429	В.2-2 К216
3КН 33.128-3		В30		418,3	КП430	
3КН 33.128-4				468,6	КП431	
3КН 33.128-6				546,9	КП432	
3КН 33.128-7				671,9	КП433	К217
3КН 33.128-9				769,3	КП434	

Технические требования см. I.020.I-2с/89 В.2-I ТТ
Детали см. I.020.I-2с/89 В.2-I3

Разраб.	Табылавадзе		I.020.I-2с/89 2-1 К171
Проверил	Барбакадзе		
ГИП	Чкванава		Колонна 3КН 33.128-...-С 3КН 33.128-...
Н. контр.	Чкванава		Стадия Р · Лист · Листов 1 · ТбилЗНИИЭП

1962-09 139 Формат А3

I.020.I-2с/89 В. 2-I

Инв. № подл. | Подпись и дата | Взам. инв. №

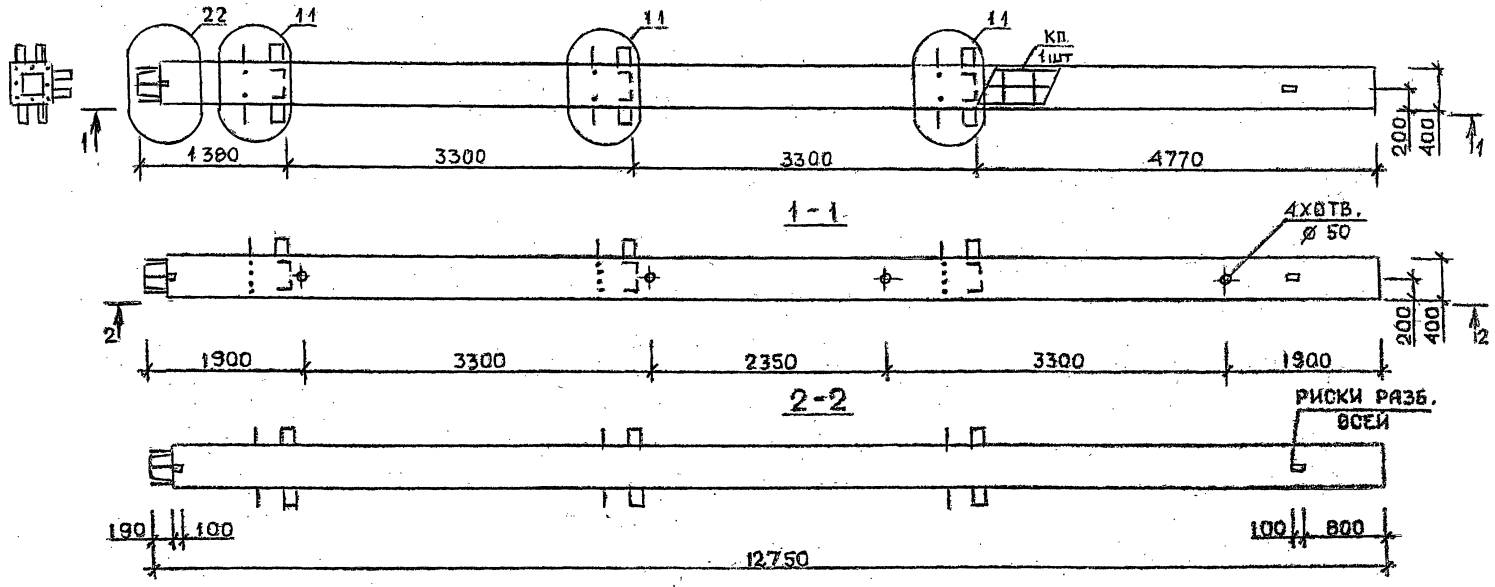

Марка колонны	Масса, т	Класс бетона	Объем бетона, м³	Расход стали, кг	Марка арматурного изделия	Обозначение документа
3КН33.128-11-С	5,10	В35	2,04	918,1	КП435с	В.2-2 К106
3КН33.128-13-С				1144,3	КП436с	
3КН33.128-14-С		В45		1144,3	КП436с	
3КН33.128-11	5,10	В35	2,04	899,4	КП435	В.2-2 К217
3КН33.128-13				1114,4	КП436	
3КН33.128-14		В45		1114,4	КП436	

Технические требования см. I.020.I-2с/89 В.2-I ТТ.
Детали см. I.020.I-2с/89 В.2-I3

Разраб.	Тавшавадзе		1.020.1-2с/89 2-1 К172
Проверил	Барбакадзе		
ГИП	Чиванава		Колонна 3КН33.128-...-С 3КН33.128-...
Н. контр.	Чиванава		Стадия Р, Лист, Листов 1 — ТбилЗНИИЭП

Инв. № подл. | Подпись и дата | Взам. инв. №

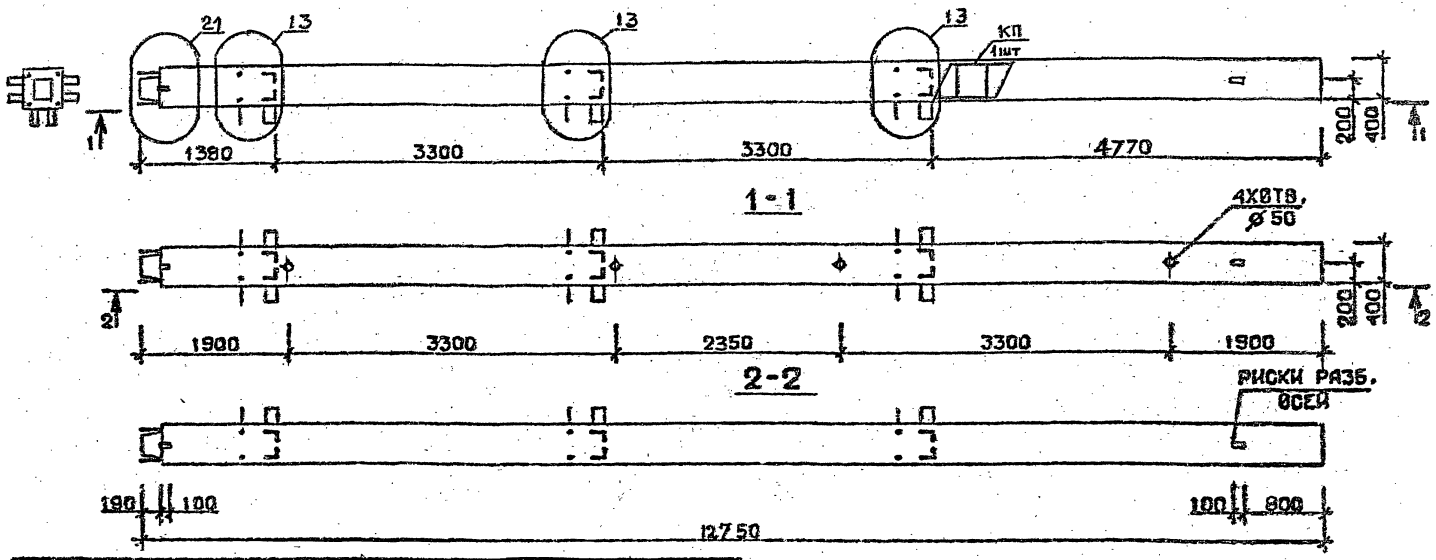

Марка колонны	Масса, т	Класс бетона	Объем бетона м³	Расход стали кг	Марка арматурного изделия	Обозначение документа
4 КН 33.128-1-С	5,10	В 25	2,04	370,3	КП437с	В.2-2 К107
4 КН 33.128-3-С		В 30		443,1	КП438с	
4 КН 33.128-4-С				493,3	КП439с	
4 КН 33.128-6-С				571,7	КП440с	
4 КН 33.128-7-С				707,9	КП441с	
4 КН 33.128-9-С				805,3	КП442с	
4 КН 33.128-1	5,10	В 25	2,04	361,6	КП437	В.2-2 К218
4 КН 33.128-3		В 30		424,4	КП438	
4 КН 33.128-4				474,6	КП439	
4 КН 33.128-6				553,0	КП440	
4 КН 33.128-7				678,0	КП441	
4 КН 33.128-9				775,4	КП442	

Технические требования см. I.020.I-2с/89 В.2-I ТТ
Детали см. I.020.I-2с/89 В.2-I3

Разраб.	Каисурадзе		I.020.I-2с/89 2-1 К173
Проверил	Барбакадзе		
ГИП	Чкванава		Колонна 4 КН 33.128-...-С 4 КН 33.128-...
Н. контр.	Чкванава		Стадия Р · Лист · Листов 1 · ТбилЗНИИЭП

1962-09 141

Формат А3

1.020.I-2с/89 В. 2-I

Инв. № подл. | Подпись и дата | Взам. инв. №

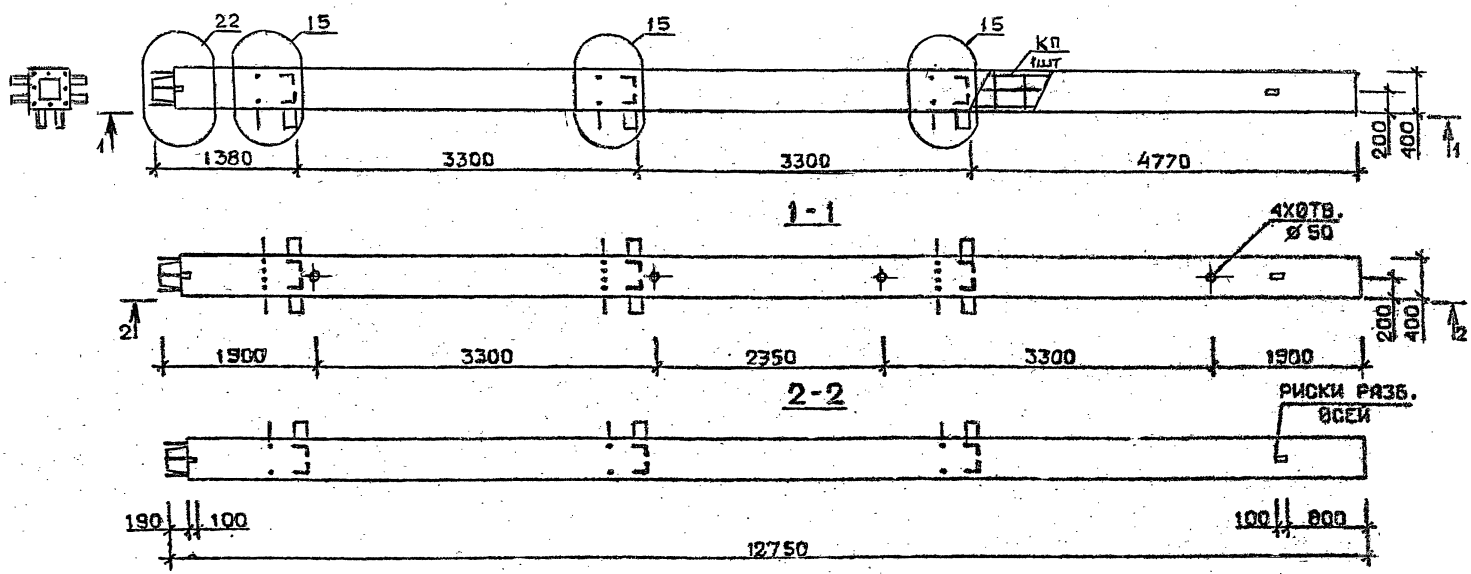

Марка колонны	Масса, т	Класс бетона	Объем бетона, м³	Расход стали кг	Марка арматурного изделия	Обозначение документа
4 КН 33.128-11-С	5,10	В35	2,04	919,4	КП443с	В.2-2 К108
4 КН 33.128-13-С				1142,6	КП444с	
4 КН 33.128-14-С		В45		1142,6	КП444с	
4 КН 33.128-11	5,10	В35	2,04	900,7	КП443	К219
4 КН 33.128-13				1112,7	КП444	
4 КН 33.128-14		В45		1112,7	КП444	

Технические требования см. I.020.I-2с/89 В.2-I ТТ
Детали см. I.020.I-2с/89 В.2-I3

Разраб.	Маигурадзе		I.020.I-2с/89 2-I К174
Проверил	Барбакадзе		Колонна 4 КН 33.128-...-С 4 КН 33.128-...
ГИП	Чкванава		Стадия Р · Лист · Листов I · ТбилЗНИИЭП
Н. контр.	Чкванава		

Инв. № подл. | Подпись и дата | Взам. инв. №

1962-09 142

Формат А3

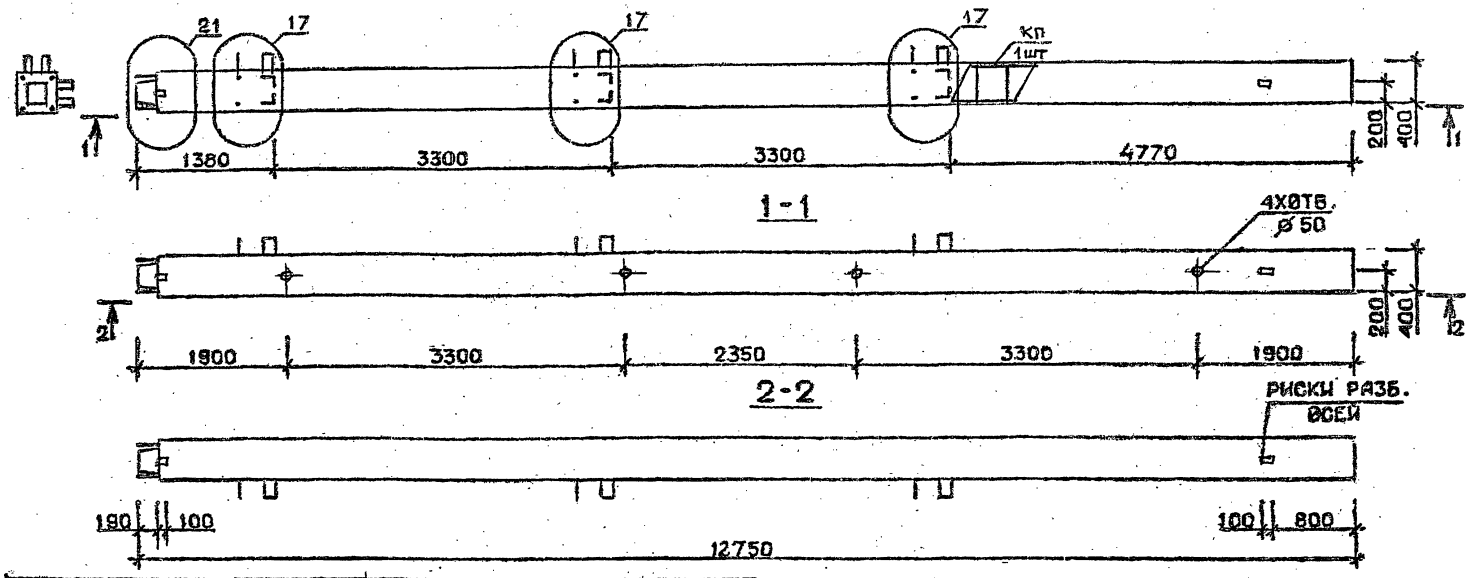

Марка колонны	Масса, т	Класс бетона	Объем бетона, м³	Расход стали кг	Марка арматурного изделия	Обозначение документа
5 КН 33.128-1-С	5,10	В 25	2,04	350,0	КП445с	8.2-2 К108
5 КН 33.128-3-С		В 30		423,0	КП446с	
5 КН 33.128-4-С				473,0	КП447с	
5 КН 33.128-6-С				552,5	КП448с	К109
5 КН 33.128-7-С				686,3	КП449с	
5 КН 33.128-9-С				782,9	КП450с	
5 КН 33.128-1	5,10	В 25	2,04	331,3	КП445	8.2-2 К219
5 КН 33.128-3		В 30		404,3	КП446	
5 КН 33.128-4				454,3	КП447	
5 КН 33.128-6				533,8	КП448	К220
5 КН 33.128-7				656,4	КП449	
5 КН 33.128-9				753,0	КП450	

Технические требования см. I.020.I-2с/89 В.2-I ТТ
Детали см. I.020.I-2с/89 В.2-I3

Разраб.	Маисурадзе		I.020.I-2с/89 2-1 К175
Проверил	Барбелкадзе		
ГИП	Чкуванава		Колонна 5 КН 33.128-...-С 5 КН 33.128-...
Н. контр.	Чкуванава		Стадия Р · Лист · Листов 1 · ТбилЗНИИЭП

I.020.I-2с/89 В. 2-I

Инв. № подл. | Подпись и дата | Взам. инв. №

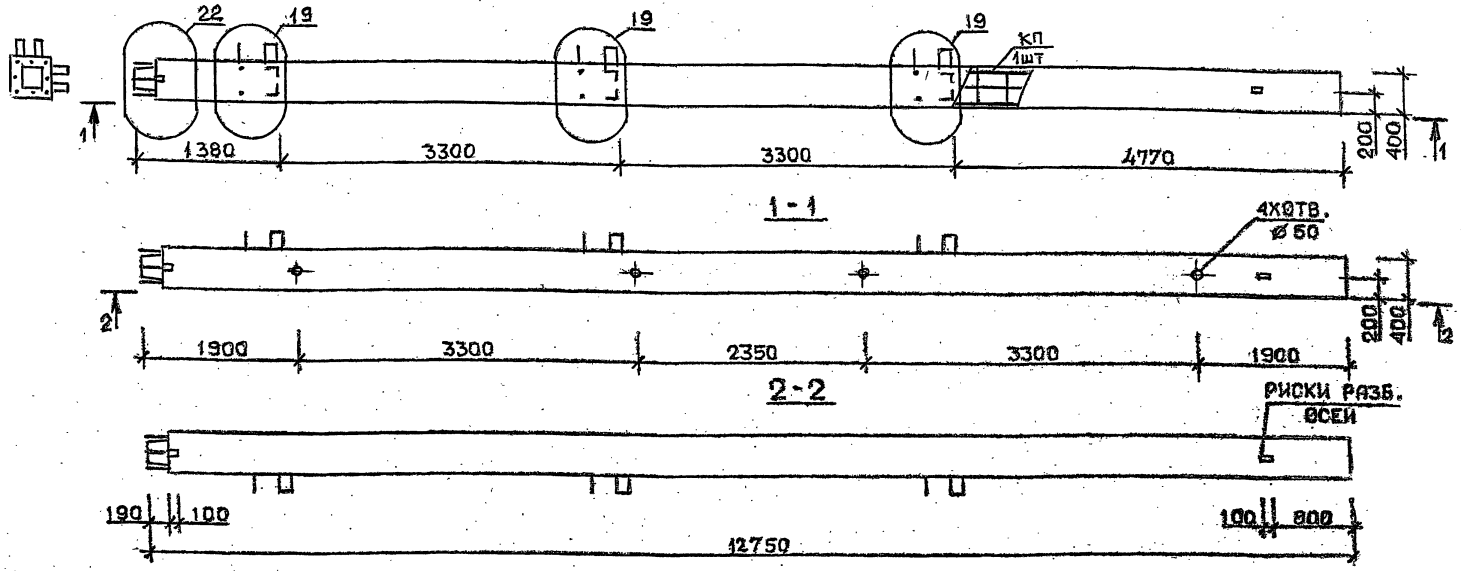

Марка колонны	Масса, т	Класс бетона	Объем бетона $м^3$	Расход стали кг	Марка арматурного изделия	Обозначение документа
5КН 33.128-11-С	5,10	В35	2,04	898,3	КП451с	В.2-2 К109
5КН 33.128-13-С				1120,8	КП452с	К110
5КН 33.128-11	5,10	В35	2,04	879,6	КП451	В.2-2 К220
5КН 33.128-13				1090,9	КП452	К221

Технические требования см. I.020.I-2с/89 В.2-I ТТ
Детали см. I.020.I-2с/89 В.2-I3

Разраб.	Максурадзе	
Проверил	Сарбакадзе	
ГИП	Чкванава	
Н. контр.	Чкванава	

I.020.I-2с/89 2-1 К176

Колонна
5КН 33.128-...-С
5КН 33.128-...

Стадия	Лист	Листов
Р		1

ТбилЗНИИЭП

Инв. № подл. | Подпись и дата | Взам. инв. №

Формат А3

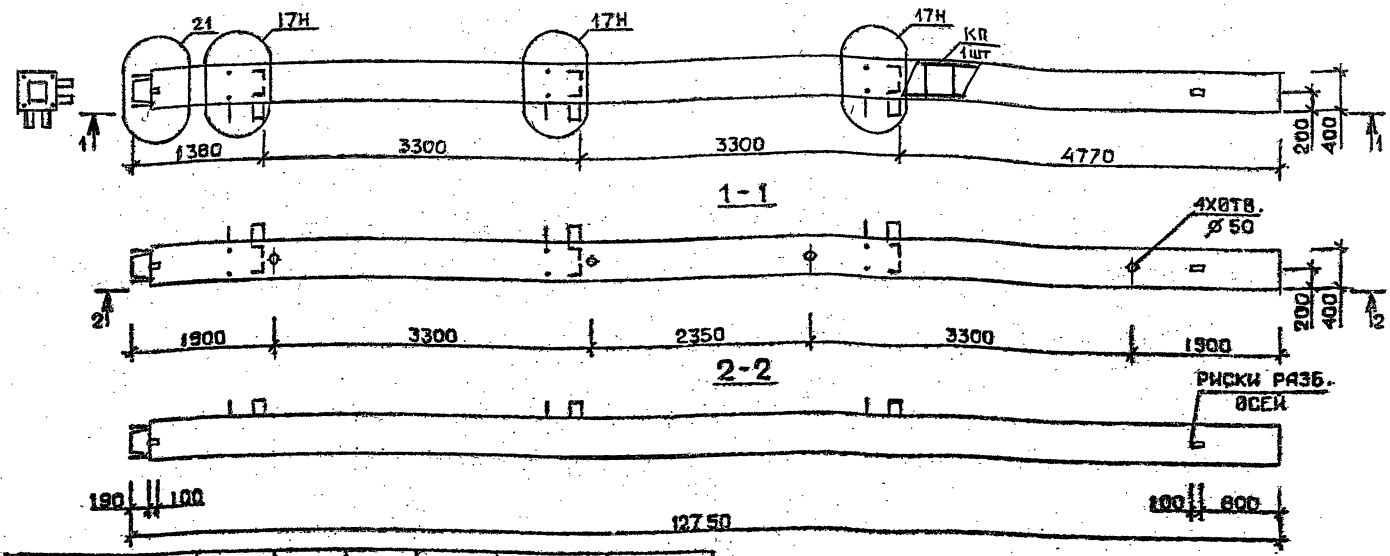

Марка колонны	Масса, т	Класс бетона	Объем бетона, м³	Расход стали кг	Марка арматурного изделия	Обозначение документа
5 КН 33.128-1-Сн	5,10	В25	2,04	350,0	КП445сн	В.2-2 К110
5 КН 33.128-3-Сн		В30		423,0	КП446сн	
5 КН 33.128-4-Сн				473,0	КП447сн	
5 КН 33.128-6-Сн				552,5	КП448сн	
5 КН 33.128-7-Сн				686,3	КП449сн	К111
5 КН 33.128-9-Сн				702,9	КП450сн	
5 КН 33.128-1-н	5,10	В25	2,04	331,3	КП445н	В.2-2 К221
5 КН 33.128-3-н		В30		404,3	КП446н	
5 КН 33.128-4-н				454,3	КП447н	
5 КН 33.128-6-н				533,8	КП448н	
5 КН 33.128-7-н				656,4	КП449н	К222
5 КН 33.128-9-н				753,0	КП450н	

Технические требования см. I.020.I-2с/89 В.2-I ТТ
Детали см. I.020.I-2с/89 В.2-I3

Разраб.	Мансурадзе		1.020.1-2с/89 2-1 К177
Проверил	Барбакадзе		Колонна 5 КН 33.128-...-Сн 5 КН 33.128-...-н
ГИП	Чквенава		Стадия Р / Лист / Листов 1
Н. контр.	Чквенава		ТбилЗНИИЭП

1962-09 145 Формат А3

I.020.I-2с/89 В. 2-I

Инв. № подл. | Подпись и дата | Взам. инв. №

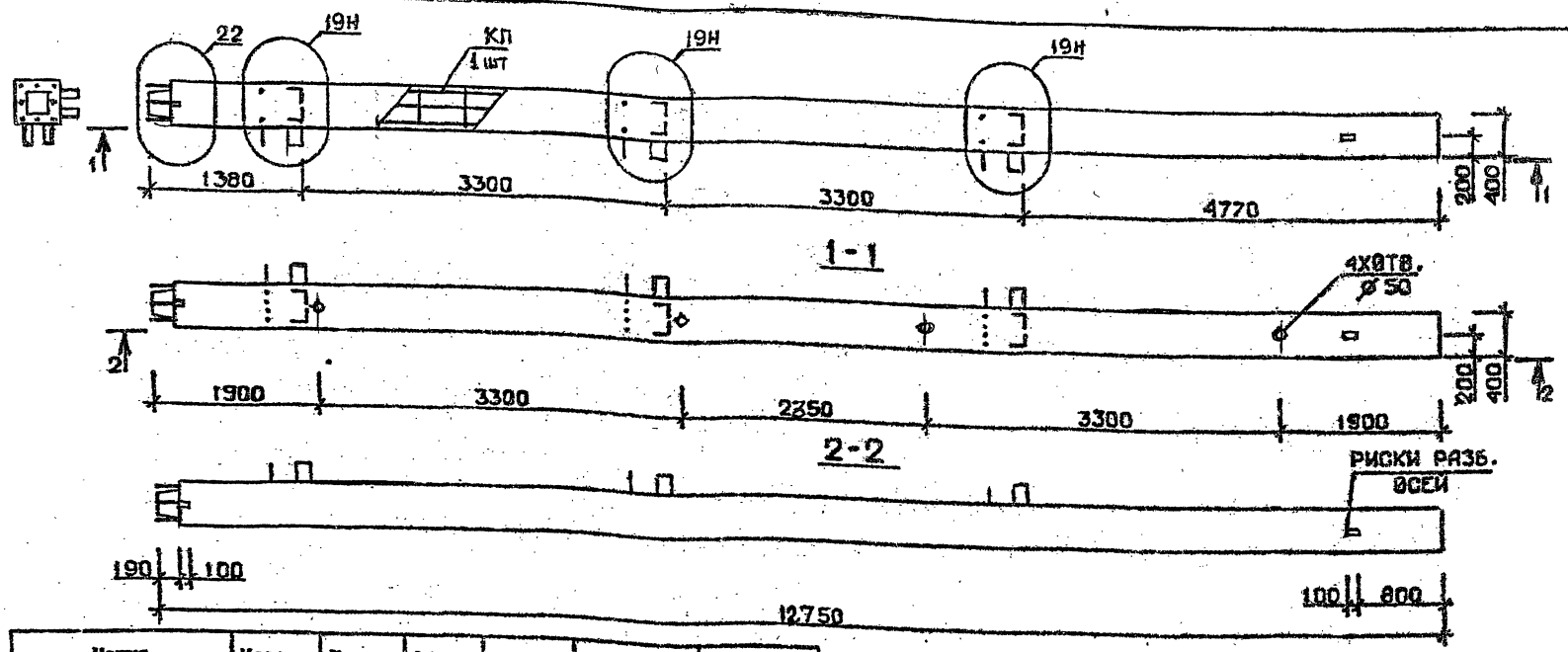

Марка колонны	Масса, т	Класс бетона	Объем бетона, м³	Расход стали кг	Марка арматурного изделия	Обозначение документа
5 КН 33.128-14-Сн	5,10	В35	2,04	898,3	КП451сн	В.2-2 К111
5 КН 33.128-15-Сн				1120,8	КП452сн	
5 КН 33.128-14-н	5,10	В35	2,04	879,6	КП451н	В.2-2 К222
5 КН 33.128-15-н				1090,9	КП452н	

Технические требования см. I.020.I-2с/89 В.2-I ТТ
Детали см. I.020.I-2с/89 В.2-I3

Разраб.	Маисурадзе		I.020.I-2с/89 2-1 К178
Проверил	Барбакадзе		
ГИП	Чкванава		Колонна 5 КН 33.128-...-Сн 5 КН 33.128-...-н
Н. контр.	Чкванава		Стадия Р · Лист · Листов 1 · ТбилЗНИИЭП

Инв. № подл. | Подпись и дата | Взам. инв. №

I.020.I-2с/89 В. 2-I

1962-09 146 Формат А3